audio-technica

ATND1061LK
ATND1061DAN

Направленный микрофонный массив

Руководство пользователя
-Версия для основного устройства-

Russian

Содержание

Меры предосторожности **5**
Меры предосторожности в отношении батареек 5
Для клиентов в США 6
Уведомление FCC 6
Для пользователей в Канаде 6
Заявление Министерства промышленности Канады (ISED) 6
Меры предосторожности при установке **7**
Техническое обслуживание **8**
Комплект устройства **9**
Название и назначение частей **11**
Микрофон 11
ATND1061LK 11
ATND1061DAN 12
Индикаторная лампочка 13
ИК пульт удаленного управления 14
Как изменить пресеты 14
Установка **16**
Монтаж на поверхности жесткого потолка 16
Монтаж на поверхности 16
Скрытый монтаж 21
Монтаж на подвесной потолок 28
Монтаж на поверхности 28
Скрытый монтаж 33
Монтаж с помощью крепления VESA 41
Извлечение микрофона 42
Монтаж на поверхности 42
Скрытый монтаж 43
Порядок подключения **45**
Примеры подключения системы 45
ATND1061LK (подключение только одного устройства) 45
ATND1061LK (подключение нескольких устройств) 46
ATND1061DAN (одножильный кабель) 47
ATND1061DAN (режим разделения) 48
ATND1061DAN (подключение нескольких устройств) 49
ATND1061DAN (одножильный кабель и аналоговый вход/выход) 50
Подключение соединителей типа евроблок 50
GPI-порт 52
Кнопка сброса **53**
Проверка режима сети 53

Содержание

Сброс настроек сети ... 53
Сброс к заводским настройкам ... 54
Digital Microphone Manager ... 55
Audio-Technica LINK ... 56
Dante Controller (только для ATND1061DAN) ... 57
Список каналов Dante ... 57
Вход (Передатчик Dante) ... 57
Выход (Приемник Dante) ... 58
Веб-интерфейс Web Remote ... 59
Что такое веб-интерфейс Web Remote? ... 59
Что такое «Locate»? ... 59
Рекомендуемое окружение ... 59
ОС с поддержкой веб-интерфейса Web Remote и приложения «Locate» ... 59
Рекомендуемые веб-браузеры для работы с веб-интерфейсом Web Remote ... 59
Подготовка к использованию веб-интерфейса Web Remote ... 60
Подключение микрофона к управляющему устройству ... 60
Настройка приложения «Locate» ... 61
Запуск веб-интерфейса Web Remote ... 61
Запуск с помощью приложения «Locate» ... 61
Запуск веб-интерфейса Web Remote с помощью указания IP-адреса ... 62
Основные операции на экране Setting & Maintenance ... 62
General (System Settings) ... 64
Device Name ... 64
LED Settings ... 64
Dimmer Settings ... 64
Network (System Settings) ... 64
DANTE Network Configuration (только для ATND1061DAN) ... 64
Dante & Audio Port Settings (только для ATND1061DAN) ... 65
IP Control & Web Remote Port Settings ... 65
Allow Discovery ... 65
IP Control Settings ... 66
User Access (System Settings) ... 66
User Login ... 66
Utilities (System Settings) ... 67
Firmware Update ... 67
Reset All Settings to Default ... 68
Reboot ... 69
Audio (Install Settings) ... 69
DSP Mode ... 69
Beam CHs ... 69

Analog Input 70
Auto Mix CH 71
Analog Output 71
Voice Lift CH 71
Dante Tx#6 Signal (только для ATND1061DAN) 72
Camera (Camera Control) 72
Device 72
Talk Setting 72
Silent Setting 73
Camera Preset 73
Presets 73
Presets 73
Экспорт пресетов 73
Импорт пресетов 74
Logging 76
System Info 76
Заголовок 76
Отображение описаний ошибок 77
Пресеты 78
Сохранение пресетов 78
Вызов пресетов 79
Список функций 80
Поиск и устранение неисправностей 87
Размеры 91
ATND1061LK 91
ATND1061DAN 92
Адаптер для накладного крепления 93
Адаптер для утапливаемого крепления 94
Накладка для утапливаемого крепления 94
Держатель A 95
Держатель B 95
Держатель C 96
Схема монтажа держателя для подвесного потолка 97
Технические характеристики 98
ATND1061LK 98
Общие 98
Микрофон 98
Аналоговый аудиовыход 99
Прочее 100
ATND1061DAN 101

Общие 101
Микрофон 101
Аналоговый аудиовыход 102
Прочее 103
Диаграмма направленности / Частотная характеристика 104
Диаграмма направленности 104
Частотная характеристика 104
Торговые марки 105
Схема системы 106

Меры предосторожности

Несмотря на то, что конструкция данного изделия обеспечивает безопасность его использования, неправильное использование может привести к несчастному случаю. Для обеспечения безопасности соблюдайте все предупреждения и предостережения во время использования данного изделия.
Это изделие предназначено для коммерческого, а не общего использования.

- Отсоедините изделие от устройства, если изделие функционирует неправильно, при его работе выделяется дым, неприятный запах, тепло или нехарактерный шум, а также наблюдаются другие признаки повреждения. В таком случае обратитесь к местному дилеру компании Audio-Technica.
- Не разбирайте, не модифицируйте и не пытайтесь отремонтировать изделие во избежание поражения электрическим током, нарушения работы или возгорания.
- Не подвергайте изделие сильным ударам во избежание поражения электрическим током, нарушения работы или возгорания.
- Не беритесь за изделие влажными руками во избежание поражения электрическим током или получения травмы.
- Не допускайте попадания на изделие влаги во избежание поражения электрическим током или нарушения работы.
- Не допускайте попадания в изделие посторонних предметов, например, горючих материалов, металла или жидкости.
- Не накрывайте изделие одеждой во избежание возгорания или получения травмы в результате перегрева.
- Храните изделие в недоступном для маленьких детей месте. Изделие не предназначено для использования вблизи детей.
- Не размещайте изделие вблизи огня во избежание несчастного случая или возгорания изделия.
- Не размещайте изделие в местах, подверженных воздействию прямых солнечных лучей, вблизи нагревательных приборов или в местах с высокой температурой, высокой влажностью или высокой концентрацией пыли во избежание поражения электрическим током, пожара, неисправности и т. д.
- Храните вдали от огня во избежание деформации или неисправности.
- Не используйте химические вещества, такие как бензин, растворитель, очиститель электрических контактов и т. д. во избежание деформации или неисправности.

Меры предосторожности в отношении батареек

- Держите батарейки вне зоны досягаемости детей.
- Придерживайтесь полярности согласно маркировке.
- Не подвергайте батарейки чрезмерному воздействию тепла (например, от солнечных лучей, огня).
- При утилизации батареек всегда учитывайте влияние на окружающую среду и следуйте местному законодательству.
- Разряженную батарейку необходимо немедленно удалить.
- При неправильной замене батарейки существует опасность взрыва. Заменяйте только такими же или эквивалентными батарейками.
- Не используйте аккумуляторы.
- Не используйте негерметические батарейки. При утечке содержимого батарейки избегайте его попадания на кожу. Если это случится, немедленно тщательно промойте соответствующее место мылом и водой.
- В случае попадания в глаза немедленно промойте водой и вызовите врача.

Для клиентов в США

Уведомление FCC

Предупреждение

Данное устройство соответствует требованиям раздела 15 Правил Федеральной комиссии по связи (FCC). Эксплуатация осуществляется при соблюдении приведенных далее двух условий. (1) Данное устройство не должно создавать недопустимых помех, и (2) данное устройство должно принимать любые помехи, включая помехи, которые могут вызывать нарушения при эксплуатации.

Осторожно

Вы предупреждены о том, что любые изменения или модификации, в явной форме не разрешенные в данном руководстве, могут привести к аннулированию вашего права на эксплуатацию данного оборудования.

Примечание

Данное оборудование было протестировано и признано соответствующим ограничениям для цифрового устройства класса B согласно раздела 15 Правил FCC. Данные ограничения предназначены для обеспечения надлежащей защиты от недопустимых помех при установке в жилых помещениях. Данное оборудование генерирует, использует и может излучать энергию электромагнитного излучения, которая, в случае нарушения данных инструкций при установке и использовании, может создавать недопустимые помехи для радиосвязи. Однако не существует гарантий того, что помехи не возникнут при определенной установке. Если данное оборудование вызывает недопустимые помехи во время радио или телевизионного приема, что можно определить путем его выключения и включения, пользователь может попытаться устранить эти помехи с помощью одной или нескольких мер, указанных ниже.

- Измените ориентацию или положение принимающей антенны.
- Увеличьте расстояние между оборудованием и приемником.
- Подключите оборудование к розетке в цепи, отличной от той, к которой подключен приемник.
- Обратитесь к дилеру или квалифицированному специалисту по обслуживанию радиотехники или телевизионной техники.

Контакты

Ответственная компания: Audio-Technica U.S., Inc.

Адрес: 1221 Commerce Drive, Stow, Ohio 44224, USA (США)

Тел: 330-686-2600

Для пользователей в Канаде

Заявление Министерства промышленности Канады (ISED)

CAN ICES-3(B)/NMB-3(B)

Меры предосторожности при установке

- Это изделие должно быть установлено профессиональным работником. При определении места и метода установки обязательно учитывайте требования применимых законов и нормативных документов для места установки изделия.
- Компания Audio-Technica не несет ответственности в случае таких несчастных случаев, как падение изделия из-за недостаточной прочности места установки или неправильной установки.
- При работе на возвышении перед началом работы убедитесь в том, что выбрано устойчивое расположение без незакрепленных предметов на земле.
- Установите изделие в месте, где отсутствует риск удара или повреждения изделия вследствие движения людей или перемещения оборудования.
- Проверьте прочность места установки изделия. Место установки, как правило, должно выдерживать нагрузку, как минимум в 10 раз превышающую вес изделия.
- В зависимости от конструкции потолка, вибрации могут вызывать шум. Рекомендуется принять отдельные соответствующие меры по звукоизоляции.
- Для установки используйте только принадлежности в комплекте поставки.
- Не используйте принадлежности в комплекте поставки для других целей, кроме установки этого изделия.
- Не устанавливайте изделие в местах, подверженных воздействию высоких уровней масла или дыма, а также в местах, где испаряются растворители или растворы. Использование изделия в таких условиях может привести к образованию химических реакций, которые могут ухудшить или повредить пластиковые части изделия, что может стать причиной несчастного случая, например, падения изделия с потолка.
- Не устанавливайте изделие в местах, где возможно его повреждение вследствие воздействия соли или коррозионного газа. Такие повреждения могут уменьшить прочность изделия и привести к несчастному случаю, например, падению изделия с потолка.
- Убедитесь, что винты затянуты правильно и полностью. Несоблюдение этого требования может привести к травме в результате несчастного случая, например, падению изделия с потолка.
- Не зажимайте кабели во время установки.
- Надежно закрепите в указанном месте сейсмический кабель, кабельную стяжку и предохранительный ремень.
- Прикрепите сейсмический кабель с минимально возможным провисанием кабеля.
- Если на сейсмический кабель оказывается воздействие от падения, замените кабель на новый.

Техническое обслуживание

При загрязнении или запылении протрите его сухой мягкой тканью.

- Запрещено использовать бензин, разбавители для краски, очистители электрических контактов. Это может привести к деформации или неисправности изделия.

Комплект устройства

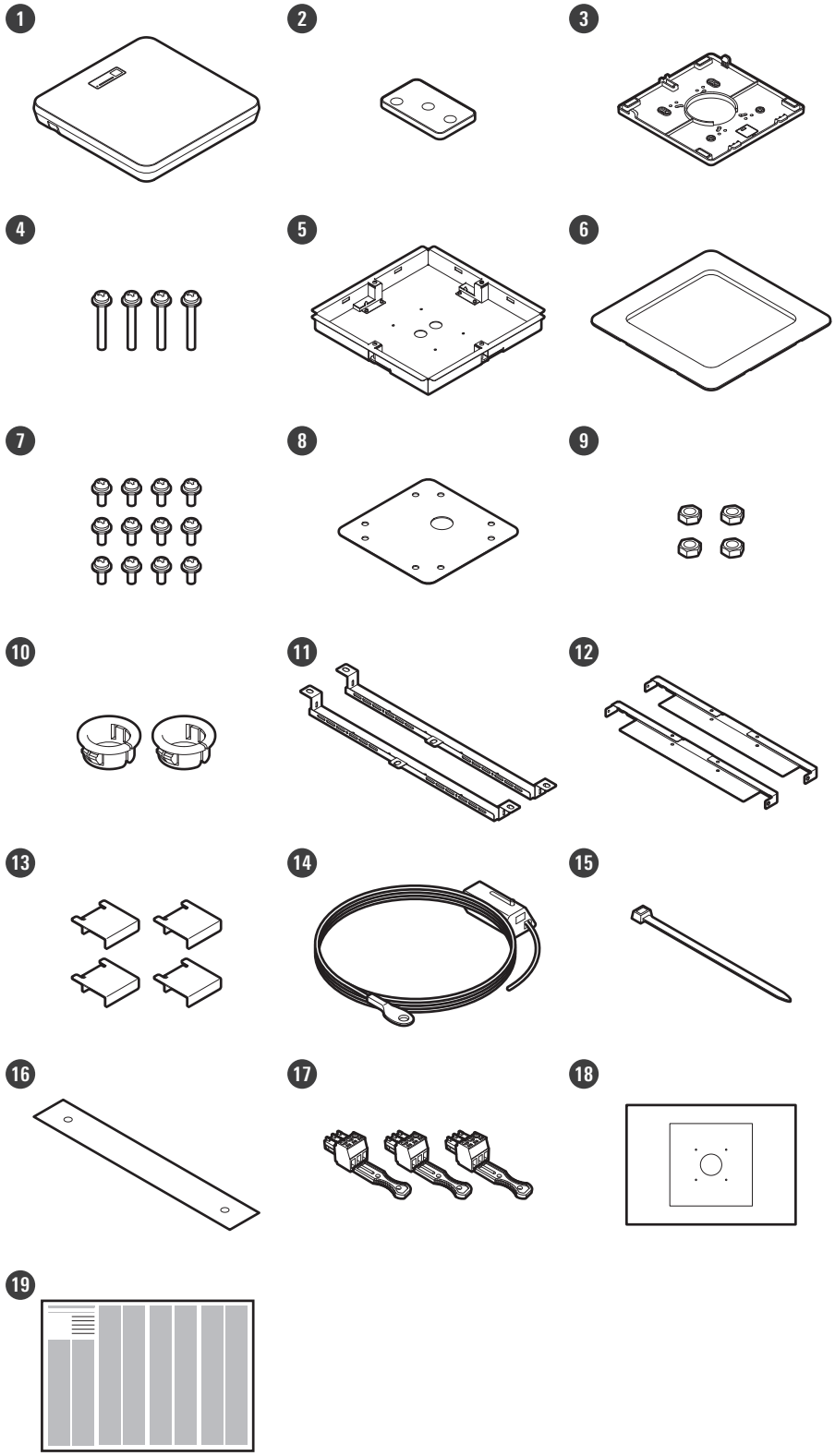

1. **Микрофон**
2. **ИК пульт удаленного управления**

   В комплект входит дисковый литиевый элемент питания.

Комплект устройства

3. **Адаптер для накладного крепления**
4. **Винт (M4 × 50 мм): 4 шт.**
5. **Адаптер для утапливаемого крепления**
6. **Накладка для утапливаемого крепления**
7. **Винт (M4 × 10 мм): 12 шт.**
8. **Заглушка отверстия**
9. **Гайка: 4 шт.**
10. **Зажимная втулка: 2 шт.**
11. **Держатель A: 2 шт.**
12. **Держатель B: 2 шт.**
13. **Держатель C: 4 шт.**
14. **Сейсмический кабель**
15. **Кабельный хомут**
16. **Предохранительный ремень**
17. **Соединитель типа евроблок: 3 шт.**
18. **Трафарет для установки**
19. **Краткое руководство по установке**

Название и назначение частей

Микрофон

ATND1061LK

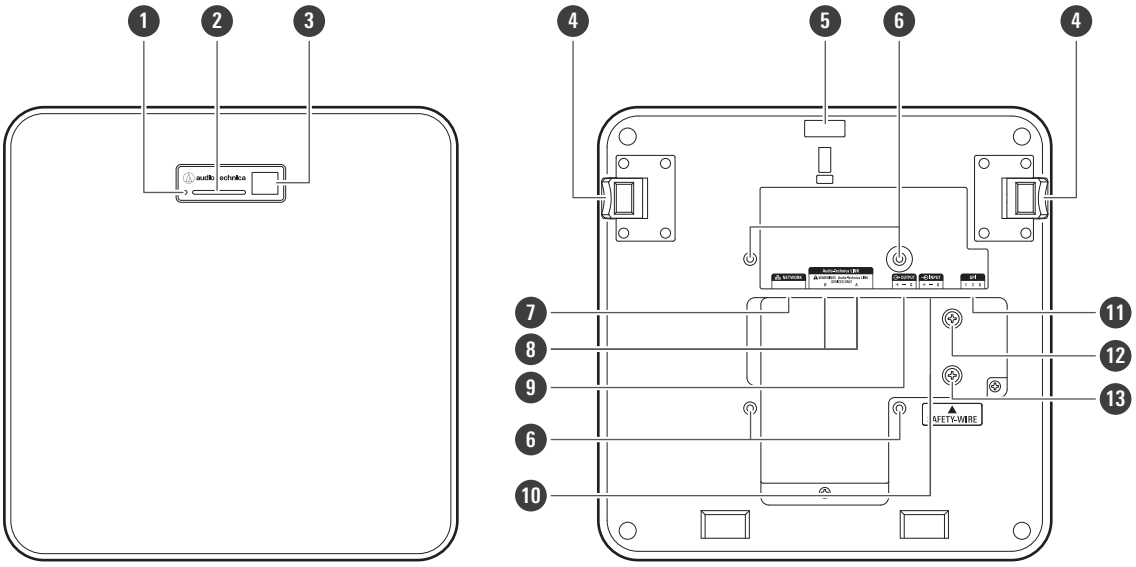

1 Кнопка сброса

Вставьте кончик булавки или другого тонкого приспособления и нажмите эту кнопку, чтобы перезагрузить микрофон.

2 Индикаторная лампочка

3 Ресивер ИК диапазона

4 Кнопка выключения

5 Отверстие для кабельного хомута

6 Винтовые отверстия для крепления VESA

Используется при установке с креплением VESA.

7 Сетевой порт

Используется для подключения LAN-кабеля (CAT5e или выше). Подключитесь к локальной сети и выполните внешнее управление с помощью приложения.

8 Порты A/B Audio-Technica LINK

Используются для Audio-Technica LINK. Используется для подключения кабеля LAN (CAT5e или выше). (Обязательно используйте проводник диаметром 24 AWG или больше и экран.)

9 Порт аналогового выхода

Используется для подключения балансного кабеля.
+: положительный полюс
–: отрицательный полюс
G: земля

⑩ Порт аналогового входа

Используется для подключения балансного кабеля.
+: положительный полюс
–: отрицательный полюс
G: земля

⑪ Универсальный порт для сопряжения (GPI-порт)

Подробнее см. в разделе «GPI-порт» (стр. 52).
1: GPI1
2: GPI2
G: земля

⑫ Винт для заземления

При необходимости выполните заземление.

⑬ Винт для сейсмического кабеля

ATND1061DAN

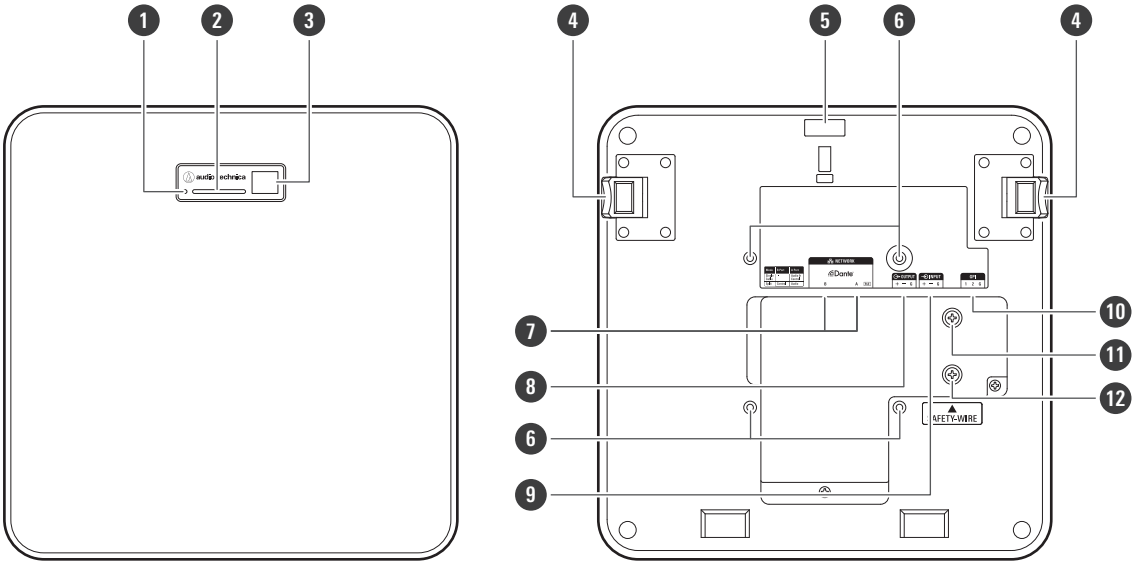

❶ Кнопка сброса

Вставьте кончик булавки или другого тонкого приспособления и нажмите эту кнопку, чтобы перезагрузить микрофон.

❷ Индикаторная лампочка

❸ Ресивер ИК диапазона

❹ Кнопка выключения

❺ Отверстие для кабельного хомута

❻ Винтовые отверстия для крепления VESA

Используется при установке с креплением VESA.

7 Сетевые порты A/B

Сетевые порты Dante. Используется для подключения кабеля LAN (CAT5e или выше). (Обязательно используйте проводник диаметром 24 AWG или больше и экран.) Подключитесь к локальной сети и выполните внешнее управление с помощью приложения.
Источник питания включается, когда порт сети A подключен к коммутируемому концентратору с поддержкой PoE.

8 Порт аналогового выхода

Используется для подключения балансного кабеля.
+: положительный полюс
–: отрицательный полюс
G: земля

9 Порт аналогового входа

Используется для подключения балансного кабеля.
+: положительный полюс
–: отрицательный полюс
G: земля

10 Универсальный порт для сопряжения (GPI-порт)

Подробнее см. в разделе «GPI-порт» (стр. 52).
1: GPI1
2: GPI2
G: земля

11 Винт для заземления

При необходимости выполните заземление.

12 Винт для сейсмического кабеля

Индикаторная лампочка

Цвета индикаторной лампочки можно использовать для подтверждения состояния микрофона.

Индикаторная лампочка	Статус
Светится зеленым цветом [1]	Нормальный (со звуком)
Светится красным цветом [1]	Без звука
Светится голубым цветом [1]	Режим энергосбережения
Мигает красным цветом (с интервалом в 1 секунду)	Подключение к сети
Мигает красным цветом (с интервалом в 2 секунды)	Ошибка

[1] Цвета индикаторной лампочки можно изменить в разделе «LED Settings».

- Информацию о цветах индикаторных лампочек при изменении пресетов см. в разделе «Как изменить пресеты» (стр. 14).
- Информацию о цветах индикаторных лампочек при проверке режима сети см. в разделе «Проверка режима сети» (стр. 53).

ИК пульт удаленного управления

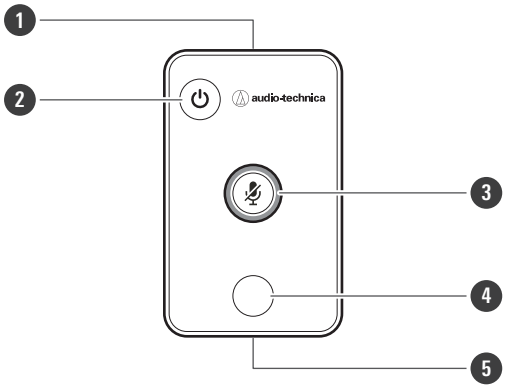

1. **Передатчик ИК диапазона**
2. **Кнопка включения режима энергосбережения / отмены**

   Используется для включения/выключения режима энергосбережения и для отмены настроек пресета. В режиме энергосбережения будут приниматься только сигналы управления для возврата в нормальный режим работы. Когда микрофон не используется, не забудьте перевести его в режим энергосбережения.
3. **Кнопка выключения звука/подтверждения**

   Используется для включения/выключения режима All Mute и для завершения настроек пресета.
4. **Кнопка включения режима пресета**

   Используется для изменения настроек пресета.
5. **Крышка батареи**

   В комплект входит дисковый литиевый элемент питания (для подтверждения начальной работы). Перед использованием снимите защитную пленку с батареи.
   Можно использовать только указанную модель (CR2025) дискового литиевого элемента питания. При замене батарейки переверните пульт удаленного управления и снимите крышку батареи. Затем вставьте батарейку в крышку батареи плюсовой (+) стороной вверх.

Как изменить пресеты

Пресеты можно изменять с помощью ИК пульта удаленного управления.
При этом будут вызваны настройки пресетов 1-4. Подробнее о пресетах см. в разделе «Пресеты» (стр. 78).

1 **Нажмите кнопку включения режима пресета.**

» **Индикаторная лампочка на микрофоне будет мигать голубым цветом.**

2 **Нажмите и удерживайте кнопку включения режима пресета (в течение 3 секунд), затем отпустите.**

» **Индикаторная лампочка на микрофоне будет мигать красным цветом.**

3 **Нажмите кнопку включения режима пресета, чтобы выбрать пресет.**

- Выбранный пресет будет меняться при каждом нажатии кнопки включения режима пресета.
- Цвет индикаторной лампочки микрофона будет меняться и мигать в зависимости от номера выбранного пресета.
  Пресет 1: красный цвет
  Пресет 2: зеленый цвет
  Пресет 3: синий цвет
  Пресет 4: желтый цвет
- Изменения можно отменить, либо нажав кнопку включения режима энергосбережения / отмены, либо не нажимая никаких других кнопок в течение нескольких секунд.

4 **Завершите выбор пресета, нажав кнопку выключения звука/подтверждения.**

Монтаж на поверхности жесткого потолка

Монтаж на поверхности

Выполненный монтаж

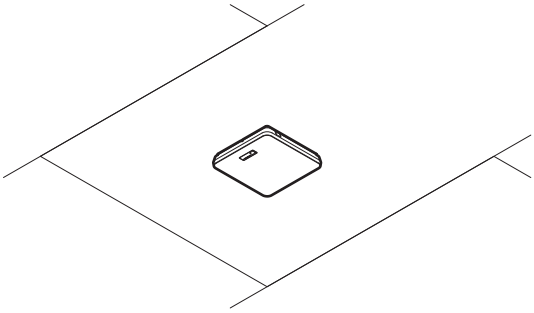

Детали, необходимые для монтажа

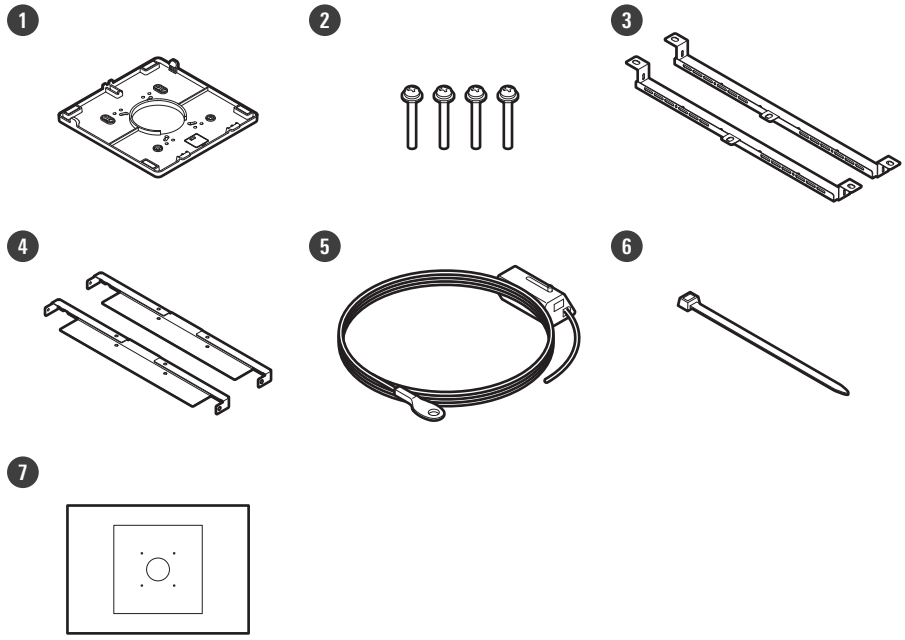

1. **Адаптер для накладного крепления**
2. **Винт (M4 × 50 мм): 4 шт.**
3. **Держатель A: 2 шт.**
4. **Держатель B: 2 шт.**
5. **Сейсмический кабель**
6. **Кабельный хомут**
7. **Трафарет для установки**

1 **Просверлите отверстия в потолке для крепления микрофона.**

- Используйте прилагаемый трафарет для установки, чтобы просверлить монтажные отверстия в соответствии с указанными размерами.
- Монтаж может быть невозможен в некоторых помещениях в зависимости от размещения каркаса потолка. Перед выбором места монтажа проверьте внутреннюю структуру потолка.

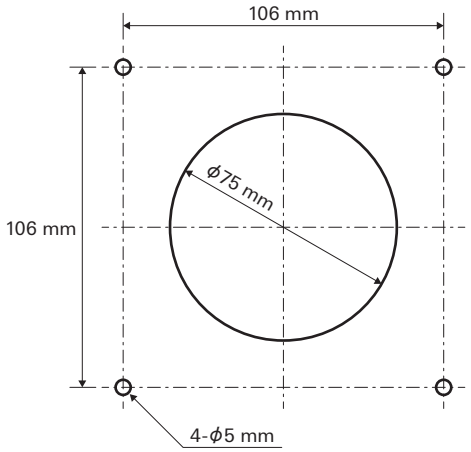

2 **Прикрепите держатели A и держатели B к внутренней стороне потолка.**

- Совместите отверстия для винтов в держателях A и B с отверстиями, просверленными в потолке для крепления.
- Надежно прикрепите держатели A и B к каркасу потолка так, чтобы выдерживалась достаточная нагрузка.
- Если размещение каркаса потолка затрудняет обеспечение надежной установки, используйте гайки и болты для надежного крепления держателей A к монтажным отверстиям каркаса потолка. Применимый размер болтов для монтажных отверстий держателей A: W3/8 или M10

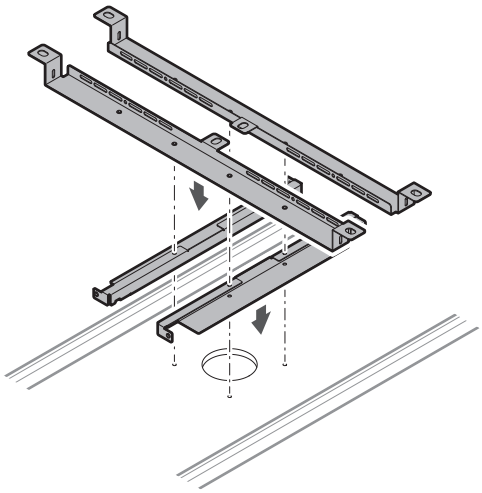

3 **Прикрепите адаптер для накладного крепления с помощью винтов (M4 × 50 мм).**

- Штамповка на адаптере для накладного крепления указывает на ориентацию микрофона.

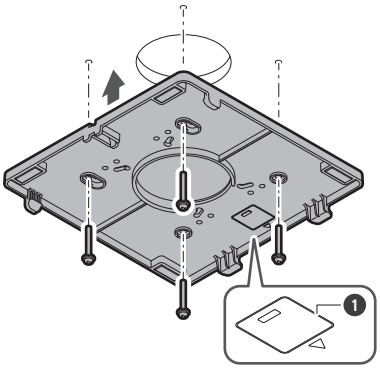

1 Штамповка, указывающая на ориентацию микрофона

4 Проведите кабели внутри потолка.

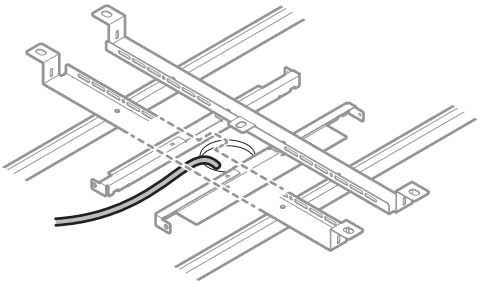

5 Прикрепите сейсмический кабель к каркасу потолка.

- Надежно прикрепите сейсмический кабель к прочной точке на каркасе потолка.
- Сдвиньте штифты разблокировки, чтобы освободить замок для регулировки кабеля.

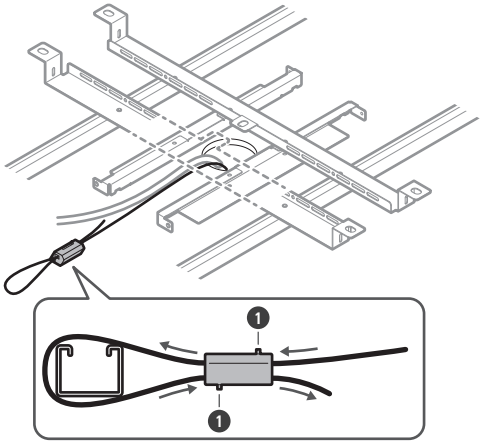

1 Штифты разблокировки

- Прикрепите сейсмический кабель с минимально возможным провисанием кабеля.
- Использование сейсмического кабеля с большим запасом провисания может увеличить силу удара при падении микрофона и привести к аварийным ситуациям, травмам или повреждению микрофона.
- Если на сейсмический кабель оказывается воздействие от падения, замените кабель на новый.

6 **Пропустите кабели и сейсмический кабель через отверстие в адаптере для накладного крепления.**

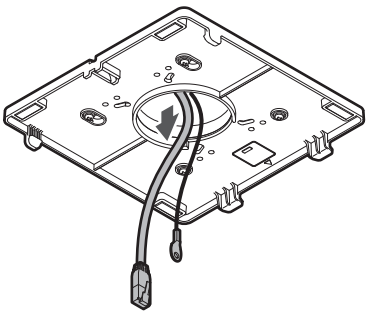

7 **Прикрепите сейсмический кабель к микрофону с помощью винта для сейсмического кабеля.**

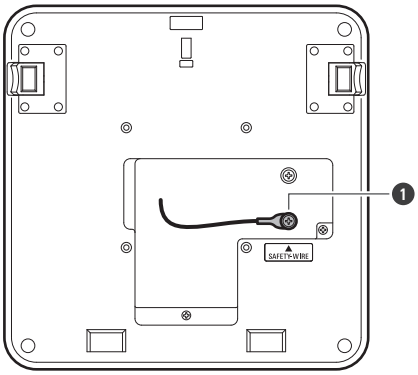

❶ Винт для сейсмического кабеля

8 **Подсоедините проводные кабели к микрофону.**

- Подробную информацию о подключении кабелей см. в разделе «Порядок подключения» (стр. 45).

9 **Пропустите кабельный хомут через микрофон и адаптер для накладного крепления, чтобы прикрепить микрофон к адаптеру для накладного крепления.**

- Убедитесь, что выступ на адаптере для накладного крепления надежно зафиксирован на микрофоне, прежде чем надавить на другую сторону микрофона, чтобы закрепить его.

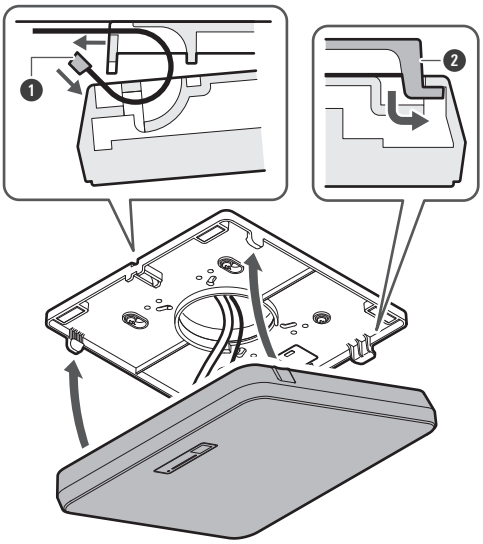

❶ Кабельный хомут

❷ Выступ на адаптере для накладного крепления

10 Затяните кабельный хомут для фиксации.

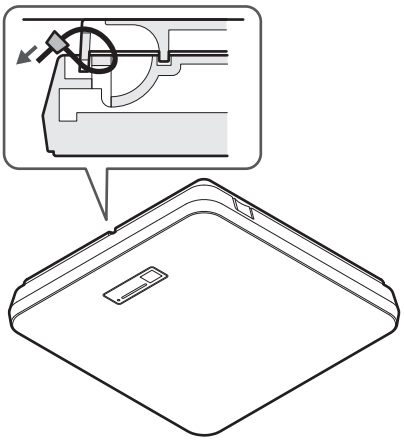

Скрытый монтаж

Выполненный монтаж

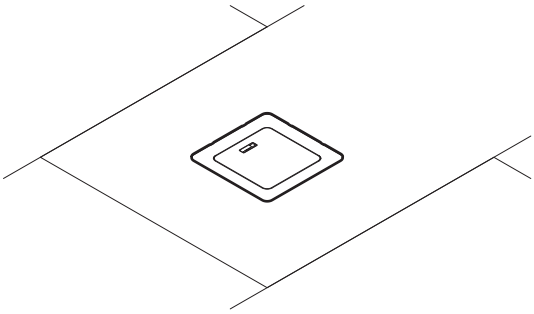

Детали, необходимые для монтажа

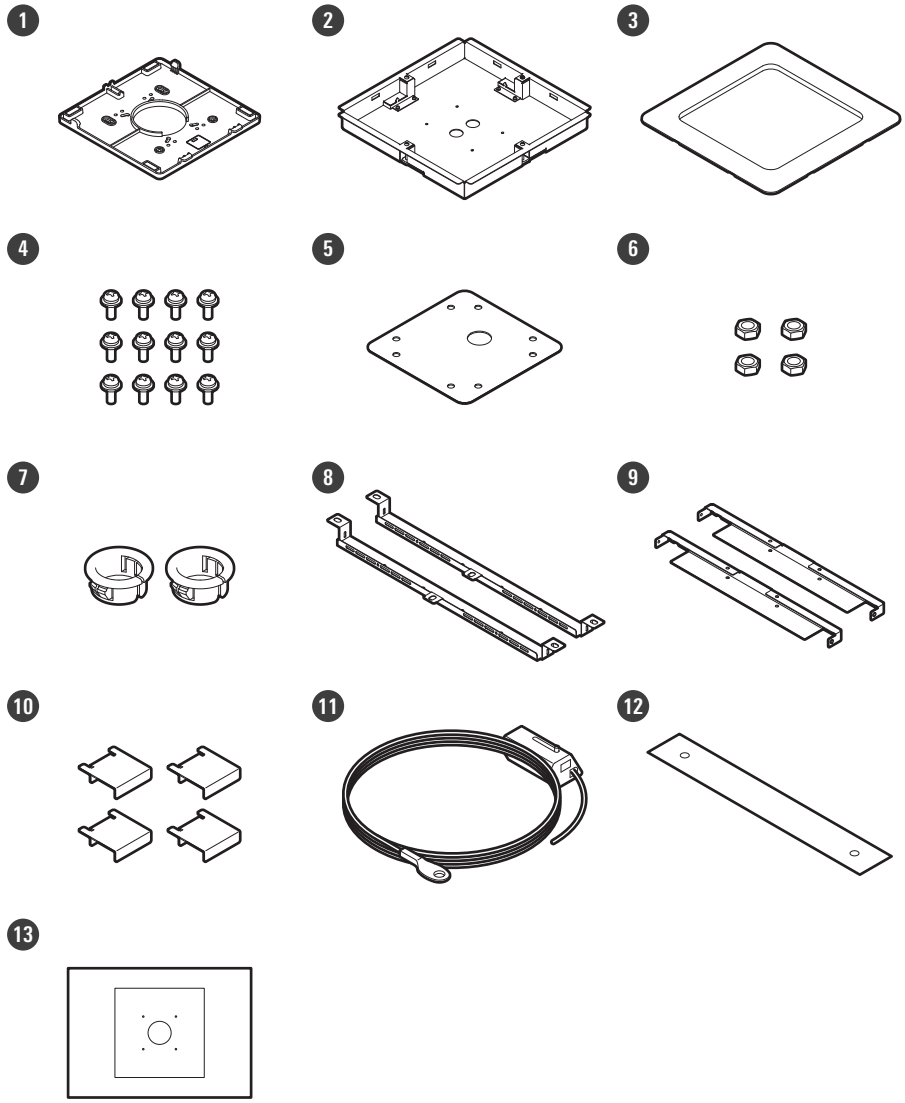

1 **Адаптер для накладного крепления**

❷ **Адаптер для утапливаемого крепления**

❸ **Накладка для утапливаемого крепления**

❹ **Винт (M4 × 10 мм): 12 шт.**

❺ **Заглушка отверстия**

❻ **Гайка: 4 шт.**

❼ **Зажимная втулка: 2 шт.**

❽ **Держатель A: 2 шт.**

❾ **Держатель B: 2 шт.**

❿ **Держатель C: 4 шт.**

⓫ **Сейсмический кабель**

⓬ **Предохранительный ремень**

⓭ **Трафарет для установки**

1 Вырежьте квадратное отверстие в потолке для крепления микрофона.

- Используйте прилагаемый трафарет для установки, чтобы вырезать монтажное отверстие в соответствии с указанными размерами.
- Монтаж может быть невозможен в некоторых помещениях в зависимости от размещения каркаса потолка. Перед выбором места монтажа проверьте внутреннюю структуру потолка.
- Макс. толщина потолка для установки: 25 мм

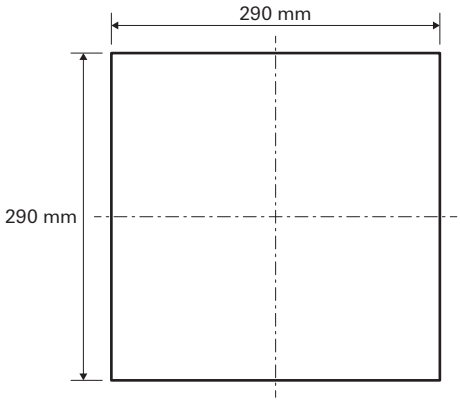

2 Прикрепите держатели A и держатели B к внутренней стороне потолка с помощью винтов (M4 × 10 мм). Отрегулируйте держатели C по высоте каркаса потолка и закрепите с помощью винтов (M4 × 10 мм).

- Прикрепите держатели A и B к потолку, совместив их с квадратным отверстием, вырезанным в потолке.
- Надежно прикрепите держатели A, B и C к каркасу потолка так, чтобы выдерживалась достаточная нагрузка.
- Если размещение каркаса потолка затрудняет обеспечение надежной установки, используйте гайки и болты для надежного крепления держателей A к монтажным отверстиям каркаса потолка. Применимый размер болтов для монтажных отверстий держателей A: W3/8 или M10

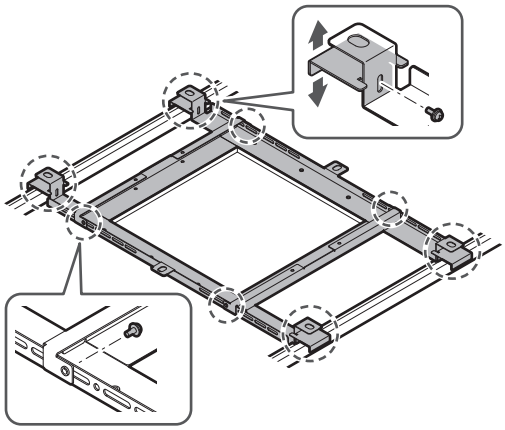

3 **Прикрепите адаптер для накладного крепления к адаптеру для утапливаемого крепления с помощью винтов (M4 × 10 мм).**

- При креплении совместите стрелки на адаптере для утапливаемого крепления и штамповку на адаптере для накладного крепления.

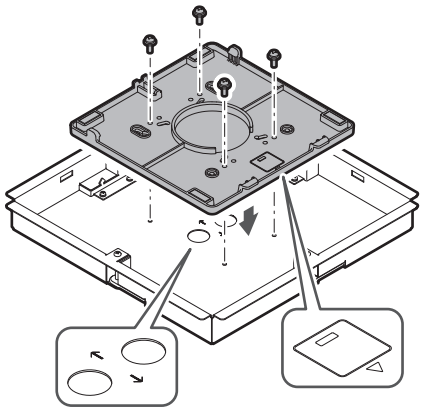

4 **Закрепите заглушку отверстия гайками.**

- Если используются оба отверстия, пропустите этот шаг и перейдите к следующему шагу.

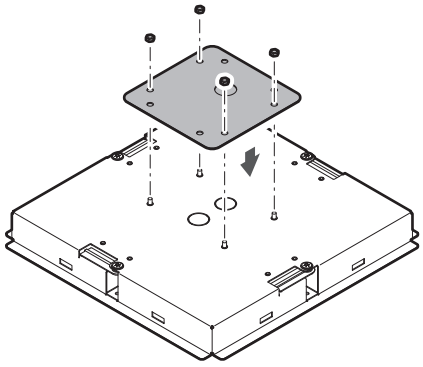

5 Прикрепите зажимные втулки.

- Надавите рукой на зажимную втулку сверху, чтобы вставить ее в отверстие для проводки.
- При подключении большого количества кабелей закрепите обе зажимные втулки без использования заглушки отверстия.

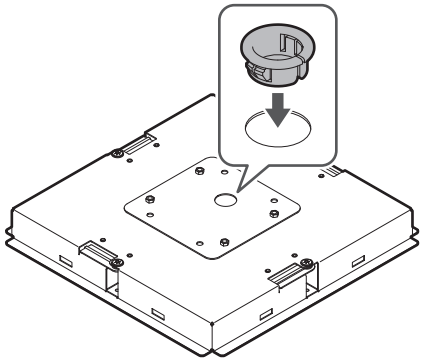

6 Проведите кабели внутри потолка.

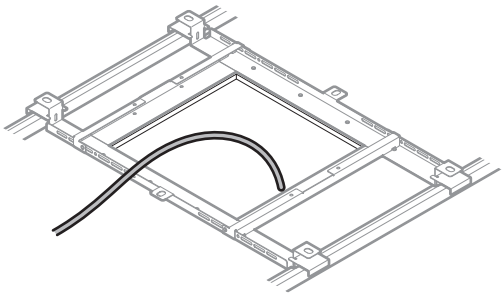

7 Прикрепите сейсмический кабель к каркасу потолка.

- Надежно прикрепите сейсмический кабель к прочной точке на каркасе потолка.
- Сдвиньте штифты разблокировки, чтобы освободить замок для регулировки кабеля.

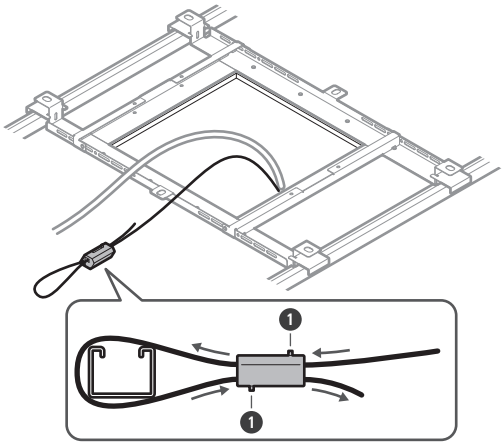

❶ Штифты разблокировки

- Прикрепите сейсмический кабель с минимально возможным провисанием кабеля.
- Использование сейсмического кабеля с большим запасом провисания может увеличить силу удара при падении микрофона и привести к аварийным ситуациям, травмам или повреждению микрофона.
- Если на сейсмический кабель оказывается воздействие от падения, замените кабель на новый.

8 **Пропустите кабель и сейсмический кабель через отверстие зажимной втулки в адаптере для утапливаемого крепления, вставьте адаптер для утапливаемого крепления в квадратное отверстие, вырезанное в потолке, и закрепите винтами, чтобы прикрепить адаптер для утапливаемого крепления.**

- Штамповка на адаптере для накладного крепления указывает на ориентацию микрофона.
- Надежно затяните крепежные винты при установке адаптера для утапливаемого крепления.

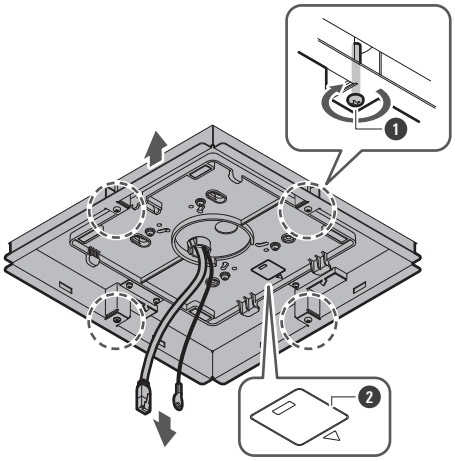

❶ Крепежные винты

❷ Штамповка, указывающая на ориентацию микрофона

9 **Прикрепите сейсмический кабель к микрофону с помощью винта для сейсмического кабеля.**

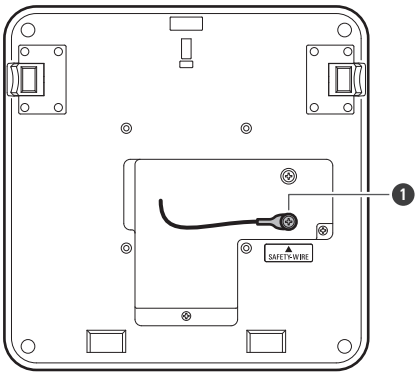

❶ Винт для сейсмического кабеля

10 Подсоедините проводные кабели к микрофону.

- Подробную информацию о подключении кабелей см. в разделе «Порядок подключения» (стр. 45).

11 Прикрепите микрофон к адаптеру для накладного крепления.

- Убедитесь, что выступ на адаптере для накладного крепления надежно зафиксирован на микрофоне, прежде чем надавить на другую сторону микрофона, чтобы закрепить его.

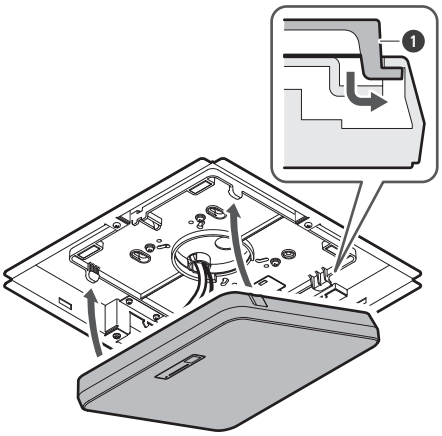

❶ Выступ на адаптере для накладного крепления

12 Прикрепите предохранительный ремень, зацепив его за адаптер для утапливаемого крепления и за накладку для утапливаемого крепления.

- Убедитесь, что предохранительный ремень закреплен в правильной позиции.

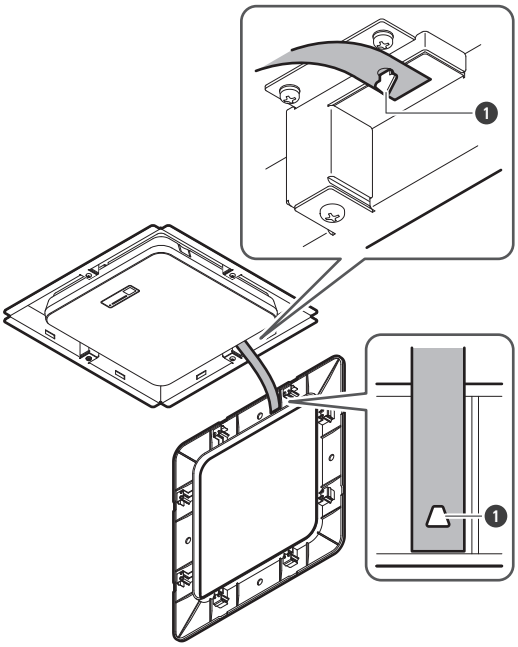

❶ Крючки для крепления предохранительного ремня

13 **Прикрепите накладку для утапливаемого крепления, вставив ее в адаптер для утапливаемого крепления.**

- Избегайте сгибания или скручивания предохранительного ремня при установке накладки для утапливаемого крепления.

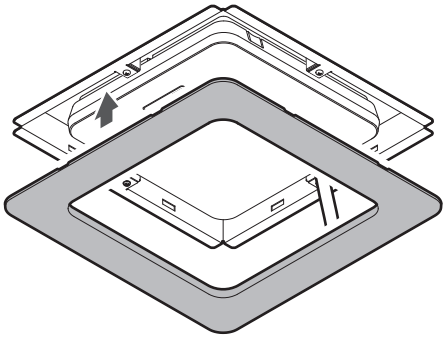

Монтаж на подвесной потолок

Монтаж на поверхности

Выполненный монтаж

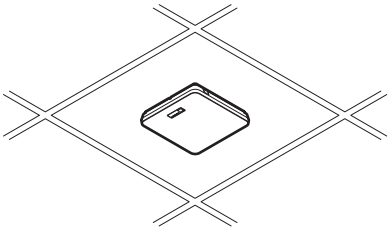

Детали, необходимые для монтажа

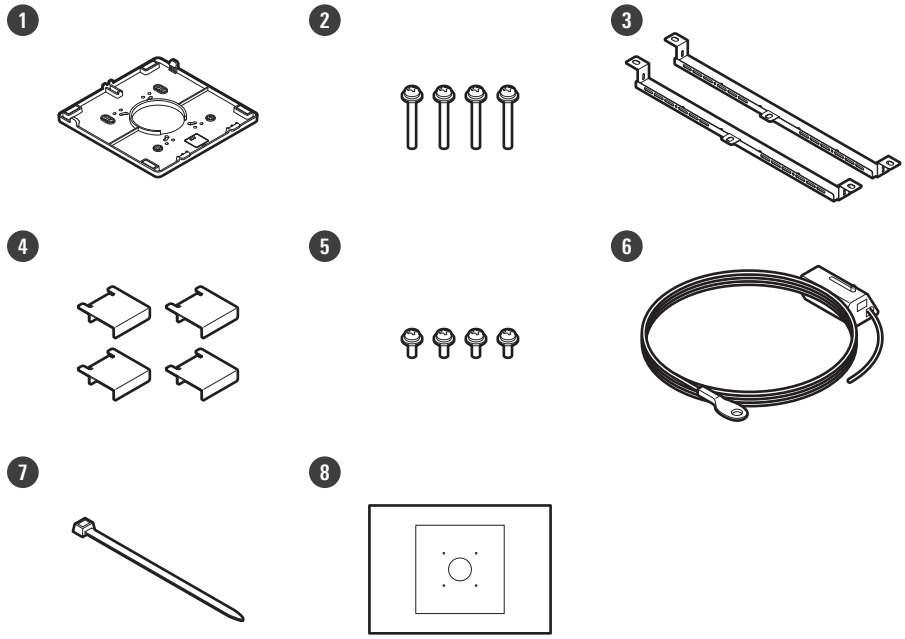

1. **Адаптер для накладного крепления**
2. **Винт (M4 × 50 мм): 4 шт.**
3. **Держатель A: 2 шт.**
4. **Держатель C: 4 шт.**
5. **Винт (M4 × 10 мм): 4 шт.**
6. **Сейсмический кабель**
7. **Кабельный хомут**
8. **Трафарет для установки**

1 **Снимите потолочную плитку в месте монтажа микрофона.**

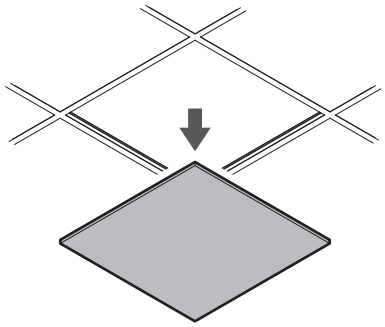

2 **Просверлите отверстия в потолочной плитке для крепления микрофона.**

- Используйте прилагаемый трафарет для установки, чтобы просверлить монтажные отверстия в соответствии с указанными размерами.
- Совместите монтажные отверстия с центром потолочной плитки.

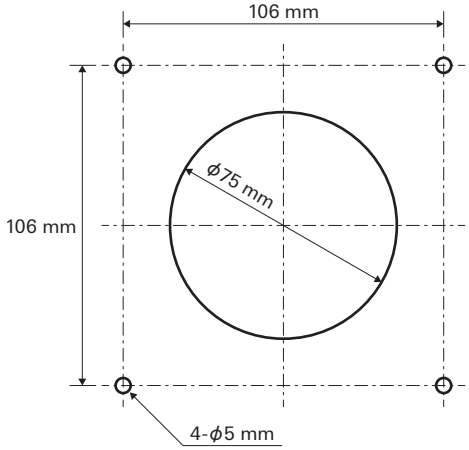

3 **Прикрепите держатели A за потолочной плиткой.**
Свободно прикрепите держатели C к держателям A с помощью винтов (M4 × 10 мм).

- Совместите отверстия для винтов в держателях A с отверстиями, просверленными в потолочной плитке для крепления.

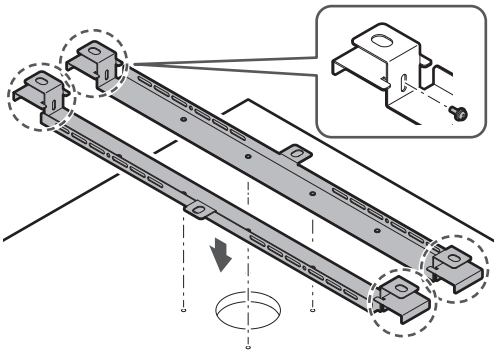

4 **Прикрепите адаптер для накладного крепления с помощью винтов (M4 × 50 мм).**

- Штамповка на адаптере для накладного крепления указывает на ориентацию микрофона.

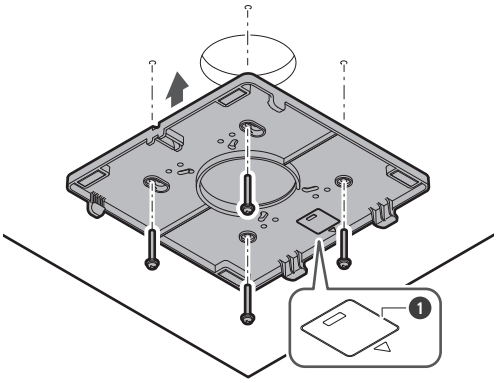

❶ Штамповка, указывающая на ориентацию микрофона

5 **Проведите кабели внутри потолка.**

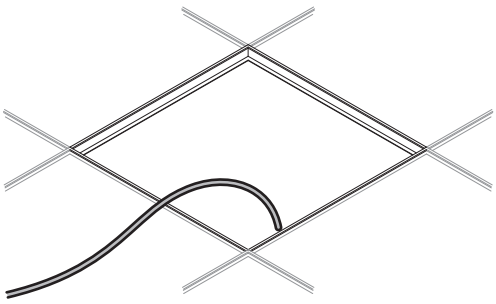

6 **Прикрепите сейсмический кабель к каркасу потолка.**

- Надежно прикрепите сейсмический кабель к прочной точке на каркасе потолка.
- Сдвиньте штифты разблокировки, чтобы освободить замок для регулировки кабеля.

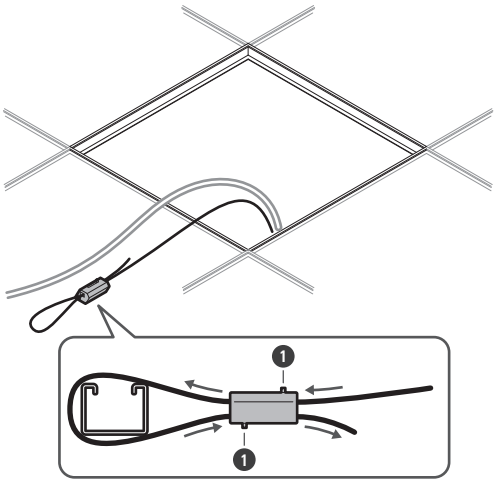

1 Штифты разблокировки

- Прикрепите сейсмический кабель с минимально возможным провисанием кабеля.
- Использование сейсмического кабеля с большим запасом провисания может увеличить силу удара при падении микрофона и привести к аварийным ситуациям, травмам или повреждению микрофона.
- Если на сейсмический кабель оказывается воздействие от падения, замените кабель на новый.

7 **Пропустите кабели и сейсмический кабель через отверстие в адаптере для накладного крепления и верните потолочную плитку на прежнее место.**

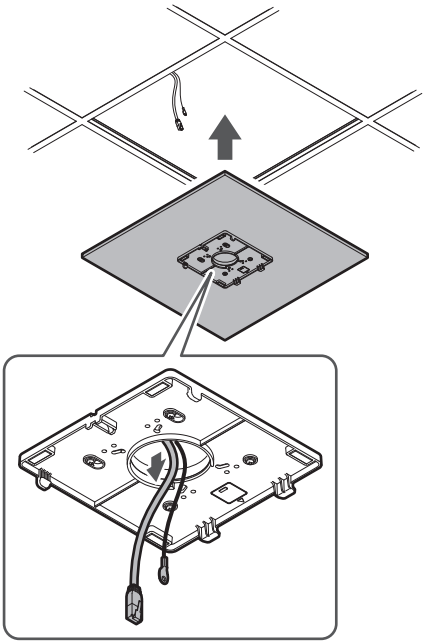

8 **Отрегулируйте сборку держателя C по высоте каркаса потолка и затяните винты (M4 × 10 мм) для крепления.**

- Надежно прикрепите держатели A и C к каркасу потолка так, чтобы выдерживалась достаточная нагрузка.
- Если размещение каркаса потолка затрудняет обеспечение надежной установки, используйте гайки и болты для надежного крепления держателей A к монтажным отверстиям каркаса потолка. Применимый размер болтов для монтажных отверстий держателей A: W3/8 или M10

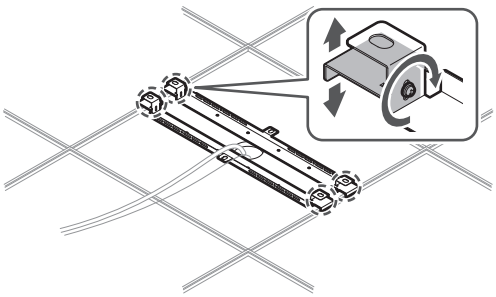

9 **Прикрепите сейсмический кабель к микрофону с помощью винта для сейсмического кабеля.**

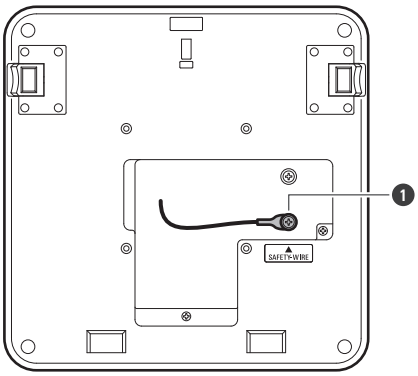

❶ Винт для сейсмического кабеля

10 **Подсоедините проводные кабели к микрофону.**

- Подробную информацию о подключении кабелей см. в разделе «Порядок подключения» (стр. 45).

11 **Пропустите кабельный хомут через микрофон и адаптер для накладного крепления, чтобы прикрепить микрофон к адаптеру для накладного крепления.**

- Убедитесь, что выступ на адаптере для накладного крепления надежно зафиксирован на микрофоне, прежде чем надавить на другую сторону микрофона, чтобы закрепить его.

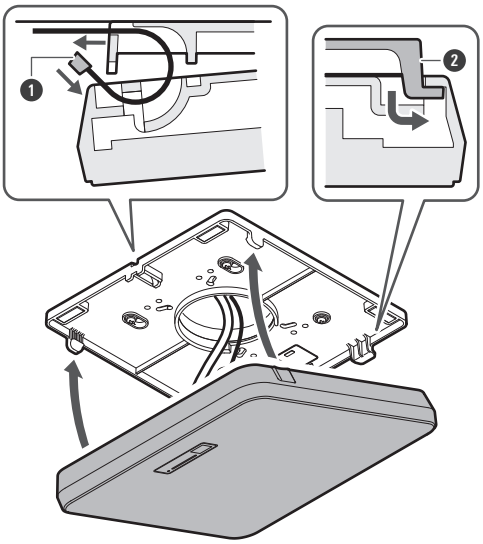

❶ Кабельный хомут

❷ Выступ на адаптере для накладного крепления

12 **Затяните кабельный хомут для фиксации.**

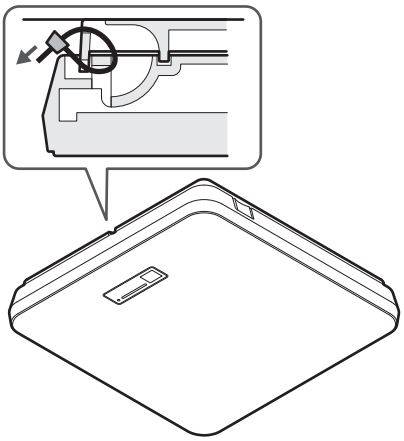

Скрытый монтаж

Выполненный монтаж

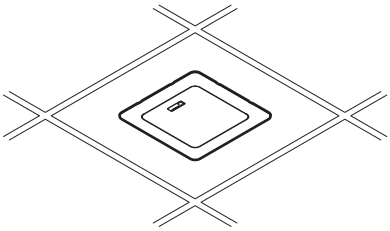

Детали, необходимые для монтажа

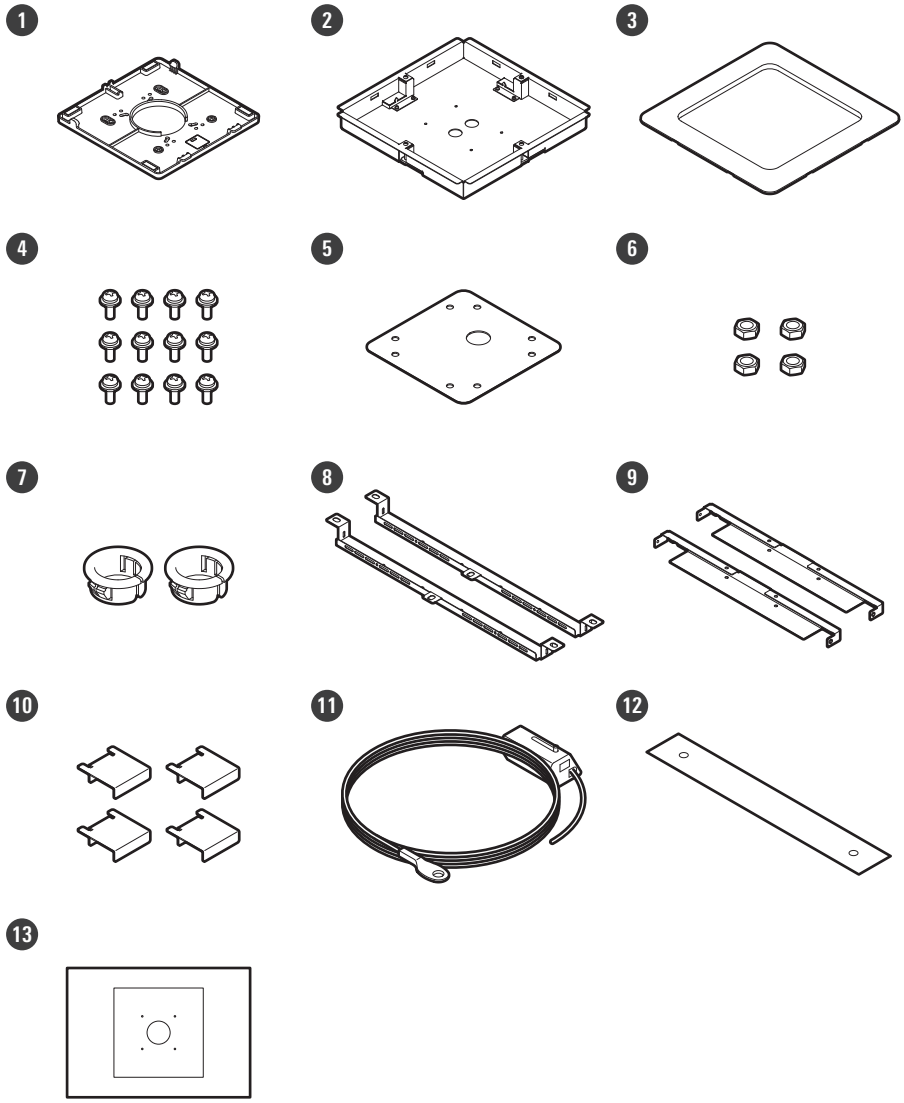

1. **Адаптер для накладного крепления**
2. **Адаптер для утапливаемого крепления**
3. **Накладка для утапливаемого крепления**
4. **Винт (M4 × 10 мм): 12 шт.**
5. **Заглушка отверстия**
6. **Гайка: 4 шт.**
7. **Зажимная втулка: 2 шт.**
8. **Держатель A: 2 шт.**
9. **Держатель B: 2 шт.**
10. **Держатель C: 4 шт.**
11. **Сейсмический кабель**
12. **Предохранительный ремень**

⓭ Трафарет для установки

1 Снимите потолочную плитку в месте монтажа микрофона.

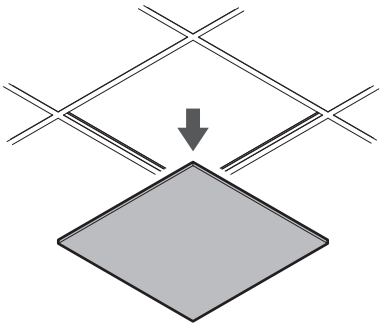

2 Вырежьте квадратное отверстие в потолке для крепления микрофона.

- Используйте прилагаемый трафарет для установки, чтобы вырезать монтажное отверстие в соответствии с указанными размерами.
- Совместите монтажные отверстия с центром потолочной плитки.
- Макс. толщина потолочной плитки для установки: 25 мм

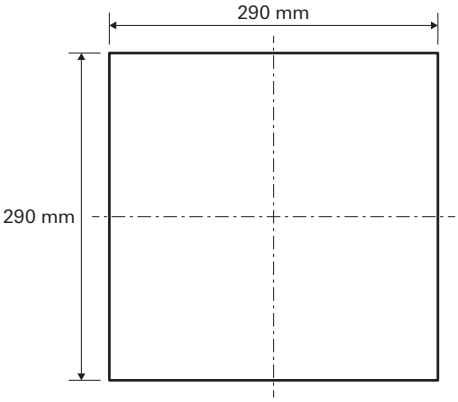

3 Прикрепите держатели A к держателям B с помощью винтов (M4 × 10 мм).
Свободно прикрепите держатели C к держателям A с помощью винтов (M4 × 10 мм).

- Прикрепите держатели A и B к потолку, совместив их с квадратным отверстием, вырезанным в потолочной плитке.

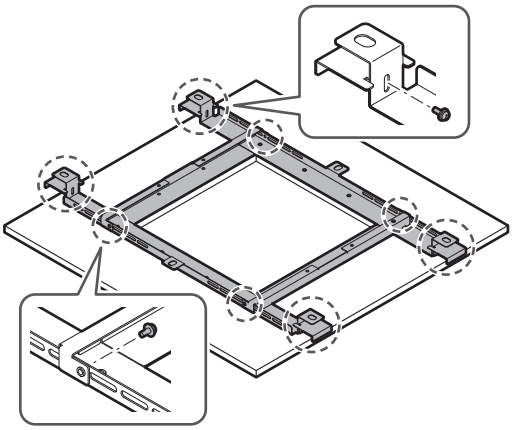

4 **Прикрепите адаптер для накладного крепления к адаптеру для утапливаемого крепления с помощью винтов (M4 × 10 мм).**

- При креплении совместите стрелки на адаптере для утапливаемого крепления и штамповку на адаптере для накладного крепления.

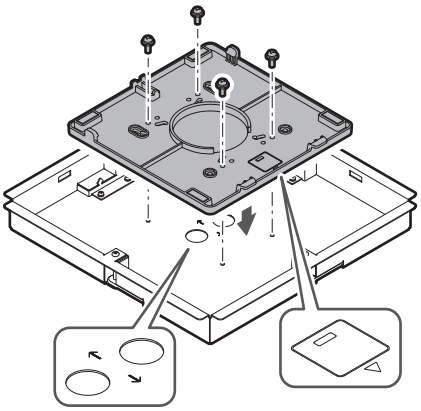

5 **Закрепите заглушку отверстия гайками.**

- Если используются оба отверстия, пропустите этот шаг и перейдите к следующему шагу.

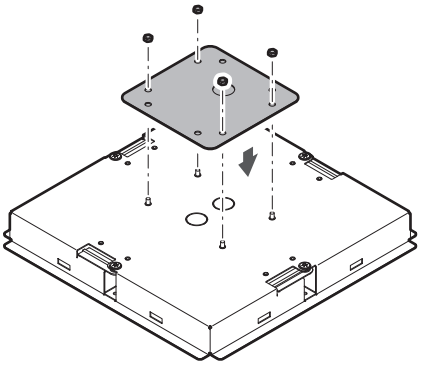

6 Прикрепите зажимные втулки.

- Надавите рукой на зажимную втулку сверху, чтобы вставить ее в отверстие для проводки.
- При подключении большого количества кабелей закрепите обе зажимные втулки без использования заглушки отверстия.

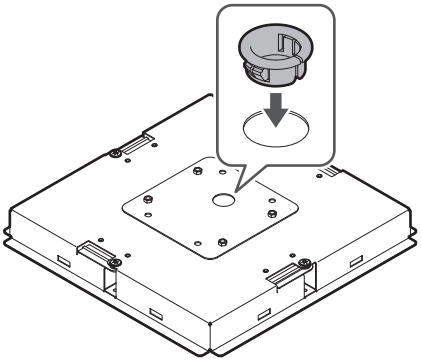

7 Вставьте адаптер для утапливаемого крепления в квадратное отверстие, вырезанное в потолочной плитке, и закрепите винтами, чтобы прикрепить адаптер для утапливаемого крепления.

- Штамповка на адаптере для накладного крепления указывает на ориентацию микрофона.
- Надежно затяните крепежные винты при установке адаптера для утапливаемого крепления.

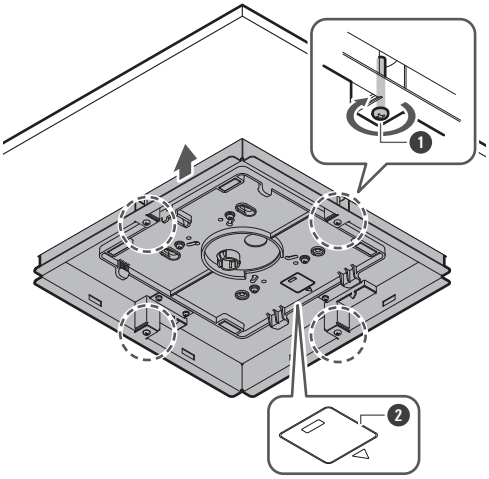

1 Крепежные винты

2 Штамповка, указывающая на ориентацию микрофона

8 Проведите кабели внутри потолка.

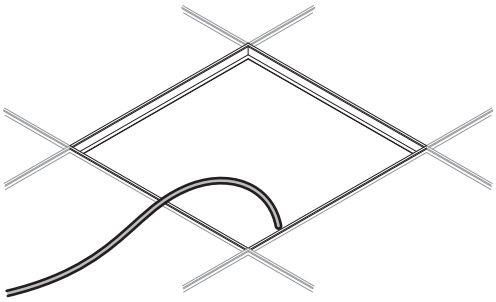

9 **Прикрепите сейсмический кабель к каркасу потолка.**

- Надежно прикрепите сейсмический кабель к прочной точке на каркасе потолка.
- Сдвиньте штифты разблокировки, чтобы освободить замок для регулировки кабеля.

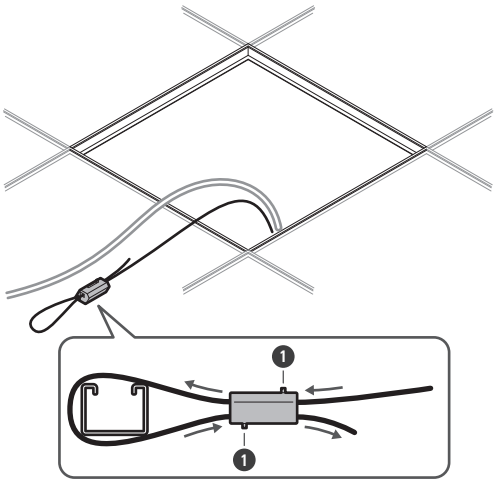

1 Штифты разблокировки

- Прикрепите сейсмический кабель с минимально возможным провисанием кабеля.
- Использование сейсмического кабеля с большим запасом провисания может увеличить силу удара при падении микрофона и привести к аварийным ситуациям, травмам или повреждению микрофона.
- Если на сейсмический кабель оказывается воздействие от падения, замените кабель на новый.

10 **Пропустите кабели и сейсмический кабель через зажимную втулку в адаптере для утапливаемого крепления и верните потолочную плитку на прежнее место.**

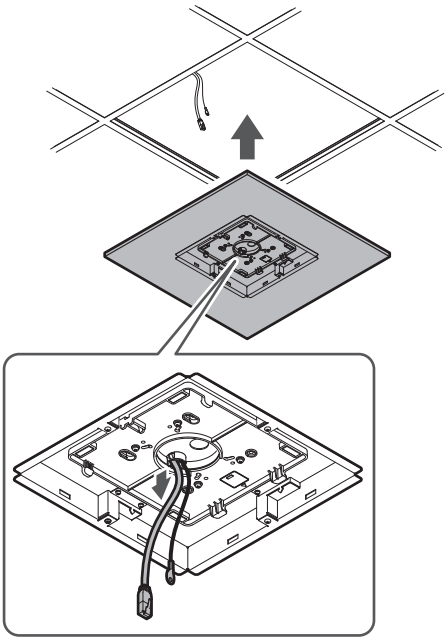

11 **Отрегулируйте сборку держателя C по высоте каркаса потолка и затяните винты (M4 × 10 мм) для крепления.**

- Надежно прикрепите держатели A, B и C к каркасу потолка так, чтобы выдерживалась достаточная нагрузка.
- Если размещение каркаса потолка затрудняет обеспечение надежной установки, используйте гайки и болты для надежного крепления держателей A к монтажным отверстиям каркаса потолка. Применимый размер болтов для монтажных отверстий держателей A: W3/8 или M10

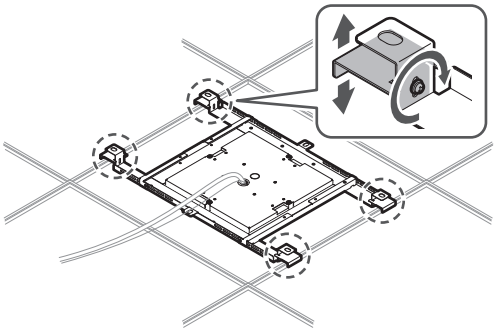

12 **Прикрепите сейсмический кабель к микрофону с помощью винта для сейсмического кабеля.**

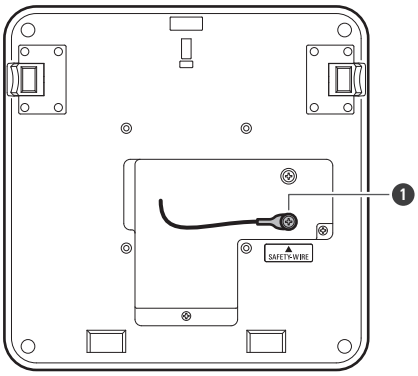

❶ Винт для сейсмического кабеля

13 Подсоедините проводные кабели к микрофону.

- Подробную информацию о подключении кабелей см. в разделе «Порядок подключения» (стр. 45).

14 Прикрепите микрофон к адаптеру для накладного крепления.

- Убедитесь, что выступ на адаптере для накладного крепления надежно зафиксирован на микрофоне, прежде чем надавить на другую сторону микрофона, чтобы закрепить его.

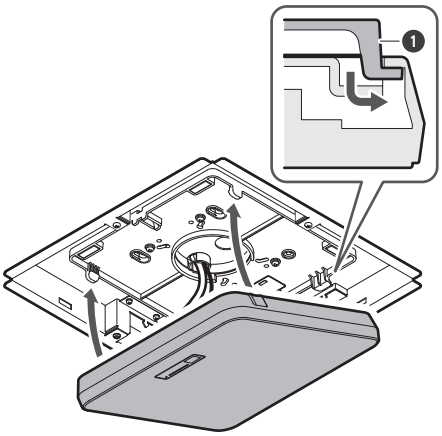

❶ Выступ на адаптере для накладного крепления

15 Прикрепите предохранительный ремень, зацепив его за адаптер для утапливаемого крепления и за накладку для утапливаемого крепления.

- Убедитесь, что предохранительный ремень закреплен в правильной позиции.

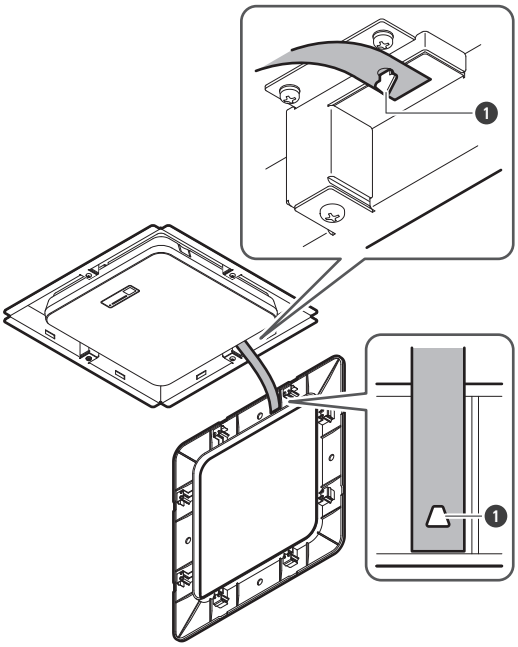

❶ Крючки для крепления предохранительного ремня

16 **Прикрепите накладку для утапливаемого крепления, вставив ее в адаптер для утапливаемого крепления.**

- Избегайте сгибания или скручивания предохранительного ремня при установке накладки для утапливаемого крепления.

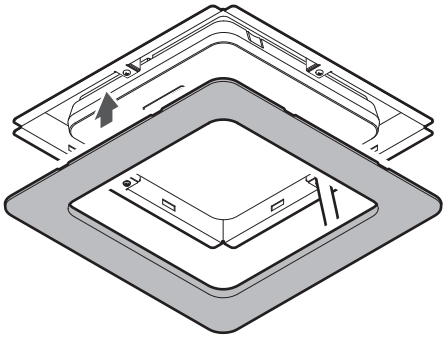

Монтаж с помощью крепления VESA

Монтаж возможен с помощью имеющегося в продаже крепления VESA.
Стандартные размеры крепления VESA: шаг 75 мм
Отверстие для крепежного винта: M4 (глубина 8 мм)

- Не используйте винты длиной, превышающей суммарное значение глубины отверстия для крепежного винта (8 мм) данного изделия и толщины крепежной части винта крепления VESA. Обязательно ознакомьтесь с руководством по эксплуатации для крепления VESA.

- Затяните винты, чтобы не допустить ослабления.
  Момент затяжки винта: 1,2 Нм или менее
- Чтобы предотвратить падение устройства, зафиксируйте сейсмический кабель на микрофоне перед тем, как закрепить его в прочном месте на конструкции крепления VESA.

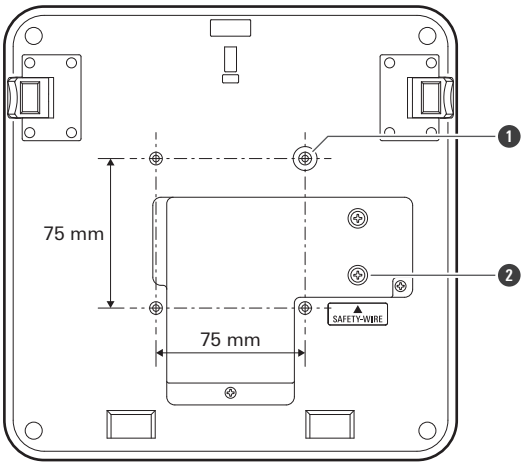

❶ Винтовые отверстия для крепления VESA

❷ Винт для сейсмического кабеля

Извлечение микрофона

Монтаж на поверхности

1 **Отрежьте кабельный хомут, с помощью которого микрофон крепится к адаптеру для накладного крепления.**

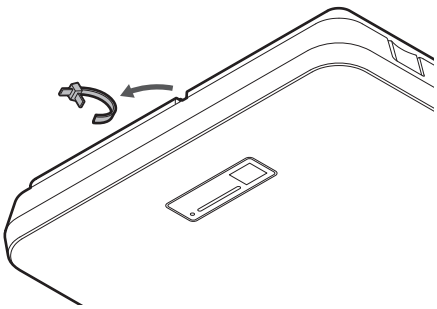

2 **Извлеките микрофон из адаптера для накладного крепления, нажав на кнопку фиксатора на микрофоне.**

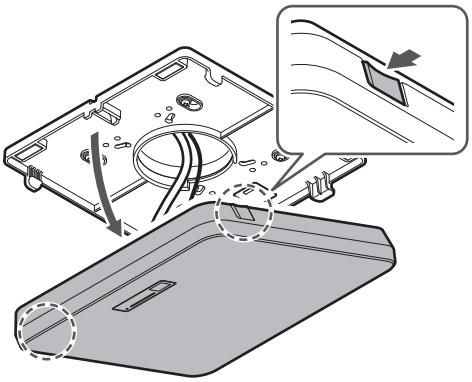

Скрытый монтаж

1 **Вставьте плоскую отвертку между углублениями, расположенными по бокам накладки для утапливаемого крепления (по два с каждой стороны) и адаптера для утапливаемого крепления. Затем опустите и снимите накладку для утапливаемого крепления.**

- Выступы на накладке для утапливаемого крепления зацепляются за адаптер для утапливаемого крепления. Вставьте плоскую отвертку как можно дальше в углубление накладки для утапливаемого крепления и опустите накладку для утапливаемого крепления вниз, нажимая на выступ.
- Извлечение можно облегчить, отсоединив один выступ перед опусканием накладки для утапливаемого крепления.
- Снимите предохранительный ремень вместе с накладкой для утапливаемого крепления.

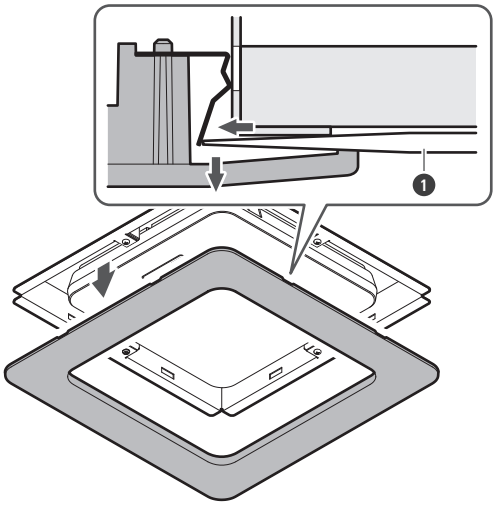

❶ Плоская отвертка

2 **Извлеките микрофон из адаптера для накладного крепления, нажав на кнопку фиксатора на микрофоне.**

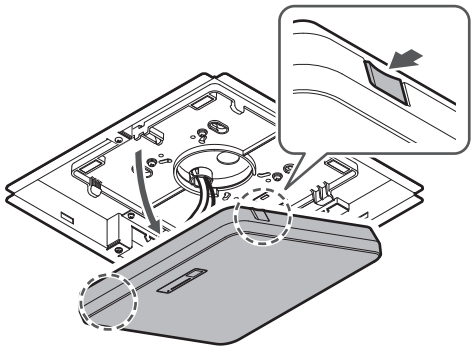

Порядок подключения

Примеры подключения системы

ATND1061LK (подключение только одного устройства)

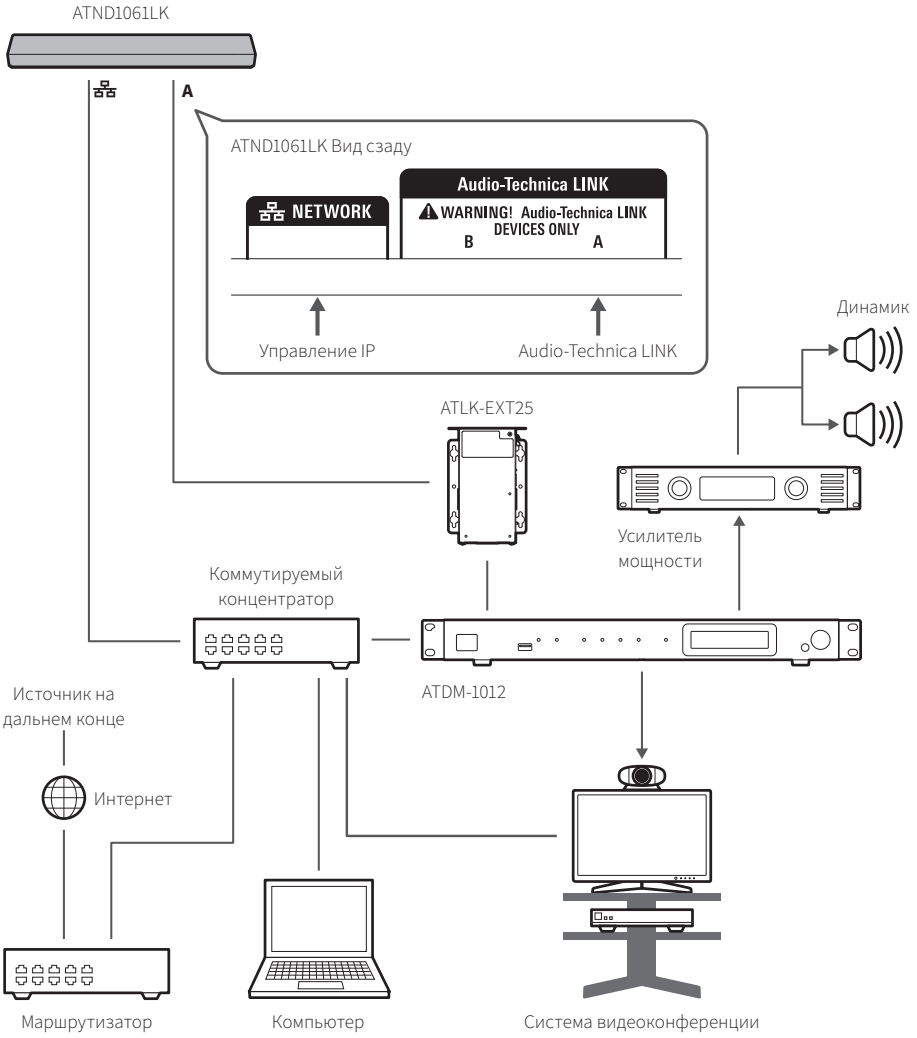

- Для использования ATLK-EXT25 необходимы выпрямитель переменного тока (продается отдельно) или коммутируемый концентратор с поддержкой PoE.

ATND1061LK (подключение нескольких устройств)

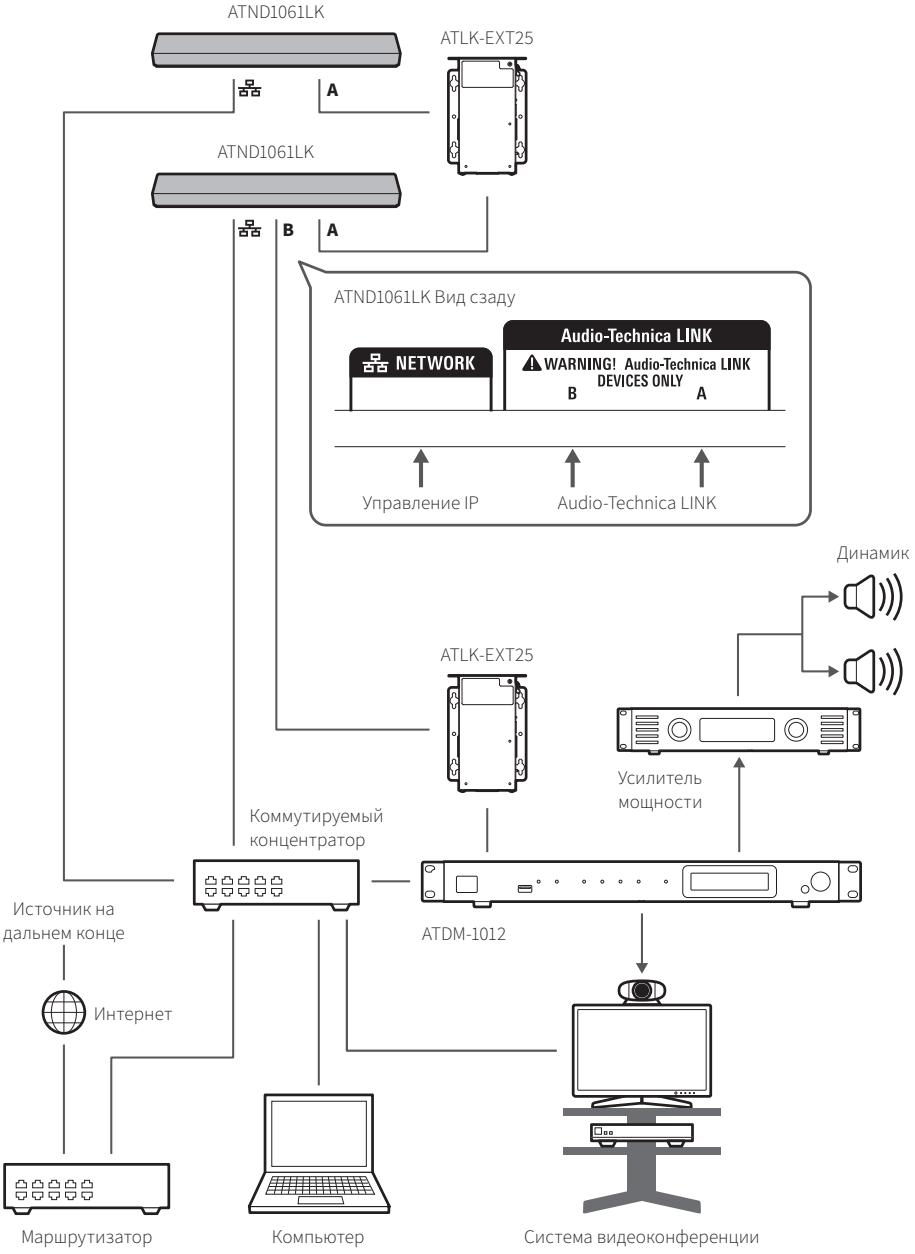

- Для использования ATLK-EXT25 необходимы выпрямитель переменного тока (продается отдельно) или коммутируемый концентратор с поддержкой PoE.
- Количество устройств, которые можно подключить к ATLK-EXT25, зависит от условий установки второго и последующих устройств ATND1061LK. Предварительно проверьте совместимость с помощью симулятора Audio-Technica или обратитесь к местному дилеру компании Audio-Technica.

ATND1061DAN (одножильный кабель)

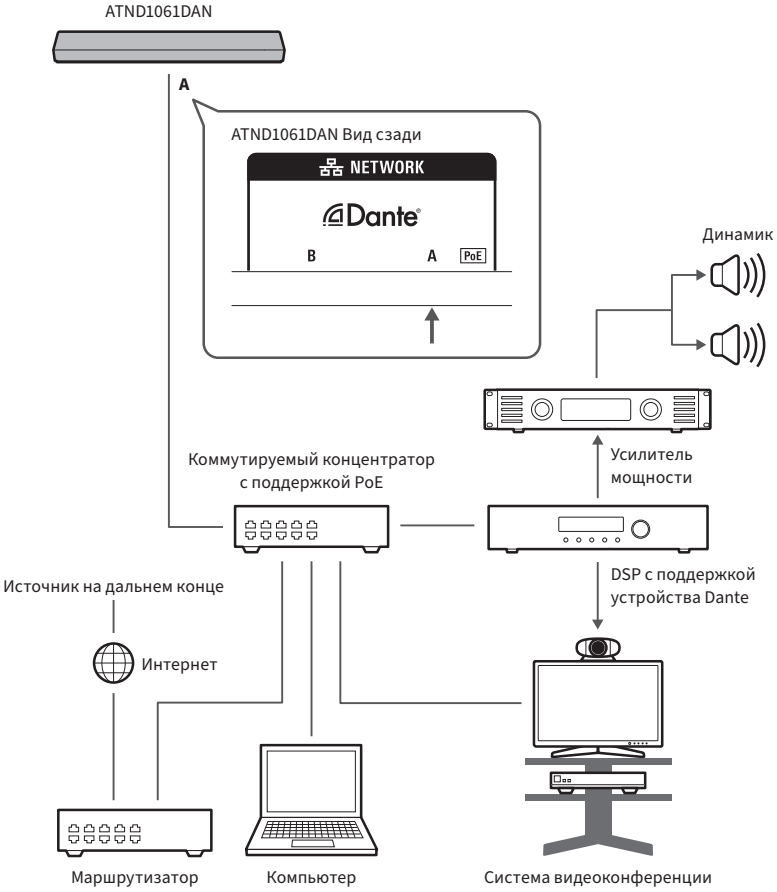

ATND1061DAN (режим разделения)

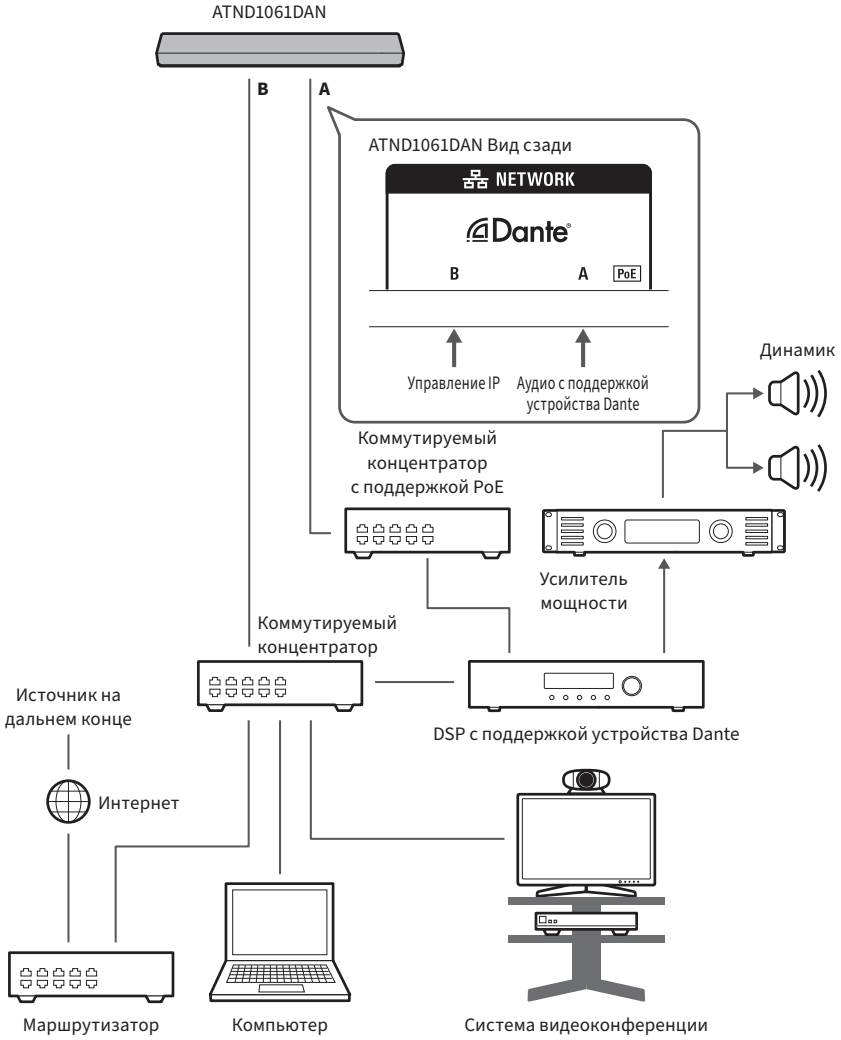

ATND1061DAN (подключение нескольких устройств)

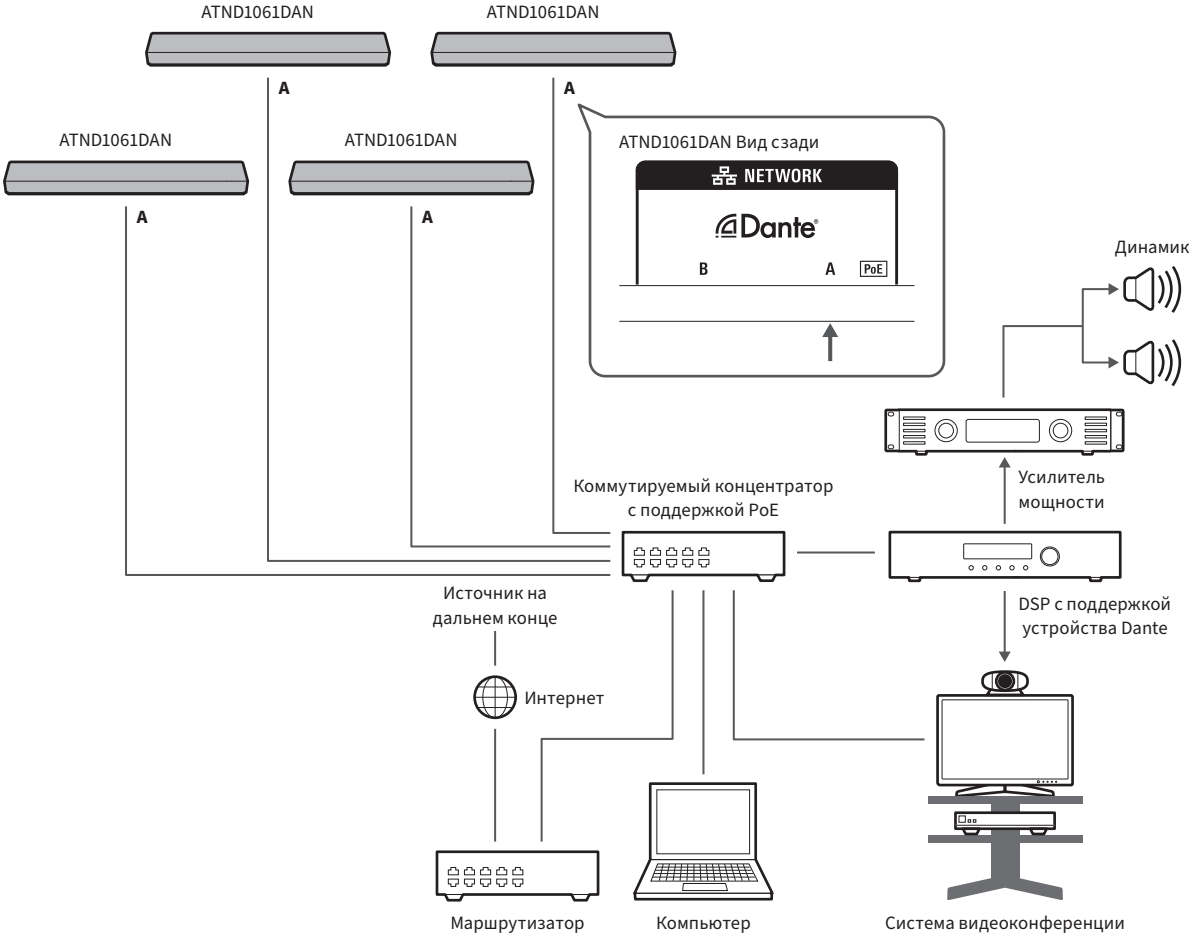

- Подробнее о настройках автоматического микширования при подключении нескольких устройств см. в Руководстве по эксплуатации -Версия для Digital Microphone Manager-.

ATND1061DAN (одножильный кабель и аналоговый вход/выход)

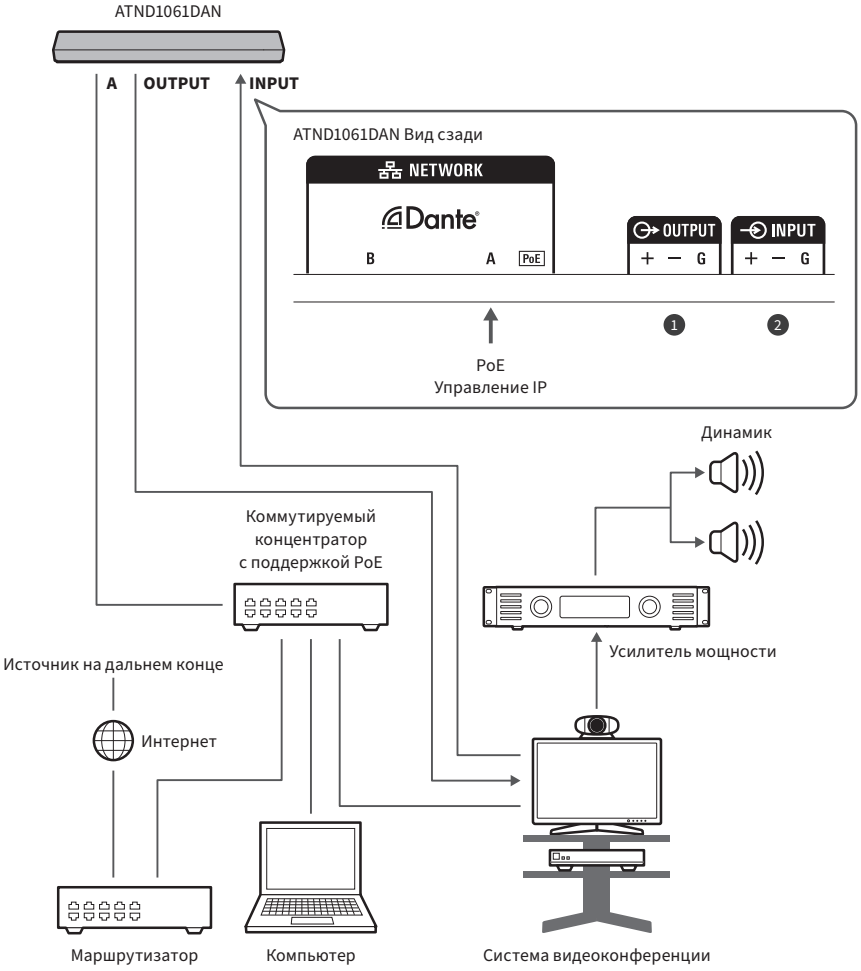

❶ OUTPUT: Подключение к аналоговому входу для системы видеоконференций (передача на дальний конец)

❷ INPUT: Подключение к аналоговому выходу для системы видеоконференций (источник на дальнем конце)

Подключение соединителей типа евроблок

1 **Зачистите и подключите кабель, как показано на схеме.**

- Многожильные провода не следует паять.

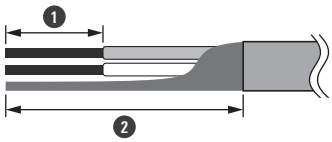

❶ Прибл. 5 мм
❷ Прибл. 20 мм

2 С помощью отвертки с плоским жалом ослабьте винты.

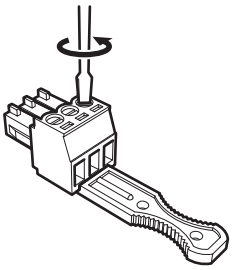

3 Сверьтесь с таблицей назначения выводов и подключите каждый кабель.

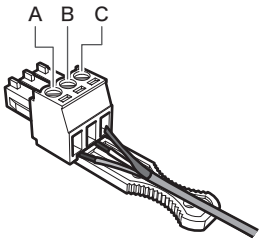

Разъем	Назначение выводов
INPUT	A (+: положительный полюс) B (–: отрицательный полюс) C (G: земля)
OUTPUT	A (+: положительный полюс) B (–: отрицательный полюс) C (G: земля)
GPI	A (1: GPI1) B (2: GPI2) C (G: земля)

4 Затяните болты и с помощью кабельного хомута соедините кабели в пучок.

- Используйте доступный в продаже кабельный хомут.

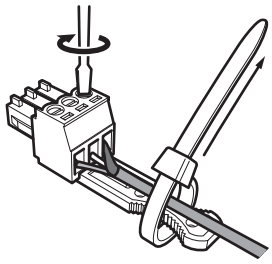

5 **Подключите соединитель типа евроблок к микрофону.**

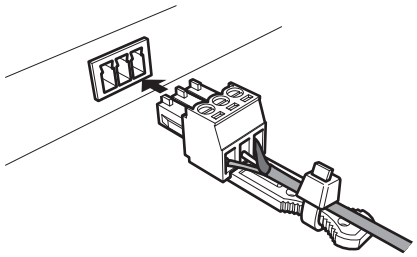

GPI-порт

Функцию GPI-порта можно выбрать в разделе «GPI Setting» в Digital Microphone Manager.
Функция, назначенная для GPI-порта, выполняется при закрывании GPI-порта и порта заземления.
Необходимо закрыть их не менее чем на 0,5 секунды.

Элемент	Описание
Mute	Выключить звук (Открыть -> Закрыть). Включить звук (Закрыть -> Открыть).
Power Save Mode	Включить/выключить режим энергосбережения (Открыть -> Закрыть).
Reboot	Перезагрузить (Открыть -> Закрыть).

Кнопка сброса

Вставьте кончик булавки или другого тонкого приспособления и нажмите кнопку сброса, чтобы перезагрузить микрофон.

- Сброс может быть выполнен только в нормальном рабочем режиме.
  Нажатие кнопки сброса в режиме энергосбережения восстановит нормальный режим работы.

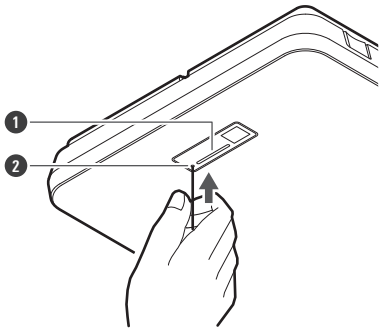

1 Индикаторная лампочка

2 Кнопка сброса

Проверка режима сети

1 **Нажмите кнопку сброса.**

Индикаторная лампочка	Настройка режима IP Config Mode
Мигает зеленым цветом	Auto
Мигает оранжевым цветом	Static

Сброс настроек сети

Произойдет сброс следующих настроек сети.

- IP Control & Web Remote Port Settings
- Allow Discovery
- IP Control Settings

1 **Нажмите и удерживайте кнопку сброса примерно в течение 3 секунд. Когда индикаторная лампочка начнет попеременно гореть красным и оранжевым цветом, отпустите кнопку сброса.**

2 **Нажмите кнопку сброса, пока индикаторная лампочка попеременно горит красным и оранжевым цветом.**

- Если в течение 5 секунд после переключения индикаторной лампочки между красным и оранжевым цветом микрофон не будет работать, он снова вернется в нормальный рабочий режим.

» **Начнется сброс настроек сети.**

Сброс к заводским настройкам

В результате сброса к заводским настройкам все параметры будут возвращены к заводским настройкам по умолчанию.

- Настройки «Dante Network Configuration» не будут сброшены.

1 **Нажмите и удерживайте кнопку сброса примерно в течение 8 секунд. Когда индикаторная лампочка начнет попеременно гореть зеленым и оранжевым цветом, отпустите кнопку сброса.**

2 **Нажмите кнопку сброса, пока индикаторная лампочка попеременно горит зеленым и оранжевым цветом.**

- Если в течение 5 секунд после переключения индикаторной лампочки между зеленым и оранжевым цветом микрофон не будет работать, он снова вернется в нормальный рабочий режим.

» **Начнется сброс к заводским настройкам. Микрофон автоматически перезагрузится после завершения сброса к заводским настройкам.**

- Во время сброса к заводским настройкам оставьте кабель подключенным к микрофону.

Digital Microphone Manager

Digital Microphone Manager - это программное приложение, которое поддерживает работу цифровых микрофонов (поддерживаемые модели) от Audio-Technica. Оно позволяет пользователям создавать проекты, настраивать параметры микрофонов и аудио, а также задавать диапазон охвата микрофона, соответствующий планировке помещений, в которых фактически установлены микрофоны. Оно также позволяет пользователям выполнять редактирование в режиме реального времени и отображать положение динамиков в онлайн-среде, что является полезной функцией для корректировки расширенных настроек на месте.

- Для использования этого устройства требуется Digital Microphone Manager.
- Скачайте программу установки с веб-сайта Audio-Technica (https://www.audio-technica.com/) для вашей страны или региона.
- После установки Digital Microphone Manager запустите его и настройте параметры для данного устройства.
- Подробнее о настройках см. в Руководстве по эксплуатации -Версия для Digital Microphone Manager-.

Audio-Technica LINK

В микрофоне ATND1061LK используется запатентованный формат «Audio-Technica LINK» для передачи аудиосигналов и подачи питания на устройства.

- Обеспечивает последовательное соединение для многоканальной передачи.
- Обеспечивает высокоскоростную передачу сигнала с низкой задержкой для стабильного управления и передачи многоканальных несжатых аудиосигналов.
- Позволяет индивидуально назначать многоканальные аудиосигналы от ATND1061LK на входные каналы микшера.
- Расширяет возможности подключения, поскольку соответствует стандартам Ethernet и может быть подключен с помощью LAN-кабеля общего назначения.

- Обязательно используйте LAN-кабель CAT5e или выше, проводник диаметром 24 AWG или больше и экран.

- Подключение с устройствам серии ATUC-50 и ATUC-IR невозможно.

Dante Controller (только для ATND1061DAN)

- ATND1061DAN совместим с аудиосетью Dante.
  Настройки входов/выходов для устройств Dante можно задать с помощью Dante Controller (приложение, предоставляемое компанией Audinate). Для получения информации о Dante Controller посетите веб-сайт Audinate (https://www.audinate.com).
- ATND1061DAN поддерживает работу в режиме AES67. Для работы с AES67 включите режим AES67 в Dante Controller и перезапустите микрофон. Чтобы получить информацию, свяжитесь с компанией Audinate.

Список каналов Dante

Вход (Передатчик Dante)

Наименование, отображаемое в Dante Controller	Описание
AEC Ref In	Вводит цифровые аудиосигналы, используемые в качестве исходных сигналов AEC.
Sum In	Используется для автоматического микширования при подключении нескольких устройств. Вводит сигналы управления от основного (Primary) микрофона.
Chain In	Используется для автоматического микширования при подключении нескольких устройств. Вводит сигналы управления от предыдущего микрофона в схеме.
Mix In	Используется для автоматического микширования при подключении нескольких устройств. Используется основным (Primary) микрофоном для ввода сигналов автоматического микширования с других (Follower) микрофонов.

Выход (Приемник Dante)

Наименование, отображаемое в Dante Controller	Описание
CH1	Аудиовыход Coverage Zone
CH2	Аудиовыход №1 Priority Zone
CH3	Аудиовыход №2 Priority Zone
CH4	Аудиовыход №3 Priority Zone
CH5	Аудиовыход №4 Priority Zone
CH6/AutoMix	Аудиовыход №5 Priority Zone или выход сигнала автоматического микширования (можно выбрать)
AEC Ref/Voice Lift Out	Вывод исходных сигналов AEC, используемых для AEC при автоматическом микшировании каналов. Также возможен вывод функции Voice Lift.
Sum Out	Используется для автоматического микширования при подключении нескольких устройств. Выводит сигналы управления на следующий микрофон.

Веб-интерфейс Web Remote

Что такое веб-интерфейс Web Remote?

Web Remote – это веб-приложение для управления микрофонами. С помощью веб-интерфейса Web Remote можно удаленно выполнять задачи с ПК под управлением Windows или Mac (далее — «управляющее устройство»).

- Проверка состояния микрофона
- Изменение настроек микрофона

Что такое «Locate»?

«Locate» — это программа запуска приложения, используемая для веб-интерфейса Web Remote. «Locate» запускается после установления соединения с управляющим устройством. С помощью приложения «Locate» пользователю предоставляется быстрый доступ к веб-интерфейсу Web Remote без необходимости ввода IP-адреса, присвоенного установленному микрофону.

- Если вам известен IP-адрес микрофона, можно запустить веб-интерфейс Web Remote, не используя приложение «Locate».

Рекомендуемое окружение

ОС с поддержкой веб-интерфейса Web Remote и приложения «Locate»

- Microsoft Windows 10 или более поздней версии
- macOS Big Sur или более поздней версии

Рекомендуемые веб-браузеры для работы с веб-интерфейсом Web Remote

- Google Chrome (Windows)
- Mozilla Firefox (Windows)
- Safari (macOS)

- Минимальный размер экрана для использования веб-интерфейса Web Remote составляет 1024 × 768 пикселей. Используйте для управляющего устройства монитор, достаточно большой для отображения экрана веб-интерфейса Web Remote в веб-браузере.

Подготовка к использованию веб-интерфейса Web Remote

Подключение микрофона к управляющему устройству

1 **Подключите управляющее устройство к микрофону с помощью проводного или беспроводного соединения.**

2 **Выполните настройку сети управляющего устройства для подключения его к сети.**

- Микрофон поставляется с заводскими настройками параметра «Auto» режима «IP Config Mode». Для подключения с использованием статического IP-адреса установите параметр «Static» режима «IP Config Mode».

Настройка приложения «Locate»

1 **Загрузите на управляющее устройство установщик приложения «Locate».**

- Скачайте программу установки с веб-сайта Audio-Technica (https://www.audio-technica.com/) для вашей страны или региона.

2 **Дважды щелкните загруженный файл «setup.exe».**

» **Откроется мастер установки.**

3 **Установите приложение «Locate», следуя указаниям на экране.**

» **После завершения установки на рабочем столе появляется значок приложения «Locate».**

4 **Убедитесь в том, что микрофон подсоединен к той же сети, что и управляющее устройство, перед тем, как дважды щелкнуть значок приложения «Locate».**

» **Запуск приложения «Locate». Микрофоны, подсоединенные к сети, определяются автоматически.**

5 **Выберите микрофон, параметры которого требуется изменить через веб-интерфейс Web Remote и нажмите «Open».**

» **На экране отобразится окно входа в Setting & Maintenance.**

- Функция «Identify» недоступна в приложении «Locate». Используйте функцию Digital Microphone Manager для идентификации подключенных микрофонов.

Запуск веб-интерфейса Web Remote

Запуск с помощью приложения «Locate»

1 **Запустите приложение «Locate», установленное на управляющем устройстве.**

2 **Выберите из списка микрофон, который необходимо подключить к веб-интерфейсу Web Remote.**

» **Как только запустится веб-интерфейс Web Remote, на экране отобразится окно Setting & Maintenance.**

Запуск веб-интерфейса Web Remote с помощью указания IP-адреса

Если вам известен IP-адрес микрофона, можно запустить веб-интерфейс Web Remote, непосредственно указав IP-адрес.

1 **Откройте веб-браузер на управляющем устройстве.**

2 **Введите IP-адрес микрофона, который необходимо подключить к веб-интерфейсу Web Remote.**

» **Как только запустится веб-интерфейс Web Remote, на экране отобразится окно Setting & Maintenance.**

Основные операции на экране Setting & Maintenance

На этом экране отображаются расширенные настройки для всей системы, а также утилиты для использования во время технического обслуживания или при возникновении неисправностей.

1 **Нажмите «>», чтобы открыть меню настроек, и выберите настройки.**

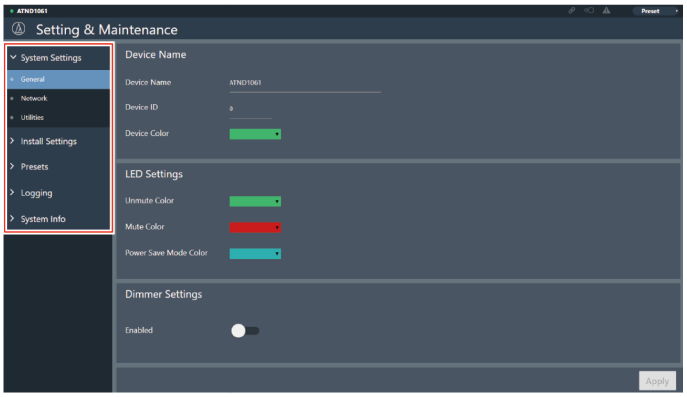

2 **Для настроек, требующих ввода текста, щелкните поле настройки для ввода текста.**

3 **Для настроек, требующих выбора из выпадающего меню, нажмите «▼» в поле для настройки и сделайте выбор из выпадающего меню.**

4 **Для настроек, требующих использования переключателя, нажмите на переключатель.**

- Переключение между режимами ON (синий) и OFF (без цвета) будет происходить при каждом нажатии.

5 **Для настроек, требующих выбора значений, нажмите «V» или «Λ» в поле для настройки.**

- Значение будет увеличиваться или уменьшаться с каждым нажатием.

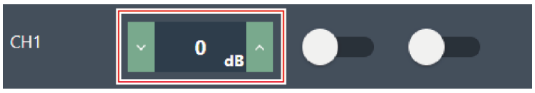

6 **Нажмите «Apply».**

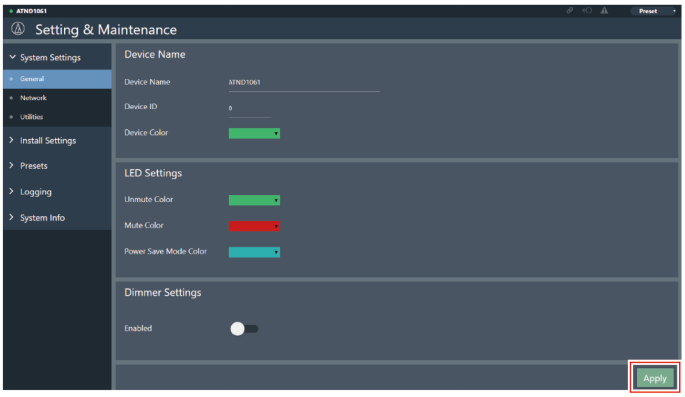

» **Настройки будут применены.**

General (System Settings)

Device Name

Элемент	Описание
Device Name	Задайте название микрофона.
Device ID	Задайте идентификатор микрофона.
Device Color	Задайте цвета отображения для микрофонов в Digital Microphone Manager.

LED Settings

Элемент	Описание
Unmute Color	Задайте цвета индикаторных лампочек для микрофонов в режиме включенного звука.
Mute Color	Задайте цвета индикаторных лампочек для микрофонов в режиме выключенного звука.
Power Save Mode Color	Задайте цвета индикаторных лампочек для микрофонов в режиме энергосбережения.

Dimmer Settings

Элемент	Описание
Enabled	Установите яркость индикаторной лампочки микрофона. Если задано значение «ON» (синий), яркость индикаторной лампочки микрофона будет понижена.

Network (System Settings)

DANTE Network Configuration (только для ATND1061DAN)

Элемент	Описание
Mode	Вывод осуществляется через один кабель, если установлено значение «Single cable». Вывод управления IP осуществляется через отдельный кабель, если установлено значение «Split». Поскольку для этого потребуется несколько соединений, убедитесь, что все необходимые соединения выполнены.
Latency	Задайте время отклика для порта Dante.

Dante & Audio Port Settings (только для ATND1061DAN)

Элемент	Описание
IP Config Mode	Задайте режим конфигурации для IP-адреса. Если выбрано значение «Auto», IP-адреса автоматически назначаются серверами DHCP и т.д. Если выбрано значение «Static», используются статичные IP-адреса.
IP Address[1]	Задайте IP-адрес.
Subnet Mask[1]	Задайте маску подсети.
Gateway Address[1]	Задайте адрес шлюза.

[1] Это возможно, если для параметра «IP Config Mode» задано значение «Static».

IP Control & Web Remote Port Settings

Элемент	Описание
IP Config Mode	Задайте режим конфигурации для IP-адреса. Если выбрано значение «Auto», IP-адреса автоматически назначаются серверами DHCP и т.д. Если выбрано значение «Static», используются статичные IP-адреса.
IP Address[1]	Задайте IP-адрес.
Subnet Mask[1]	Задайте маску подсети.
Gateway Address[1]	Задайте адрес шлюза.

[1] Это возможно, если для параметра «IP Config Mode» задано значение «Static».

Allow Discovery

Элемент	Описание
Enabled	Задайте автоматическое обнаружение микрофонов в той же сети. Автоматическое обнаружение возможно, если установлено значение «ON» (синий).

IP Control Settings

Элемент	Описание
Port Number	Отображается номер порта управления по IP.
Notification	Задайте, следует ли получать уведомления от микрофонов во время IP-управления. Уведомления будут приходить, если установлено значение «ON» (синий).
Audio Level Notification [1]	Задайте, следует ли получать аудио-уведомления от микрофонов во время IP-управления. Установка значения «ON» (синий) позволит получать уведомления.
Camera Control Notification [1]	Задайте, следует ли получать уведомления о том, поступил ли звук на заданную зону камеры от микрофонов во время IP-управления. Установка значения «ON» (синий) позволит получать уведомления.
Multicast Address [1]	Задайте групповой адрес.
Multicast Port Number [1]	Задайте номер порта для групповой передачи.

[1] Это возможно, если для параметра «Notification» задано значение «ON».

User Access (System Settings)

User Login

Включение этой функции позволяет изменить настройки микрофона таким образом, что при запуске Web Remote будет отображаться экран входа в систему. Пользователь может войти в систему, используя свой идентификатор и пароль. Чтобы выйти из системы, щелкните значок в верхнем правом углу экрана.

Элемент	Описание
Enabled	Включает функцию входа в систему. Если задано значение «ON» (синий) система предложит пользователю ввести идентификатор пользователя и пароль при подключении к устройству с включенным доступом пользователей.
User ID[1]	Настраивает идентификатор входа в систему.
Password[1]	Настраивает пароль для входа в систему.

[1] Это возможно, если для параметра «Enabled» задано значение «ON» (синий).

- Для каждого микрофона можно задать один идентификатор и пароль.
- Пользователь может выйти из системы, закрыв браузер без выхода из системы. Однако при повторном запуске браузера экран входа в систему может не отобразиться, и в редких случаях пользователь сможет войти в систему без идентификатора входа и пароля. Рекомендуется правильно выйти из Web Remote перед закрытием браузера после завершения использования микрофона.
- Если пользователь забыл «User ID» или «Password», единственный способ восстановить доступ к устройству — выполнить сброс настроек до заводских.

Utilities (System Settings)

Firmware Update

Используйте эту процедуру для обновления встроенного ПО микрофона.

1 **Чтобы определить, требуется ли обновление для микрофона, проверьте данные в полях «Serial No.», «Device Name» и «Firmware Ver.».**

2 **Нажмите «Browse».**

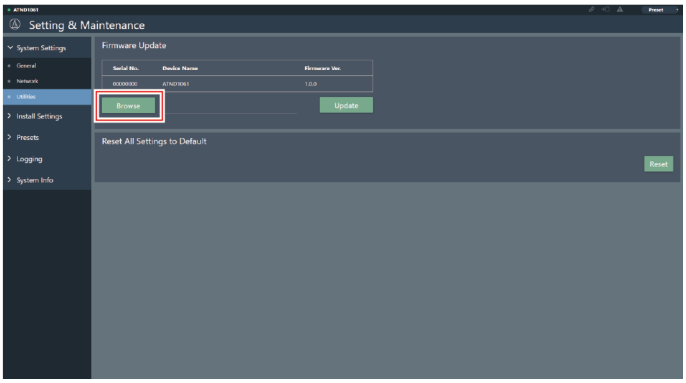

3 **На экране выбора файла следует выделить файл и обновить его.**

4 **Нажмите «Update».**

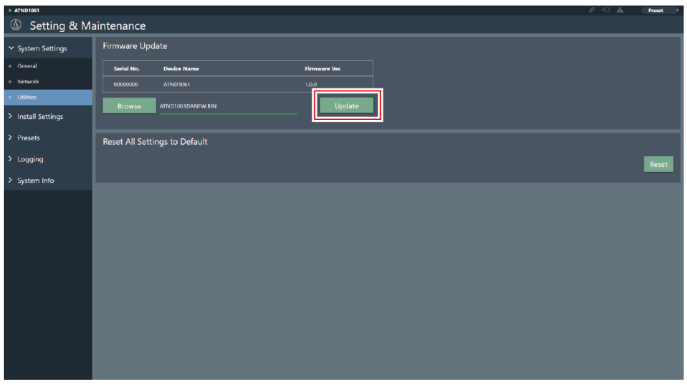

» **Начнется обновление. По завершении обновления появится экран завершения, и микрофон автоматически перезагрузится.**

5 **Проверьте версию.**

- Проверьте версию на экране «System Info», чтобы убедиться, что встроенное ПО было обновлено правильным образом.

6 **Настройки микрофона будут сброшены до заводских по умолчанию.**

7 **Очистите кэш веб-браузера.**

- Если после обновления встроенного ПО настройки микрофона не были сброшены на заводские настройки по умолчанию, при использовании функции привязки камеры по протоколу VISCA over IP номер порта может измениться на значение по умолчанию — «80». В этом случае необходимо снова вручную задать номер порта.

Reset All Settings to Default

Все настройки микрофона будут сброшены до заводских по умолчанию.

- Однако версия встроенного ПО останется прежней.

1 **Нажмите «Reset».**

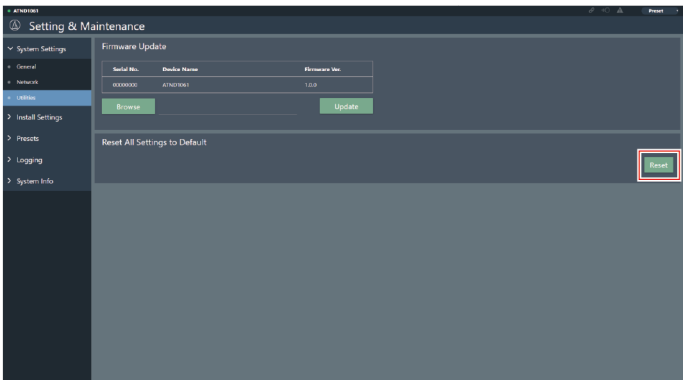

2 **Ознакомьтесь с содержимым окна с просьбой подтвердить действие и нажмите «Yes».**

» **После завершения инициализации появится экран завершения.**

Reboot

Перезапустите микрофон.

1 **Нажмите «Reboot».**

2 **Ознакомьтесь с содержимым окна с просьбой подтвердить действие и нажмите «Yes».**

Audio (Install Settings)

DSP Mode

Элемент	Описание
DSP Mode	Задайте режим DSP для настроек звука.
Voice Lift Output Select	Настройка диапазона звука, который будет регистрироваться с помощью функции Voice Lift.

Beam CHs

Настройте параметры звука для CH1 - CH6.

Элемент	Описание
Input Gain	Задайте чувствительность для аудиовхода.
Low Cut	Задайте, нужно ли обрезать диапазон низких частот входного аудиосигнала. Установка значения «ON» (синий) приведет к обрезанию диапазона низких частот входного аудиосигнала.
4Band EQ	Задайте, следует ли применять 4-полосный эквалайзер к аудиовходу. При установке значения «ON» (синий) эта функция будет применяться.
Level	Задайте уровень входного аудиосигнала.
Mute	Задайте, выключить или включить звук. При установке значения «ON» (синий) звук будет выключен.
Gain Share	Задайте, нужно ли включить автоматическое микширование. При установке значения «ON» (синий) эта функция будет применяться.

Analog Input

Элемент	Описание
Input Type	Задайте тип входа канала аналогового входа.
Phantom[1]	Задайте, нужно ли включить фантомное питание. При установке значения «ON» (синий) эта функция будет применяться.
4Band EQ	Задайте, следует ли применять 4-полосный эквалайзер к аудиовходу. При установке значения «ON» (синий) эта функция будет применяться.
Level	Задайте уровень входного аудиосигнала.

[1] Это возможно, если для параметра «Input Type» задано значение «Mic».

Auto Mix CH

Элемент	Описание
AEC	Задайте, нужно ли включить подавление акустического эха. При установке значения «ON» (синий) эта функция будет применяться.
AEC Reference	Задайте референсный сигнал. Обычно выбирается звук с микрофона, расположенного в другом месте.
NC	Задайте, нужно ли включить шумоподавление. При установке значения «ON» (синий) эта функция будет применяться.
AGC	Задайте, нужно ли включить автоматическую регулировку чувствительности. При установке значения «ON» (синий) эта функция будет применяться.
Level	Задайте уровень выходного аудиосигнала.

Analog Output

Элемент	Описание
Unity	Задайте уровень единичного коэффициента.
Level	Задайте уровень выходного аудиосигнала.

Voice Lift CH

Отображается только если параметр «DSP Mode» установлен на «Voice Lift Mode».

Элемент	Описание
Processing Level	Задайте интенсивность подавления функции Voice Lift.
Input Gain	Задайте чувствительность для аудиовхода.
4Band EQ	Задайте, следует ли применять 4-полосный эквалайзер к аудиовходу. При установке значения «ON» (синий) эта функция будет применяться.
Level	Задайте уровень входного аудиосигнала.

Dante Tx#6 Signal (только для ATND1061DAN)

Элемент	Описание
Dante Tx#6 Signal	Назначение 6-го цифрового выхода можно изменить. Если задано «CH6», микширование будет происходить с помощью оборудования на более позднем этапе. Если задано значение «Automix», будет использоваться функция микширования микрофона.

Camera (Camera Control)

Device

Элемент	Описание
Enabled	Настройте функцию привязки камеры. При установке значения «ON» (синий) будет включена функция привязки камеры.
Protocol[1]	Выберите протокол, который будет использоваться.
IP Address[1]	Введите IP-адрес камеры, который будет использоваться.
Port Number[1]	Настройте следующим образом, в зависимости от протокола, который будет использоваться. VISCA over IP: 52381[2] Panasonic: номер порта, заданный на камере

[1] Это возможно, если для параметра «Enabled» задано значение «ON» (синий).

[2] VISCA over IP — это стандарт связи, разработанный компанией Sony Corporation и предназначенный для удаленного управления камерами через IP-сети. Согласно спецификации, назначенный порт связи — «52381». Чтобы включить функцию привязки камеры по протоколу VISCA over IP, задайте номер порта «52381» в настройках номера порта.

Talk Setting

Элемент	Описание
Talk To Recall Preset	Задайте количество секунд после начала речи говорящего до вызова предустановки камеры (камера перемещается). Настройте эту функцию, чтобы предотвратить немедленное перемещение камеры при произнесении короткой реплики и т. д.

Silent Setting

Элемент	Описание
Enabled	Настройте время тишины. При установке значения «ON» (синий) будет включена настройка времени тишины.
Time To Go Back Home[1]	Задайте количество секунд тишины до вызова предустановки камеры (камера возвращается в исходное положение). Настройте эту функцию, чтобы после наступления тишины проецировать всю сцену, а не фокусироваться на конкретном человеке.
Position[1]	Настройте, куда будет возвращаться камера после наступления тишины.

[1] Это возможно, если для параметра «Enabled» задано значение «ON» (синий).

Camera Preset

Настройте параметры, чтобы привязать группу Camera Area к предустановке, вызванной камерой. Проверьте номер предустановки камеры и настройте, какую предустановку камеры следует вызвать.

Presets

Presets

Элемент	Описание
Preset Name	Отображается название пресета.
Boot Up Preset	Задайте пресеты, которые будут вызываться при загрузке микрофона.

Экспорт пресетов

Экспортируйте пресеты в файл.

1 **Нажмите на кнопку (кнопки) пресета (пресетов), который (которые) нужно экспортировать в файл.**

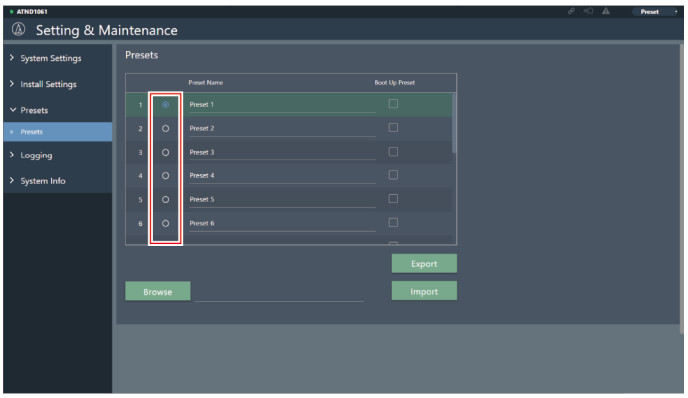

2 **Нажмите «Export».**

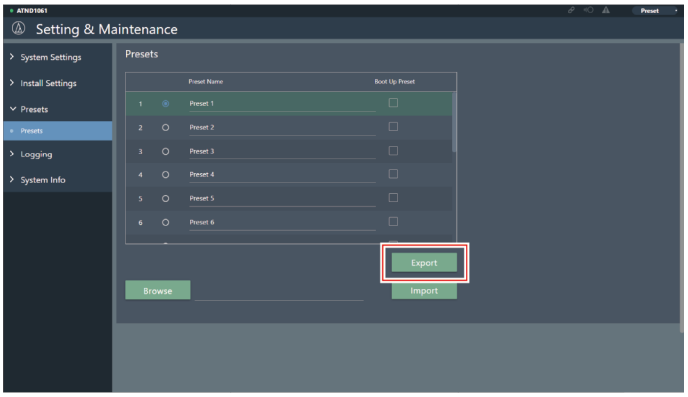

3 **Экспортируйте после указания места экспорта и имени файла.**

Импорт пресетов

Импортируйте экспортированные файлы пресетов.

1 **Нажмите кнопку (кнопки) пресета (пресетов) места импорта.**

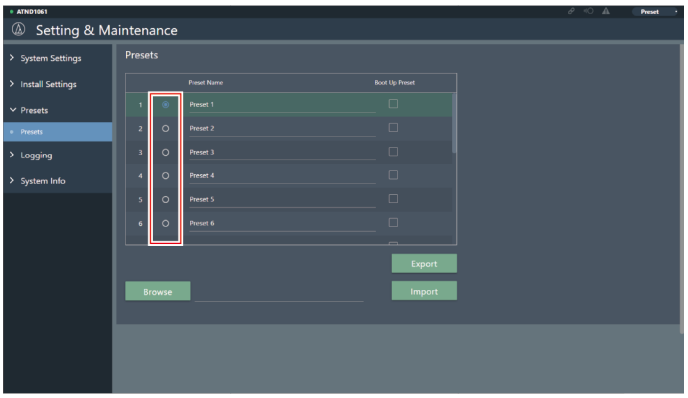

2 **Нажмите «Browse».**

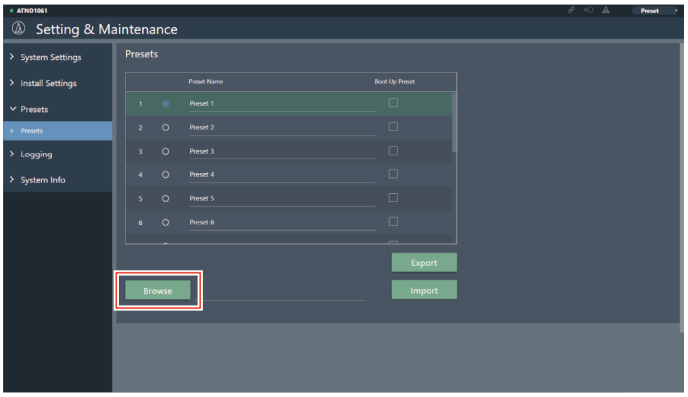

3 **Выберите и откройте файлы пресетов в окне выбора файлов.**

4 **Нажмите «Import».**

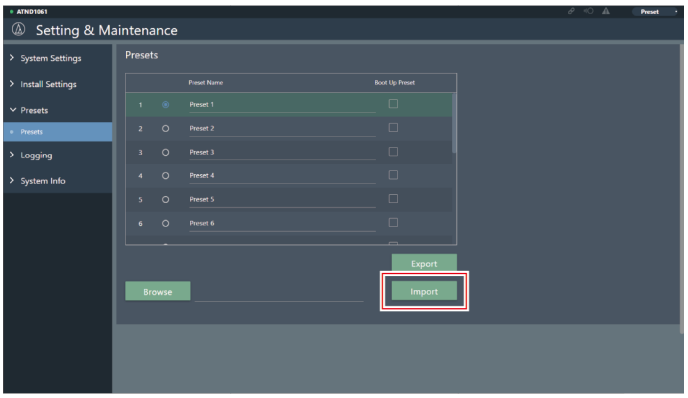

» **Пресет(ы) будет(ут) импортирован(ы).**

Logging

Задайте настройки сообщений журнала событий и скачайте log-файлы.

Элемент	Описание
Enabled	Включите возможность сохранения сообщений журнала событий. При установке значения «ON» (синий) сообщения журнала событий сохранятся.
Destination[1]	Выберите способ записи сообщений журнала событий — во внутреннюю память или на сервер Syslog.
Log File	При нажатии «Download» происходит загрузка зарегистрированных log-файлов во внутреннюю память.

[1] Это возможно, если для параметра «Enabled» задано значение «ON».

- Syslog — это стандарт передачи сообщений журнала событий через IP-сети. Он используется для управления компьютерными системами и контроля безопасности.

System Info

Здесь отображается информация о системе, например сетевые настройки, серийный номер изделия и версия встроенного ПО микрофона. Информацию о системе можно экспортировать в текстовый файл, нажав кнопку «Export».

Заголовок

В заголовке в верхней части экрана отображаются статусы и названия пресетов.

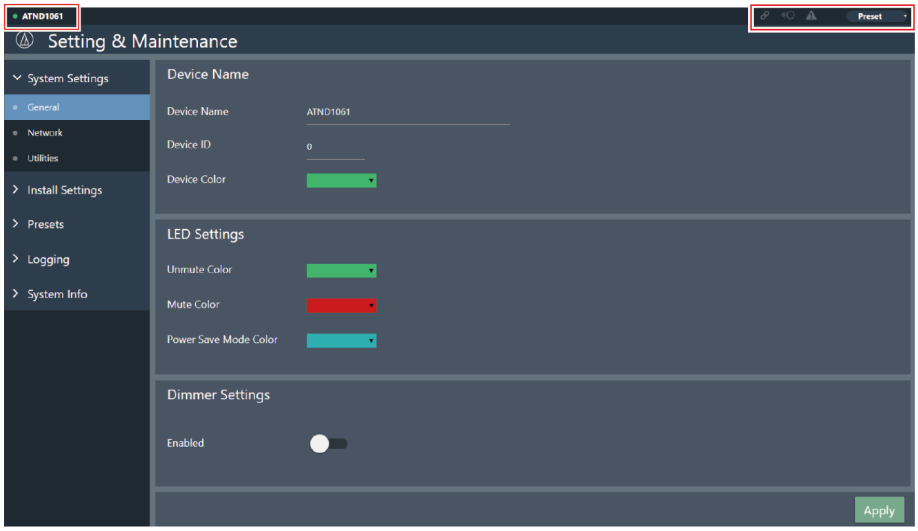

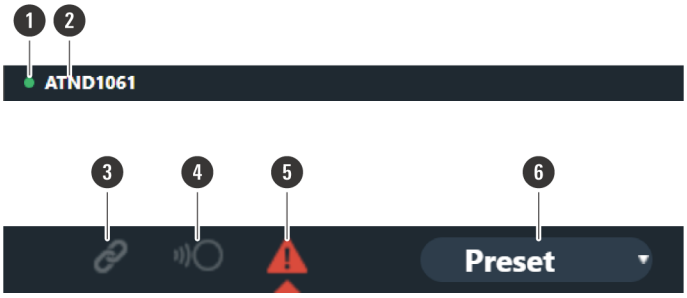

1 Цвет микрофона

Этот знак отображается в режиме работы с несколькими микрофонами.

2 Название микрофона

Здесь отображается название, заданное для устройства.

3 Статус Audio-Technica LINK (только для ATND1061LK)

Отображает статус подключения Audio-Technica LINK.

: Audio-Technica LINK подключен неправильно.

: Audio-Technica LINK подключен правильно.

/ : Ошибка Audio-Technica LINK.

4 Статус удаленного управления через IP

Указывает, что управление осуществляется через IP.

: Отсутствует удаленное управление.

: Присутствует удаленное управление.

/ : Ошибка удаленного управления.

5 Статус ошибки

Отображается статус ошибки.

: Ошибки отсутствуют.

: Обнаружена ошибка.

6 Пресеты

Отображается выбор пресета и название импортированного пресета(-ов).

Отображение описаний ошибок

Если на значке отображается отметка в виде треугольника, то по нажатию на значок открывается описание ошибки. После просмотра описания ошибки уберите курсор со значка, и отметка в виде треугольника исчезнет.

Пресеты

Можно сохранить до 16 пресетов, в том числе для зон луча, аудио, зон камеры и некоторых параметров в разделе Setting & Maintenance, установленных с помощью Web Remote или Digital Microphone Manager. Это позволяет переключать настройки в соответствии с потребностями пользователя.

Сохранение пресетов

1 **Нажмите «Preset».**

- «Preset» показывает название текущего пресета.

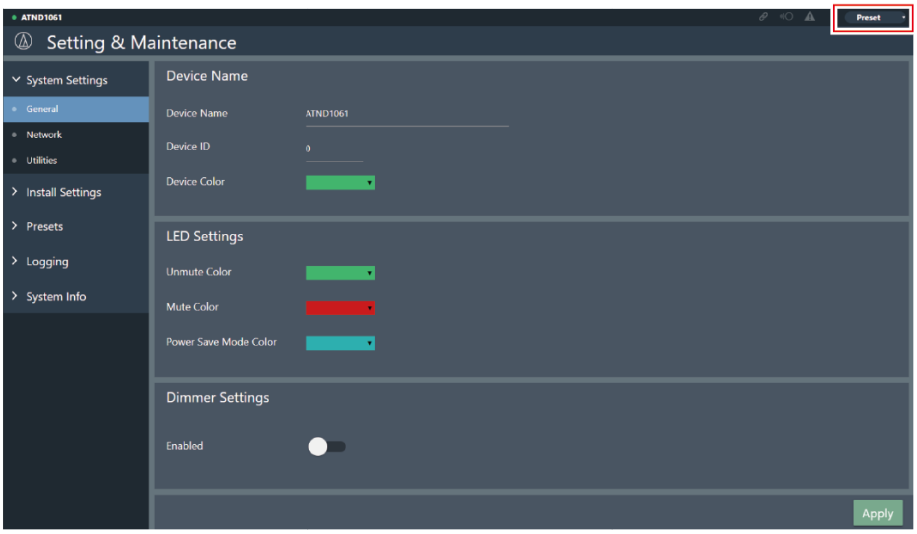

2 **Нажмите «Save Preset» в выпадающем меню.**

3 **Щелкните слот, в котором будет сохраняться пресет.**

4 **Введите наименование.**

5 **Нажмите «Save».**

- Сохранение пресетов может занять несколько минут.

» **Настройки для микрофона сохраняются в пресете.**

- Информацию об импорте и экспорте пресетов см. «Presets» (стр. 73) в разделе Setting & Maintenance.

Вызов пресетов

1 **Нажмите «Preset».**

- «Preset» показывает название текущего пресета.

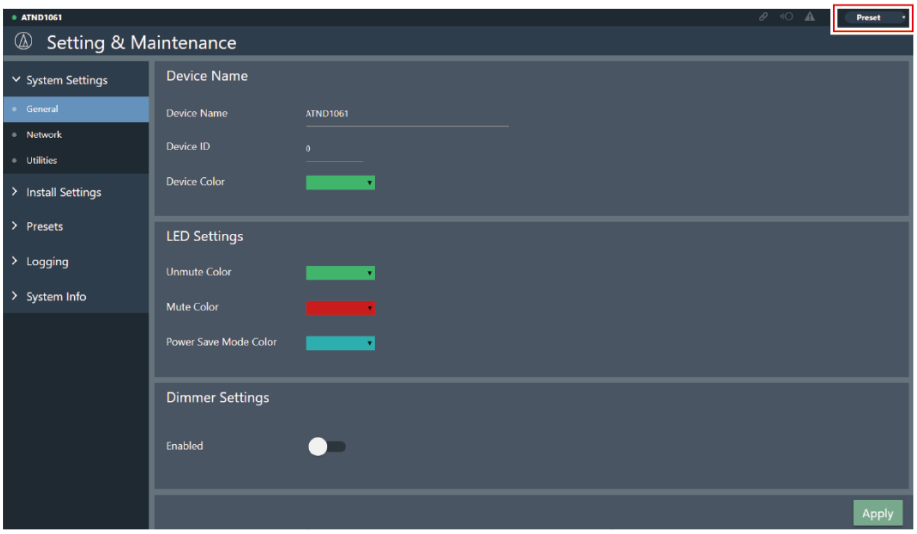

2 **Нажмите «Recall Preset» в выпадающем меню.**

3 **Нажмите на пресет, который нужно вызвать.**

» **Пресет отражается в настройках микрофона.**

Список функций

Элемент			Значения настроек	Настройка по умолчанию	Предусмотренные пресеты	Возобновление	Веб-интерфейс Web Remote
Device Name	Device Name		(Maximum 30 characters (ASCII code only))	ATND1061	-	✓	✓
	Device ID		1 to 999	0	-	✓	✓
	Device Color		Green, Yellow, Red, Pink, Blue, Cyan	Green	-	✓	✓
Command Link	Preset Link		On, Off	Off	-	✓	-
	Mute Link		On, Off	Off	-	✓	-
	Power Save Mode Link		On, Off	Off	-	✓	-
	Link Group		1 to 128	1	-	✓	-
GPI Settings	Port1		Mute, Power Save Mode, Reboot, Camera Control	Mute	✓	✓	-
	Port2		Mute, Power Save Mode, Reboot, Camera Control	Power Save Mode	✓	✓	-
Dante Network Configuration[1]	Mode		Single Cable, Split	Single Cable	-	✓	✓
	Latency		0.25 msec, 0.5 msec, 1 msec, 2 msec, 5 msec	0.5 msec	-	✓	✓
Dante & Audio Port Settings[1]	IP Config Mode		Auto, Static	Auto	-	✓	✓
	IP Address		0.0.0.0 to 255.255.255.255	-	-	✓	✓
	Subnet Mask		0.0.0.0 to 255.255.255.255	-	-	✓	✓
	Gateway Address		0.0.0.0 to 255.255.255.255	-	-	✓	✓
IP Control & Web Remote Port Settings	IP Config Mode		Auto, Static	Auto	-	✓	✓
	IP Address		0.0.0.0 to 255.255.255.255	-	-	✓	✓

Элемент			Значения настроек	Настройка по умолчанию	Предусмотренные пресеты	Возобновление	Веб-интерфейс Web Remote
	Subnet Mask		0.0.0.0 to 255.255.255.255	-	-	✓	✓
	Gateway Address		0.0.0.0 to 255.255.255.255	-	-	✓	✓
Allow Discovery	Enabled		On, Off	On	-	✓	✓
IP Control Settings	Port Number		00001 to 65535	17300	-	✓	✓
	Notification		On, Off	Off	-	✓	✓
	Audio Level Notification		On, Off	Off	-	✓	✓
	Camera Control Notification		On, Off	Off	-	✓	✓
	Multicast Address		0.0.0.0 to 255.255.255.255	239.0.0.100	-	✓	✓
	Multicast Port Number		00001 to 65535	17000	-	✓	✓
User Login	Enabled		On, Off	Off	-	✓	✓
	User ID		(8 to 16 characters (ASCII code only))	-	-	✓	✓
	Password		(8 to 16 characters (ASCII code only))	-	-	✓	✓
Beam Settings	Beam Sensitivity		Low, Mid, High	Mid	✓	✓	-
	Auto Attenuation		On, Off	On	✓	✓	-
	Attenuation Level		-∞ dB to -3.0 dB	-14.0 dB	✓	✓	-
	Hold Time		0.0 sec to 10.0 sec	1.5 sec	✓	✓	-
	Room Type		Dry, Live, Reverberant	Live	✓	✓	-
DSP Mode	DSP Mode		AEC Mode, Voice Lift Mode	AEC Mode	-	✓	✓
	Voice Lift Output Select		Coverage, Priority, Coverage&Priority	Coverage&Priority	-	✓	✓

Элемент			Значения настроек	Настройка по умолчанию	Предусмотренные пресеты	Возобновление	Веб-интерфейс Web Remote
Dante Tx#6 Signal[1]	Dante Tx#6 Signal		Priority 5, Auto Mix	Auto Mix	✓	✓	✓
LED Settings	Unmute Color		Black (No light), Red, Orange, Yellow, Pink, Purple, Blue, Aqua, Green, Cyan, White	Green	✓	✓	✓
	Mute Color		Black (No light), Red, Orange, Yellow, Pink, Purple, Blue, Aqua, Green, Cyan, White	Red	✓	✓	✓
	Power Save Mode Color		Black (No light), Red, Orange, Yellow, Pink, Purple, Blue, Aqua, Green, Cyan, White	Cyan	✓	✓	✓
LED Dimmer	LED Dimmer		On, Off	Off	✓	✓	✓
Allow Control	Mute		On, Off	On	✓	✓	-
	Power Save Mode		On, Off	On	✓	✓	-
	Preset		On, Off	On	✓	✓	-
Presets	Preset Name		(Maximum 30 characters)	Preset 1 to 16	✓	✓	✓
	Boot Up Preset		1 to 16, Non	-	-	✓	✓
Device	Enabled		On, Off	Off	-	✓	✓
	Protocol		Panasonic AW-UE20/40/50, VISCA over IP	VISCA over IP	-	✓	✓
	IP Address		0.0.0.0 to 255.255.255.255	-	-	✓	✓
	Port Number		00001 to 65535	52381	-	✓	✓
Talk Setting	Time To Recall Preset		0.5 sec to 10.0 sec	0.5 sec	✓	✓	✓
Silent Setting	Enabled		On, Off	On	✓	✓	✓

Элемент			Значения настроек	Настройка по умолчанию	Предусмотренные пресеты	Возобновление	Веб-интерфейс Web Remote
	Time To Go Back Home		0.5 sec to 100.0 sec	0.5 sec	✓	✓	✓
	Position		Home, Preset 1 to Preset 100	Home	✓	✓	✓
Logging	Enabled		On, Off	On	-	✓	✓
	Destination		Internal, Syslog	Internal	-	✓	✓
Device	Position (feet/mm)	X		X: 16.4 feet/5000 mm	-	✓	-
		Y		Y: 16.4 feet/5000 mm	-	✓	-
	Altitude		3.3 feet/1,000 mm to room height	2600 mm/8.53 ft	-	✓	-
Channel Settings	Beam CH 1 to 6	CH #	Coverage, Priority 1 to 5	-	-	-	✓
		Input Gain	0 dB to +30 dB	0 dB	✓	✓	✓
		Lowcut	On, Off	Off	✓	✓	✓
		4 Band EQ	On, Off	Off	✓	✓	✓
		CH Name	(Maximum 10 characters)	Coverage: CH1 Priority1 to 5: CH2 to 6	✓	✓	-
		CH Color	Green, Yellow, Brown, Red, Pink, Blue, Gray, Dark Gray	CH1: Green CH2: Yellow CH3: Brown CH4: Red CH5: Pink CH6: Blue	✓	✓	-
		Level	-∞, -120.0 dB to +10.0 dB	0.0 dB	✓	✓	✓
		CH Mute	On, Off	Off	✓	✓	✓
	Analog Input	Mode Select	Mic, Line	Line	✓	✓	✓
		Input Gain	Mode = When Mic: +0.25 dB, Mode = When Line: +0.5 dB	0.5 dB (because Mode = Line Default)	✓	✓	-
		4 Band EQ	On, Off	Off	✓	✓	✓
		CH Name	(Maximum 10 characters)	Analog In	✓	✓	-

Элемент			Значения настроек	Настройка по умолчанию	Предусмотренные пресеты	Возобновление	Веб-интерфейс Web Remote
		Level	-∞, -120.0 dB to +10.0 dB	0.0 dB	✓	✓	✓
		Phantom	On, Off	Off	-	-	✓
	Auto Mix	CH Name	(Maximum 10 characters)	Auto Mix	✓	✓	-
		CH Mute	On, Off	Off	✓	✓	-
		Level	-∞, -120.0 dB to +10.0 dB	0.0 dB	✓	✓	✓
	Analog Output	CH Name	(Maximum 10 characters)	Analog Out	✓	✓	-
		Unity	+4 dBu, -10 dBV, -33 dBV	+4 dBu	✓	✓	✓
		Level	-∞, -120.0 dB to +10.0 dB	0.0 dB	✓	✓	✓
		CH Mute	On, Off	Off	✓	✓	-
	Voice Lift	Input Gain	0 dB to 30 dB	0 dB	✓	✓	✓
		4 Band EQ	On, Off	On	✓	✓	✓
		CH Name	(Maximum 10 characters)	Voice Lift	✓	✓	-
		CH Color	Green, Yellow, Brown, Red, Pink, Blue, Gray, Dark Gray	Gray	✓	✓	-
		Level	-∞, -120.0 dB to +10.0 dB	0.0 dB	✓	✓	✓
		CH Mute	On, Off	Off	✓	✓	-
Auto Mix[2]	Enabled		On, Off	Off	✓	✓	✓
	Weight		-15.0 to 15.0	0.0	✓	✓	-
Gain Share Mode			Stand Alone, Link	Stand Alone	✓	✓	-
4 Band EQ[3]	Mode Change		Easy Mode, Expert Mode	Expert Mode	-	✓	-
	Easy Mode	Type Select	High, Mid, Low	Mid	✓	✓	-

Элемент			Значения настроек	Настройка по умолчанию	Предусмотренные пресеты	Возобновление	Веб-интерфейс Web Remote
		Tone	Warm, Warm-1, Warm-2, Warm-3, Warm-4, Warm-5, Warm-6, Neutral, Bright-6, Bright-5, Bright-4, Bright-3, Bright-2, Bright-1, Bright	Neutral	✓	✓	-
	Expert Mode	Band#1 Frequency	20 Hz to 20000 Hz	25	✓	✓	-
		Band#1 Gain	-18 dB to +18 dB	0	✓	✓	-
		Band#1 Q value	0.3 to 60	0.75	✓	✓	-
		Band#1 Filter type	HPF, LSH, PEQ	PEQ	✓	✓	-
		Band#2 Frequency	20 Hz to 20000 Hz	63 Hz	✓	✓	-
		Band#2 Gain	-18 dB to +18 dB	0 dB	✓	✓	-
		Band#2 Q value	0.3 to 60	0.75	✓	✓	-
		Band#3 Frequency	20 Hz to 20000 Hz	6300 Hz	✓	✓	-
		Band#3 Gain	-18 dB to +18 dB	0 dB	✓	✓	-
		Band#3 Q value	0.3 to 60	0.75	✓	✓	-
		Band#4 Frequency	20 Hz to 20000 Hz	16000 Hz	✓	✓	-
		Band#4 Gain	-18 dB to +18 dB	0 dB	✓	✓	-
		Band#4 Q value	0.3 to 60	0.75	✓	✓	-
		Band#4 Filter type	LPF, HSH, PEQ	PEQ	✓	✓	-
AEC	AEC		On, Off	Off	✓	✓	✓
	AEC Reference		Analog Input, Digital Input	Analog Input	✓	✓	✓

Элемент			Значения настроек	Настройка по умолчанию	Предусмотренные пресеты	Возобновление	Веб-интерфейс Web Remote
	NLP		On, Off	Off	✓	✓	-
	NLP Sensitivity		Low, Mid, High	Mid	✓	✓	-
NC	NC		On, Off	Off	✓	✓	✓
	NC Attenuation Level		0 to 20	6	✓	✓	-
AGC	AGC		On, Off	Off	✓	✓	✓
	Target Level		-10 to 10	0	✓	✓	-

[1] Отображается только для ATND1061DAN.

[2] Возможность индивидуальной настройки на Coverage и Priority 1 - Priority 5.

[3] Возможность индивидуальной настройки на Coverage, Priority 1 - Priority 5 и Analog Input.

Поиск и устранение неисправностей

При возникновении проблем с микрофоном необходимо обратить внимание на следующие моменты. Также см. в Руководстве по эксплуатации -Версия для Digital Microphone Manager-.

- Проверьте правильность подключения микрофона.
- Убедитесь в том, что микрофон эксплуатируется в соответствии с указаниями, которые приводятся в руководстве.
- Убедитесь в исправности работы внешних устройств. Проверьте устройства, не подключая их к микрофону.
- Выполните перезапуск сетевых устройств.

Не включается питание микрофона

- Проверьте, подключен ли порт для сети A на задней панели микрофона к коммутируемому концентратору с поддержкой PoE с помощью LAN-кабеля. (только для ATND1061DAN)
- Проверьте, правильно ли работает коммутируемый концентратор с поддержкой PoE. (только для ATND1061DAN)
- Проверьте, подается ли питание на ATLK-EXT25. (только для ATND1061LK)
- Обязательно используйте LAN-кабель CAT5e или выше, проводник диаметром 24 AWG или больше и экран.

Микрофон не распознается Digital Microphone Manager или Web Remote

- Убедитесь, что микрофон и компьютер подключены к одной и той же сети.
- Просмотрите настройки брандмауэра.
- Проверьте Digital Microphone Manager и Web Remote, чтобы убедиться, что для параметра «Allow Discovery» > «Enabled» установлено значение «ON».

Не удается найти микрофон в сети

- Во встроенном ПО микрофона версии 1.3.0 и более поздних версиях используется диапазон номеров портов SSDP от «51000» до «51255» для каждого микрофона с целью повышения стабильности сетевого соединения. До версии 1.3.0 номер порта по умолчанию был «51234». Обновление диапазона номеров портов SSDP может повлиять на работу устройства, если в настройках сети или брандмауэра установлены ограничения портов связи. Проверьте настройки сети, чтобы убедиться в совместимости.

Микрофон не распознается Dante Controller (только для ATND1061DAN)

- Проверьте в Digital Microphone Manager правильность настроек «Dante Network Configuration» > «Mode».

- Проверьте, подключен ли вход аудио Dante к порту для сети A на задней панели микрофона к той же сети, что и подключенное устройство Dante.

Звук с микрофона не поступает

- Проверьте, правильно ли направлен выход луча (передатчик Dante) на ресивер Dante устройства вывода с помощью Dante Controller. (только для ATND1061DAN)
- Проверьте Digital Microphone Manager, чтобы узнать, была ли установлена область «Exclusion Zone».
- Проверьте, установлен ли уровень аудио входа/выхода на «-∞» (минимальное значение) в аудио настройках Digital Microphone Manager.
- Проверьте, выключен ли звук на любом из каналов луча.
- Если для вывода используется канал «Auto Mix», проверьте правильность настроек автоматического микширования для каждого лучевого канала в Digital Microphone Manager.

На аналоговом выходе нет звука

- Проверьте, правильно ли подключены порты аналогового ввода/вывода на задней панели микрофона.
- Проверьте, правильно ли расположены контакты аналоговых портов ввода/вывода на задней панели микрофона.

Издаются странные шумы

- Проверьте, установлена ли целевая зона на эффективный диапазон в настройках луча в Digital Microphone Manager.
- Проверьте правильность настроек 4-полосного эквалайзера в Digital Microphone Manager.
- Убедитесь, что положение и ориентация микрофона соответствуют помещению.

Индикаторная лампочка не горит

- Проверьте в Digital Microphone Manager, имеет ли параметр «LED Settings» черный цвет (не горит).

AEC не функционирует

- Проверьте Digital Microphone Manager и Web Remote на правильность настроек «AEC» > «AEC Reference».
- Проверьте, направлено ли аудио дальнего конца на «AEC Ref In» приемника Dante микрофона с помощью маршрутизации аудио Dante. (только для ATND1061DAN)

Настройки пресетов не синхронизируются между несколькими микрофонами

- Проверьте в Digital Microphone Manager, установлено ли в параметрах «General» > «Command Link» > «Preset Link» значение «ON» для всех микрофонов.

ИК пульт удаленного управления не работает

- Проверьте, правильно ли установлена батарея.
- Проверьте, не разрядилась ли батарея. Замените батарею, если она разряжена.
- Проверьте в Digital Microphone Manager, установлен ли параметр «IR Receiver» > «Allow Control» на «ON».

IP-управление невозможно

- Убедитесь, что микрофон и компьютер подключены к одной и той же сети.
- Проверьте, правильно ли выбран порт №, используемый для IP-управления.

Отсутствие входящих уведомлений об IP-управлении

- Проверьте Digital Microphone Manager и Web Remote, чтобы убедиться, что для параметра «IP Control Settings» > «Notification» установлено значение «ON».

Не работает камера

- Если индикаторная лампочка на микрофоне мигает красным цветом (с интервалом в 2 секунды), то связь с камерой не установлена. Проверьте, включен ли источник питания камеры. Также проверьте, чтобы микрофон и камера были подключены к одной и той же сети.
- Если камера не работает, хотя индикаторная лампочка на микрофоне не мигает красным цветом (с интервалом в 2 секунды), проверьте, правильно ли настроены область Camera Area и предустановки камеры. Также проверьте Digital Microphone Manager и Web Remote, чтобы убедиться, что для параметра «Camera» > «Enabled» установлено значение «ON».

Элементы отображаются серым цветом в Digital Microphone Manager и не могут быть использованы

- При подключении микрофона старой версии к последней версии Digital Microphone Manager неподдерживаемые элементы будут отображаться серым цветом, и работа с ними может быть невозможна. Обновите встроенное ПО микрофона до последней версии.

Номер порта изменяется на «80» при использовании протокола VISCA over IP

- Если после обновления встроенного ПО настройки микрофона не были сброшены на заводские настройки по умолчанию, при использовании функции привязки камеры по протоколу VISCA over IP номер порта может измениться на значение по умолчанию — «80». В этом случае необходимо снова вручную задать номер порта.

Размеры

ATND1061LK

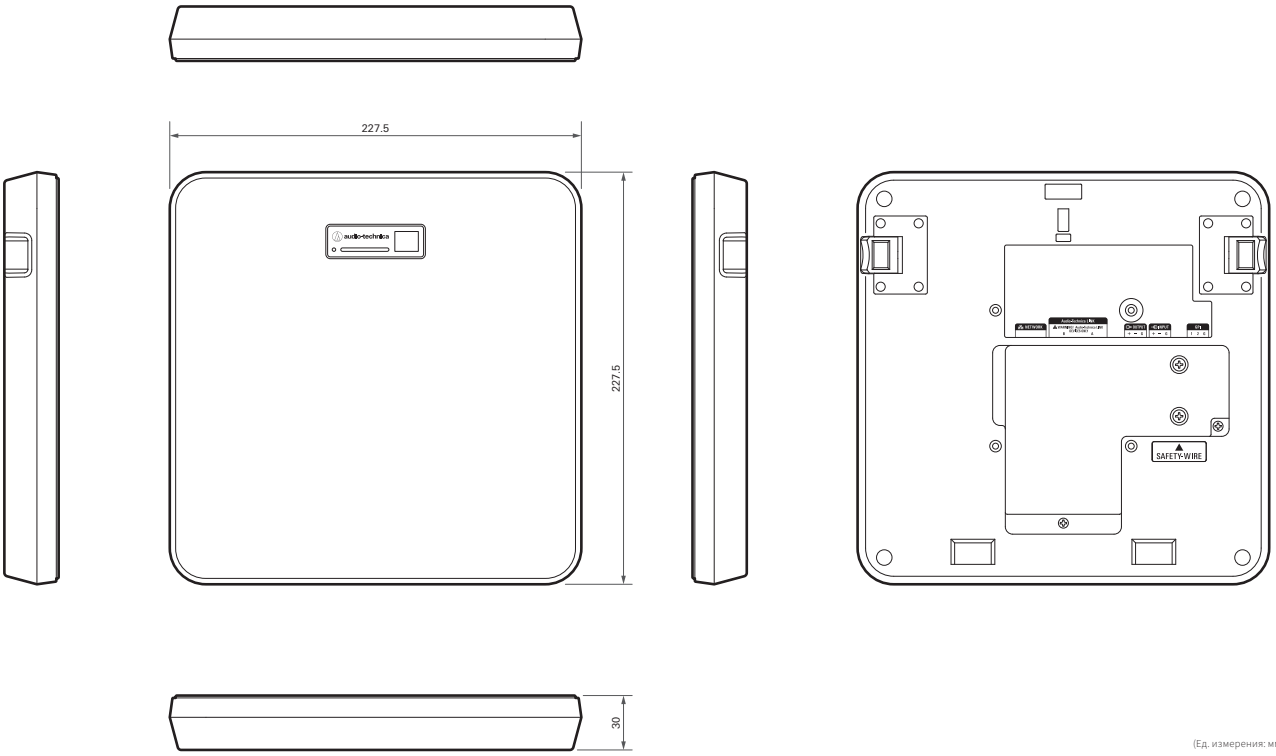

(Ед. измерения: мм)

ATND1061DAN

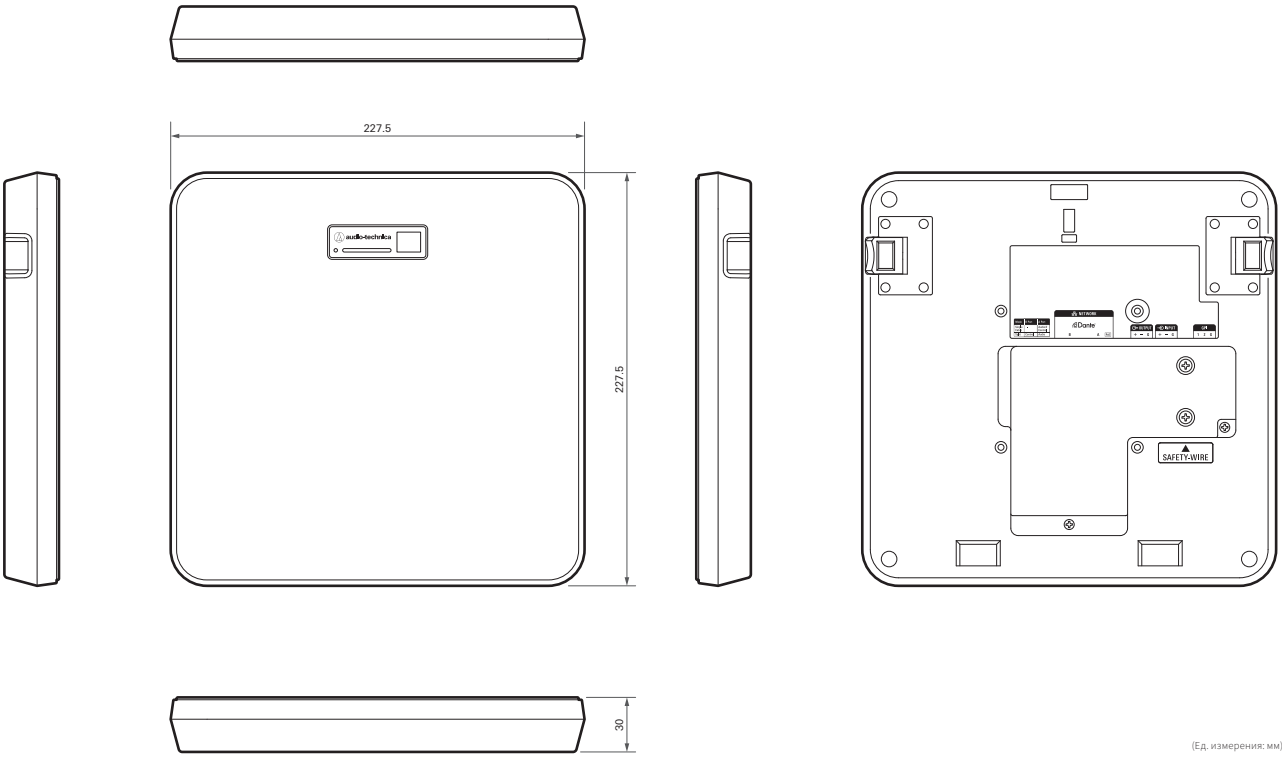

(Ед. измерения: мм)

Адаптер для накладного крепления

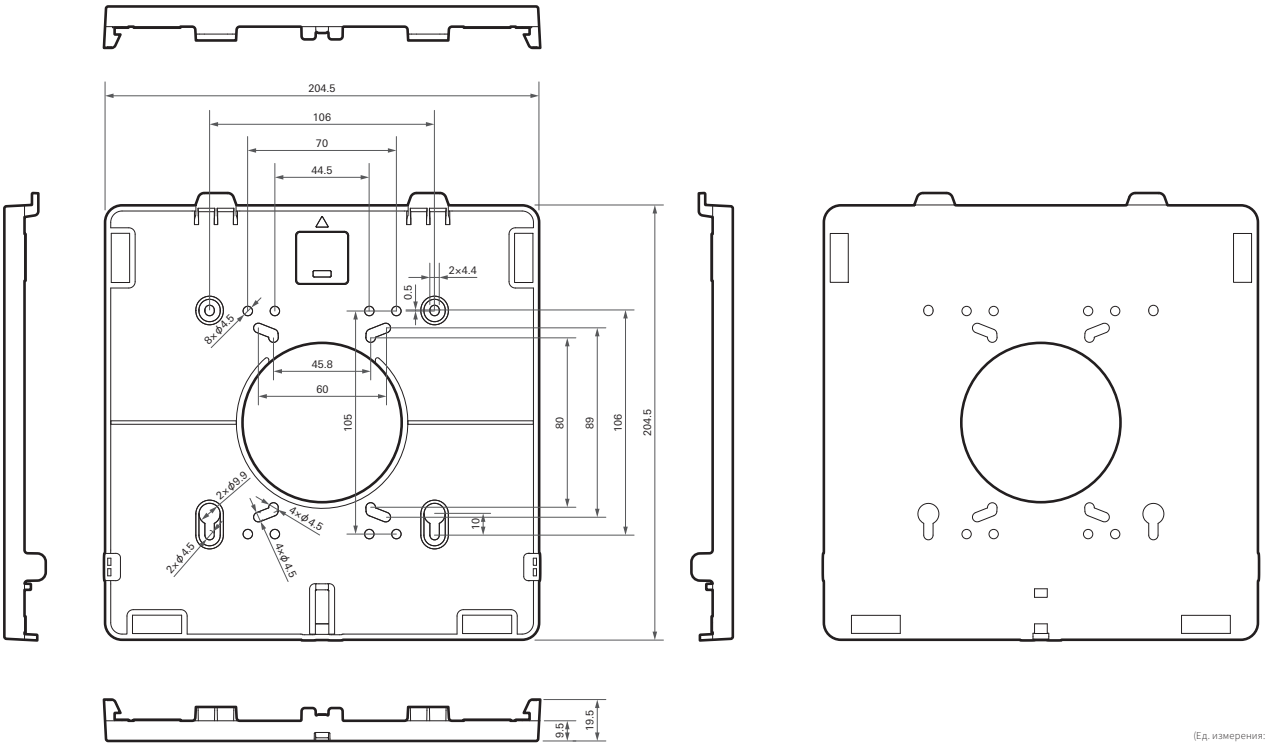

(Ед. измерения: мм)

Адаптер для утапливаемого крепления

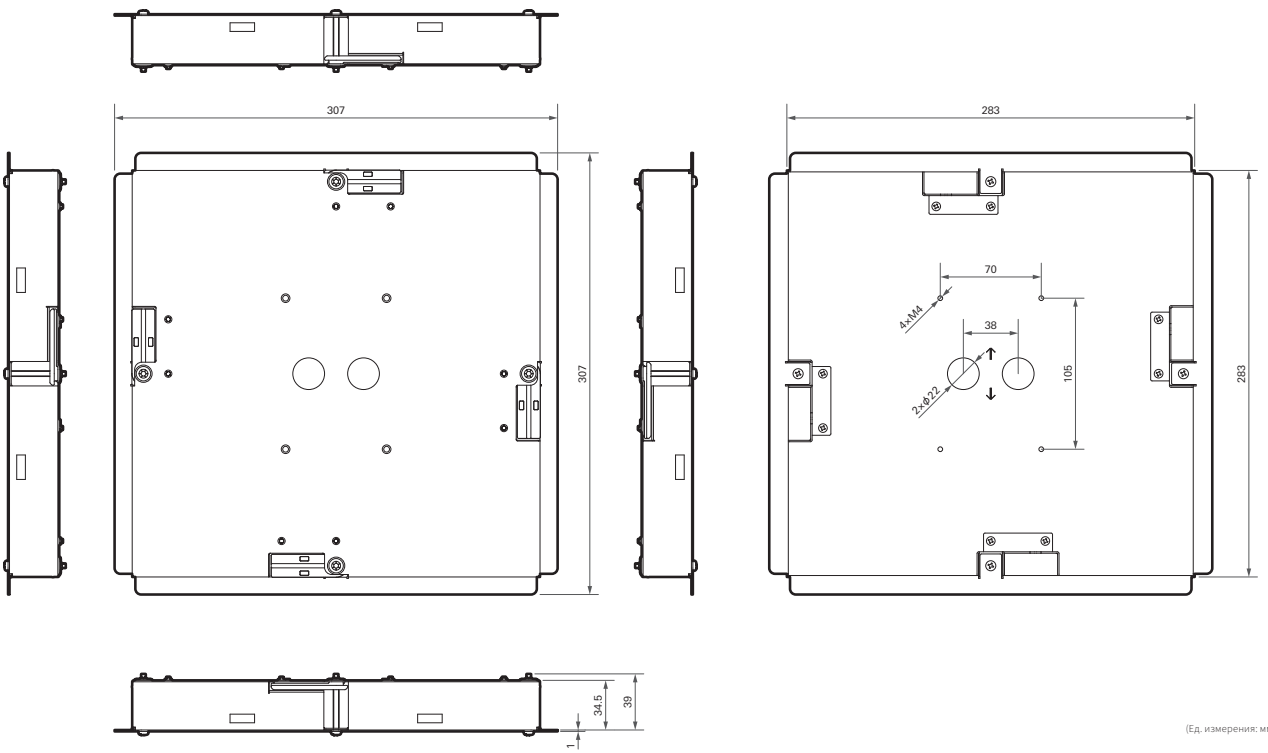

(Ед. измерения: мм)

Накладка для утапливаемого крепления

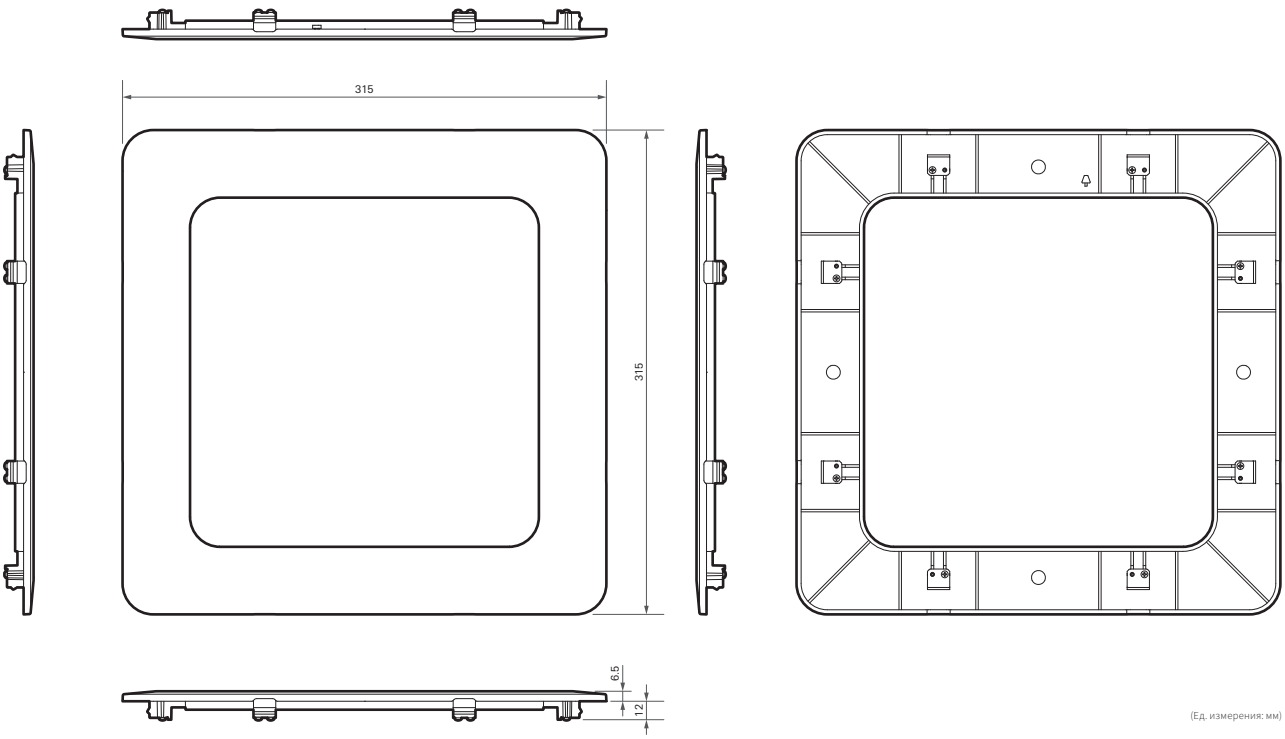

(Ед. измерения: мм)

Держатель A

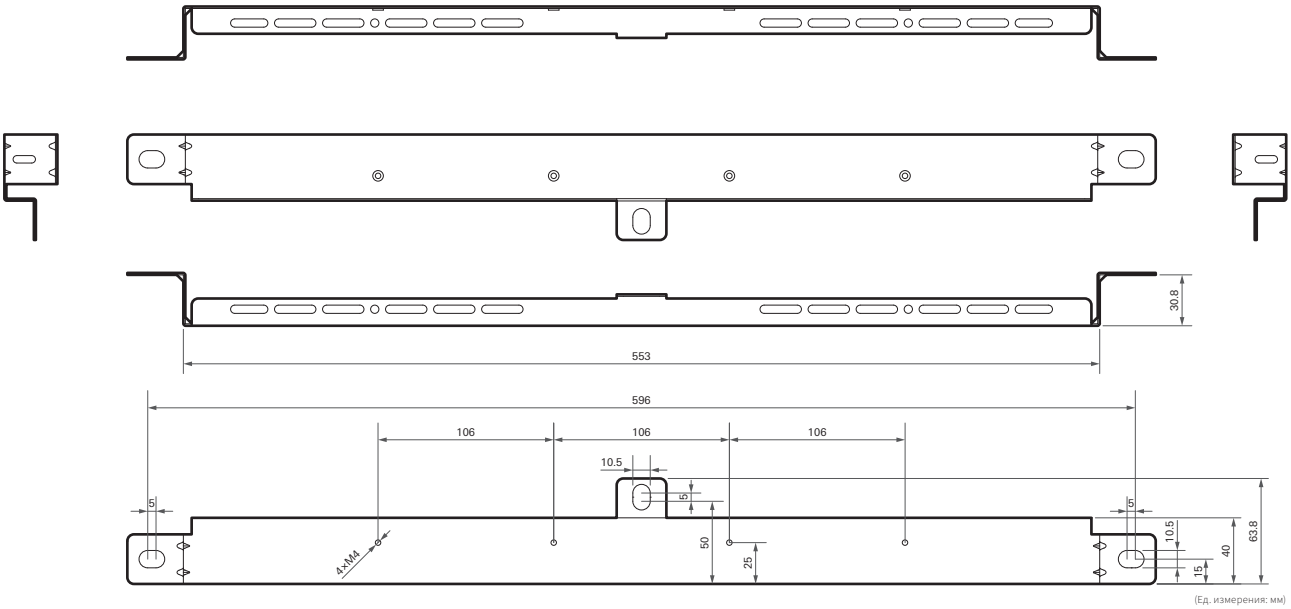

Держатель B

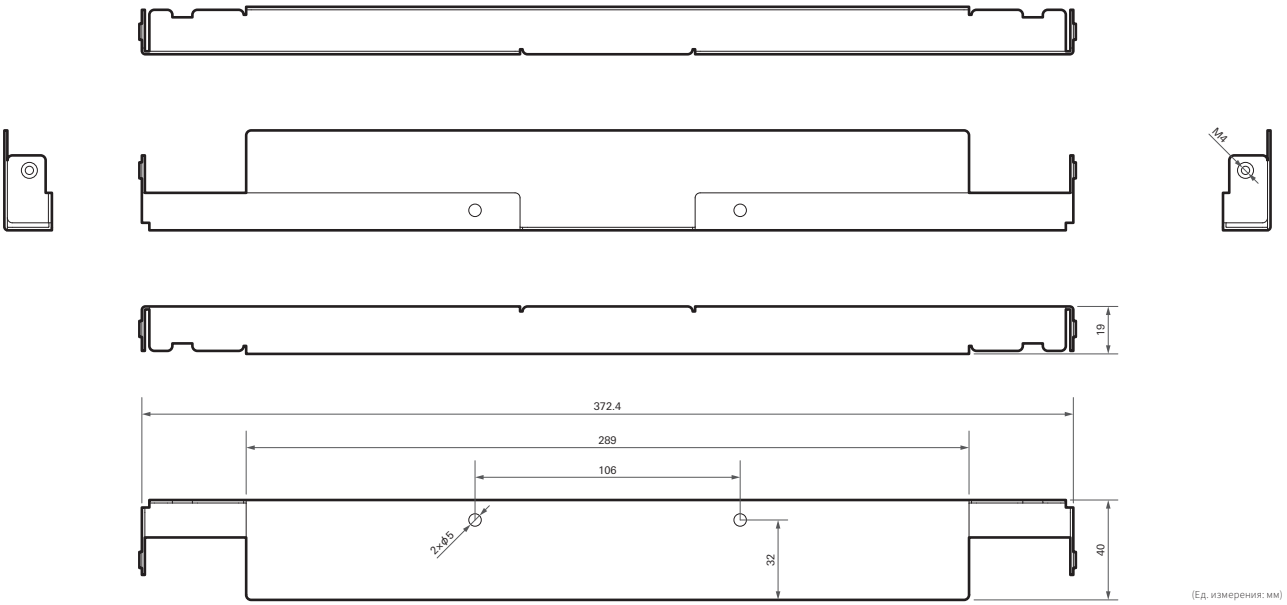

Держатель C

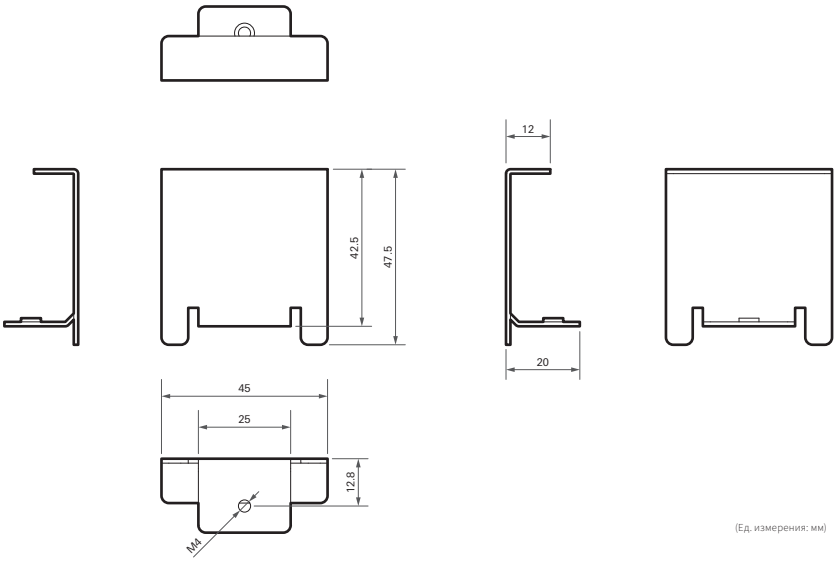

(Ед. измерения: мм)

Схема монтажа держателя для подвесного потолка

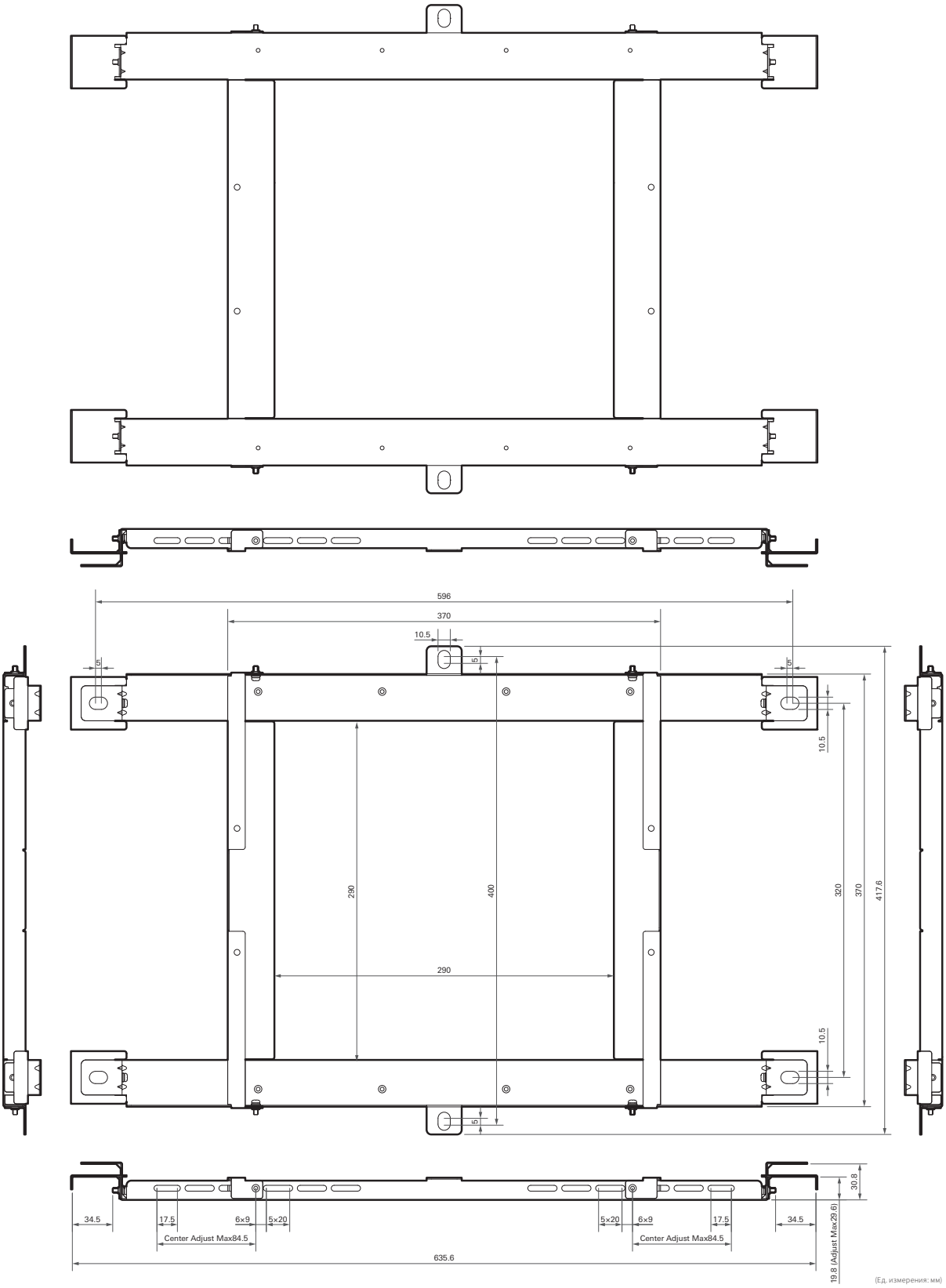

Технические характеристики

ATND1061LK

Общие

Питание	+48 В пост. тока (Audio-Technica LINK)
Потребляемая мощность	Макс. 5,2 Вт
Диапазон рабочих температур	От 0 °C до 40 °C
Диапазон рабочей влажности	От 25 % до 85 % (Без конденсации)
Размеры	227,5 мм × 227,5 мм × 30 мм (Ш × Г × В)
Вес	1 243 г
Класс огнестойкости	UL 2043

Микрофон

Ширина луча	90°
Диаграмма направленности	Диаграмма луча
Частотная характеристика	От 60 Гц до 18 000 Гц
Чувствительность	-8 дБFS (1 кГц, 94 дБSPL)
Динамический диапазон	89 дБ (A-взвешенный)
Отношение сигнал/шум	61,5 дБ (A-взвешенный)
Собственный шум	25 дБSPL (A-взвешенный)
Максимальный уровень входного звукового сигнала	102 дБSPL

Аналоговый аудиовыход

Частотная характеристика	От 20 Гц до 20 кГц (+1,0/-2,0 дБ)
Динамический диапазон	100 дБ (A-взвешенный)
Отношение сигнал/шум	80 дБ (A-взвешенный)
Запас по перегрузке	20 дБ
Остаточный шум	-75,8 дБн (A-взвешенный)
T.H.D.	< 0,1 % (1 кГц, единица)
Аналоговый вход	MIC Максимальный: -30 дБн Единица MIC: -50 дБн LINE Максимальный: +12,2 дБн Единица LINE: -10 дБВ, переключаемая
Аналоговый выход	OUTPUT Максимальный: +19,2 дБн Единица OUTPUT: +4 дБн/-10 дБВ/-33 дБВ, переключаемая

Прочее

Сеть	Audio-Technica Link: 100 Мбит/с Управление IP: 100 Мбит/с
Цифровой звук	Частота дискретизации: 48 кГц Битовая глубина: 24 бита
Задержка прохождения сигнала	Микрофон (CH1–CH6): 18 мс Микрофон (Auto Mix CH в режиме Voice Lift): 33 мс Микрофон (Auto Mix CH в режиме AEC): 50 мс
Разъемы входов/выходов	Сеть/Audio-Technica Link: RJ-45 Аналоговый вход: Евроблок 3-контактный Аналоговый выход: Евроблок 3-контактный GPI: Евроблок 3-контактный
Фантомное питание	Аналоговый вход: 12 В
Принадлежности в комплекте поставки	ИК пульт удаленного управления Адаптер для накладного крепления Винт (M4 × 50 мм): 4 шт. Адаптер для утапливаемого крепления Накладка для утапливаемого крепления Винт (M4 × 10 мм): 12 шт. Заглушка отверстия Гайка: 4 шт. Зажимная втулка: 2 шт. Держатель A: 2 шт. Держатель B: 2 шт. Держатель C: 4 шт. Сейсмический кабель Кабельный хомут Предохранительный ремень Соединитель типа евроблок: 3 шт. Трафарет для установки

- В целях усовершенствования в изделие могут вноситься изменения без предварительного уведомления.

ATND1061DAN

Общие

Питание	PoE (IEEE 802.3af Класс 0)
Потребляемая мощность	Макс. 7 Вт
Диапазон рабочих температур	От 0 °C до 40 °C
Диапазон рабочей влажности	От 25 % до 85 % (Без конденсации)
Размеры	227,5 мм × 227,5 мм × 30 мм (Ш × Г × В)
Вес	1 250 г
Класс огнестойкости	UL 2043

Микрофон

Ширина луча	90°
Диаграмма направленности	Диаграмма луча
Частотная характеристика	От 60 Гц до 18 000 Гц
Чувствительность	-8 дБFS (1 кГц, 94 дБSPL)
Динамический диапазон	89 дБ (A-взвешенный)
Отношение сигнал/шум	61,5 дБ (A-взвешенный)
Собственный шум	25 дБSPL (A-взвешенный)
Максимальный уровень входного звукового сигнала	102 дБSPL

Аналоговый аудиовыход

Частотная характеристика	От 20 Гц до 20 кГц (+1,0/-2,0 дБ)
Динамический диапазон	100 дБ (A-взвешенный)
Отношение сигнал/шум	80 дБ (A-взвешенный)
Запас по перегрузке	20 дБ
Остаточный шум	-75,8 дБн (A-взвешенный)
T.H.D.	< 0,1 % (1 кГц, единица)
Аналоговый вход	MIC Максимальный: -30 дБн Единица MIC: -50 дБн LINE Максимальный: +12,2 дБн Единица LINE: -10 дБВ, переключаемая
Аналоговый выход	OUTPUT Максимальный: +19,2 дБн Единица OUTPUT: +4 дБн/-10 дБВ/-33 дБВ, переключаемая

Прочее

Сеть	Dante: 1 Гбит/с Управление IP: 100 Мбит/с
Цифровой звук	Частота дискретизации: 48 кГц Битовая глубина: 24 бита
Задержка прохождения сигнала	Микрофон (CH1–CH6): 18 мс Микрофон (Auto Mix CH в режиме Voice Lift): 33 мс Микрофон (Auto Mix CH в режиме AEC): 50 мс Устройство Dante: Мин. 250 мкс, макс. 5 мс
Разъемы входов/выходов	Сеть/Dante: RJ-45 Аналоговый вход: Евроблок 3-контактный Аналоговый выход: Евроблок 3-контактный GPI: Евроблок 3-контактный
Фантомное питание	Аналоговый вход: 12 В
Принадлежности в комплекте поставки	ИК пульт удаленного управления Адаптер для накладного крепления Винт (M4 × 50 мм): 4 шт. Адаптер для утапливаемого крепления Накладка для утапливаемого крепления Винт (M4 × 10 мм): 12 шт. Заглушка отверстия Гайка: 4 шт. Зажимная втулка: 2 шт. Держатель A: 2 шт. Держатель B: 2 шт. Держатель C: 4 шт. Сейсмический кабель Кабельный хомут Предохранительный ремень Соединитель типа евроблок: 3 шт. Трафарет для установки

- В целях усовершенствования в изделие могут вноситься изменения без предварительного уведомления.

Диаграмма направленности / Частотная характеристика

Диаграмма направленности

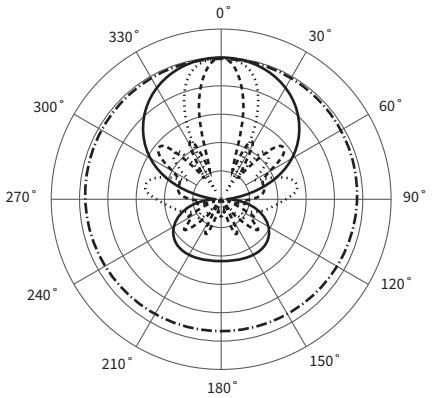

УСЛОВНЫЕ ОБОЗНАЧЕНИЯ

200 Гц 1 кГц 5 кГц 8 кГц	МАСШТАБ: 5 дБ НА ДЕЛЕНИЕ ШКАЛЫ

Частотная характеристика

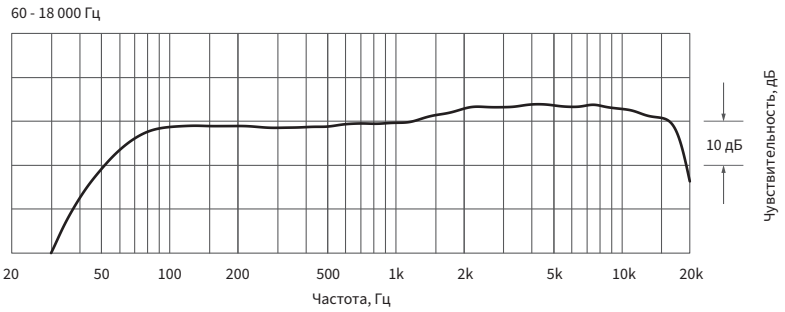

УСЛОВНЫЕ ОБОЗНАЧЕНИЯ

————	0°, 50 см

Торговые марки

- Microsoft® и Windows® являются зарегистрированными торговыми марками корпорации Microsoft в США и/или других странах.
- Операционная система Microsoft Windows обозначается в сокращенном виде как Windows.
- macOS и Safari являются торговыми марками компании Apple Inc., зарегистрированной в США и других странах.
- Google Chrome является торговой маркой компании Google LLC.
- Firefox is a trademark of the Mozilla Foundation in the U.S. and other countries.
- Другие названия компаний и названия продуктов, используемые в настоящем руководстве, являются торговыми марками или зарегистрированными торговыми марками соответствующих компаний.

Схема системы

Схему системы смотрите в PDF-версии.

株式会社オーディオテクニカ
〒194-8666 東京都町田市西成瀬2-46-1
www.audio-technica.co.jp

Audio-Technica Corporation
2-46-1 Nishi-naruse, Machida, Tokyo 194-8666, Japan
www.audio-technica.com
©2025 Audio-Technica Corporation
Global Support Contact: www.at-globalsupport.com
142700180-08-08
ver.1 2022.02.01
ver.8 2025.05.15