audio-technica

ATND1061LK
ATND1061DAN

Microfone de matriz de formação de feixe

Manual do usuário
-Edição da unidade principal-

Brazilian Portuguese

Índice

Precauções de segurança **5**
Cuidados com as baterias 5
Para os clientes nos EUA 6
Aviso da FCC 6
Para clientes no Canadá 6
Declaração do ISED 6
Precauções de instalação **7**
Manutenção **8**
Conteúdo do pacote **9**
Nome e função das peças **11**
Microfone 11
ATND1061LK 11
ATND1061DAN 12
Indicador 13
Controle remoto IV 14
Como alterar os presets 14
Instalação **16**
Instalação em tetos rígidos 16
Montagem de superfície 16
Montagem embutida 21
Instalação em um teto de grade 28
Montagem de superfície 28
Montagem embutida 33
Instalação com suporte VESA 42
Remoção do microfone 43
Montagem de superfície 43
Montagem embutida 43
Procedimento de conexão **45**
Exemplos de conexão do sistema 45
ATND1061LK (conexão de somente uma unidade) 45
ATND1061LK (conexão de várias unidades) 46
ATND1061DAN (modo de cabo único) 47
ATND1061DAN (modo dividido) 48
ATND1061DAN (conexão de várias unidades) 49
ATND1061DAN (modo de cabo único e Entrada/Saída analógica) 50
Conexão de conectores Euroblock 50
Porta GPI 52
Botão de redefinição **53**
Verificação de modo de rede 53

Redefinição de rede 53
Redefinição de fábrica 54
Digital Microphone Manager 55
Audio-Technica LINK 56
Dante Controller (somente para ATND1061DAN) 57
Lista de canais Dante 57
Entrada (Transmissor Dante) 57
Saída (Receptor Dante) 57
Web Remote 58
O que é o Web Remote? 58
O que é Locate? 58
Ambiente recomendado 58
Sistema Operacional para executar Web Remote e Locate 58
Navegadores da web recomendados para o Web Remote 58
Preparação do Web Remote 59
Conexão do microfone com o dispositivo de controle 59
Configuração de Locate 59
Inicialização do Web Remote 60
Inicialização a partir do Locate 60
Inicialização especificando diretamente o endereço IP 60
Operações básicas na tela Setting & Maintenance 60
General (System Settings) 62
Device Name 62
LED Settings 62
Dimmer Settings 62
Network (System Settings) 63
DANTE Network Configuration (somente para ATND1061DAN) 63
Dante & Audio Port Settings (somente para ATND1061DAN) 63
IP Control & Web Remote Port Settings 63
Allow Discovery 64
IP Control Settings 64
User Access (System Settings) 64
User Login 64
Utilities (System Settings) 65
Firmware Update 65
Reset All Settings to Default 66
Reboot 67
Audio (Install Settings) 67
DSP Mode 67
Beam CHs 67

Analog Input 68
Auto Mix CH 68
Analog Output 69
Voice Lift CH 69
Dante Tx#6 Signal (somente para ATND1061DAN) 69
Camera (Camera Control) 69
Device 69
Talk Setting 70
Silent Setting 70
Camera Preset 70
Presets 70
Presets 70
Exportação de presets 71
Importação de presets 71
Logging 73
System Info 73
Cabeçalho 73
Exibição das descrições de erros 74
Presets 75
Salvar presets 75
Recuperação de presets 76
Lista de funções 77
Solução de problemas 83
Dimensões 87
ATND1061LK 87
ATND1061DAN 88
Adaptador de suporte de superfície 89
Adaptador de suporte embutido 90
Tampa do suporte embutido 91
Adaptador de teto A 91
Adaptador de teto B 92
Adaptador de teto C 92
Diagrama de montagem do adaptador de teto para teto de grade 93
Especificações 95
ATND1061LK 95
Geral 95
Microfone 95
Áudio analógico 96
Outras 97
ATND1061DAN 98

Geral 98
Microfone 98
Áudio analógico 99
Outras 100
Padrão polar / Resposta de frequência 101
Padrão polar 101
Resposta de frequência 101
Marcas registradas 102
Diagrama do sistema 103

Precauções de segurança

Embora este produto tenha sido projetado para um uso seguro, o uso indevido poderá resultar em acidentes. Para garantir a segurança, respeite todos os avisos e precauções ao usar o produto.
O produto é destinado para uso comercial, não para uso geral.

- Desconecte o produto de um dispositivo se o produto começar a apresentar mau funcionamento, fumaça, cheiro, calor ou ruídos indesejados ou começar a mostrar outros sinais de dano. Neste caso, entre em contato com o seu revendedor local da Audio-Technica.
- Não desmonte, não modifique nem tente reparar o produto para evitar um choque elétrico, mau funcionamento ou fogo.
- Não sujeite o produto a impactos fortes para evitar um choque elétrico, mau funcionamento ou fogo.
- Não manuseie o produto com as mãos molhadas para evitar um choque elétrico ou ferimentos.
- Não permita que o produto seja molhado para evitar um choque elétrico ou mau funcionamento.
- Não coloque materiais estranhos como combustíveis, metal ou líquido no produto.
- Não cubra o produto com um pano para evitar o risco de incêndio ou de lesões por superaquecimento.
- Mantenha o produto fora do alcance de crianças pequenas. Este produto não é destinado para uso próximo a crianças.
- Não coloque o produto perto do fogo para evitar um acidente ou um incêndio.
- Não coloque o produto em um local onde esteja exposto à luz direta do sol, perto de dispositivos de aquecimento, nem em locais com alta temperatura, alta umidade ou a altas concentrações de poeira para evitar choque elétrico, incêndio, mau funcionamento, etc.
- Mantenha longe do fogo para evitar a deformação ou mau funcionamento.
- Não utilize produtos químicos, tais como benzina, tíner, limpador de contato elétrico, etc., para evitar a deformação ou mau funcionamento.

Cuidados com as baterias

- Mantenha as baterias fora do alcance de crianças.
- Observe a polaridade correta conforme o indicado.
- Não exponha as baterias ao calor excessivo, tal como a luz do sol, fogo ou outra fonte de calor semelhante.
- Ao descartar as baterias, sempre considere as questões ambientais e siga os regulamentos locais.
- Remova as baterias descarregadas imediatamente.
- Se as baterias forem encaixadas de forma incorreta existirá o risco de explosão. Ao fazer a substituição das baterias, utilize apenas o mesmo tipo ou equivalente.
- Não use baterias recarregáveis.
- Não use baterias com vazamento. Se ocorrer o vazamento de uma bateria, evite que o conteúdo entre em contato com a pele. Em caso de contato com a pele, lave imediata e cuidadosamente com água e sabão.
- Se o conteúdo do vazamento entrar em contato com os olhos, lave imediatamente com água e procure atendimento médico.

Para os clientes nos EUA

Aviso da FCC

Advertência

Este dispositivo está em conformidade com a Parte 15 dos Regulamentos da FCC. A operação está sujeita às duas seguintes condições: (1) Este dispositivo não pode causar interferência prejudicial e (2) deve aceitar qualquer interferência recebida, inclusive interferência que possa causar uma operação indesejada.

Atenção

Avisamos o usuário de que quaisquer alterações ou modificações não aprovadas expressamente neste manual podem anular a sua autoridade de operar este equipamento.

Nota

Este equipamento foi testado e foi verificado que cumpre com os limites para um dispositivo digital de Classe B, de acordo com a Parte 15 dos Regulamentos da FCC. Esses limites são concebidos para proporcionar uma proteção razoável contra interferências prejudiciais em uma instalação residencial. Este equipamento gera, emprega e pode radiar energia de radiofrequência e, se não for instalado e usado de acordo com as instruções, pode causar interferência prejudicial às comunicações de rádio. No entanto, não há garantia de que não ocorra nenhuma interferência em uma instalação particular. Se este equipamento causar uma interferência prejudicial à recepção de rádio ou televisão, que pode ser determinada pela operação de desligar e ligar o equipamento, o usuário deve tentar corrigir a interferência tomando uma ou mais das seguintes medidas:

- Reoriente ou reposicione a antena de recepção.
- Aumente a separação entre o equipamento e o receptor.
- Conecte o equipamento a uma tomada elétrica em um circuito diferente do qual o receptor está conectado.
- Consulte o seu revendedor ou um técnico de rádio/TV experiente para ajuda.

Contato

Empresa responsável: Audio-Technica U.S., Inc.

Endereço: 1221 Commerce Drive, Stow, Ohio 44224, EUA

Tel.: 330-686-2600

Para clientes no Canadá

Declaração do ISED

CAN ICES-3(B)/NMB-3(B)

Precauções de instalação

- Este produto deve ser instalado por um prestador de serviços profissional. Ao determinar o local e o método de instalação, certifique-se de considerar as leis e regulamentos aplicáveis à área onde o produto está sendo instalado.
- A Audio-Technica não assume nenhuma responsabilidade no caso de acidentes, tais como queda do produto devido à resistência insuficiente do local de instalação ou instalação inadequada.
- Ao trabalhar em um local elevado, certifique-se de escolher um local estável, sem itens soltos no chão, antes de trabalhar.
- Instale o produto em um local onde não haja risco de o produto ser atingido ou danificado pelos movimentos de pessoas ou equipamentos próximos.
- Certifique-se de verificar a força do local de instalação. O local de instalação deve suportar pelo menos 10 vezes o peso do produto.
- Dependendo da estrutura do teto, as vibrações podem causar ruído. São recomendadas medidas apropriadas de atenuação separadas.
- Certifique-se de usar somente os acessórios inclusos para a instalação.
- Não use os acessórios inclusos para outra finalidade que não seja para usar com este produto.
- Não instale o produto em áreas com exposição a níveis elevados de óleos ou fumaça ou onde solventes ou soluções são volatizados. Tais condições podem resultar em reações químicas que provocam deterioração ou danos das peças plásticas do produto, o que pode causar um acidente, como a queda do produto do teto.
- Não instale o produto em áreas onde possam ocorrer danos por sal ou gás corrosivo. Tais danos podem reduzir a resistência do produto e causar um acidente, como a queda do produto do teto.
- Certifique-se de apertar os parafusos adequada e completamente. O não cumprimento dessa instrução pode resultar em ferimentos devido a um acidente, como a queda do produto do teto.
- Não esmagar os cabos durante a instalação.
- Fixe o cabo sísmico, a braçadeira e o cinto de segurança com segurança no local especificado.
- Fixe o cabo sísmico de modo que fique o mínimo de folga possível.
- Se o impacto de uma queda for aplicado ao cabo sísmico, substitua o cabo por um novo.

Manutenção

Quando estiver sujo ou empoeirado, limpe com um pano seco e macio.

- Não use benzina, diluentes de tinta ou produtos de limpeza de contato elétrico. Isso pode causar deformação ou mau funcionamento.

Conteúdo do pacote

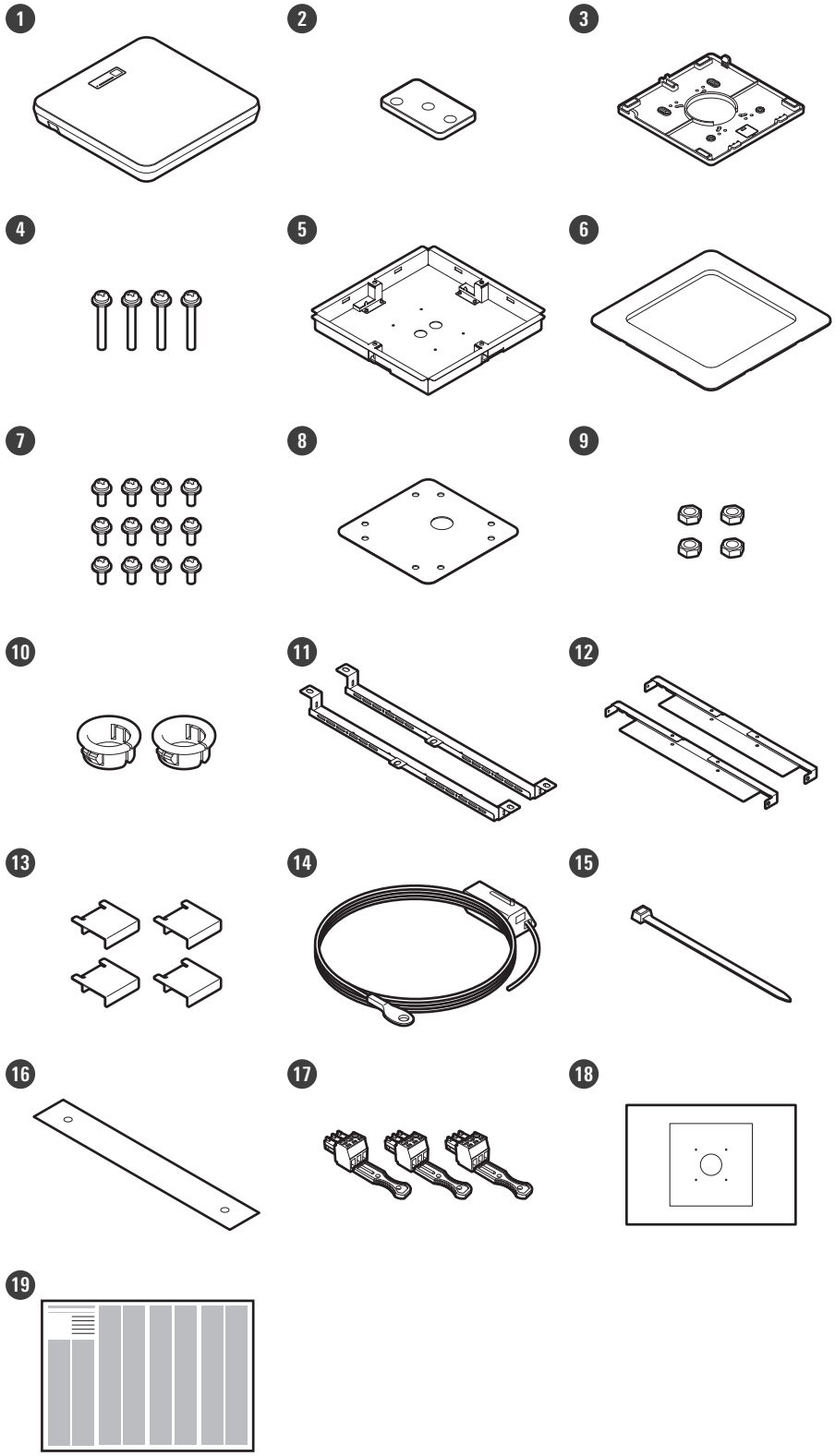

1 **Microfone**

2 **Controle remoto IV**

Inclui uma bateria do tipo moeda de lítio.

Conteúdo do pacote

3. Adaptador de suporte de superfície
4. Parafuso (M4 × 50 mm) × 4
5. Adaptador de suporte embutido
6. Tampa do suporte embutido
7. Parafuso (M4 × 10 mm) × 12
8. Tampa de furos
9. Porca × 4
10. Bucha de encaixe × 2
11. Adaptador de teto A × 2
12. Adaptador de teto B × 2
13. Adaptador de teto C × 4
14. Cabo sísmico
15. Braçadeira
16. Cinto de segurança
17. Conector Euroblock × 3
18. Gabarito de instalação
19. Guia de início rápido

Nome e função das peças

Microfone

ATND1061LK

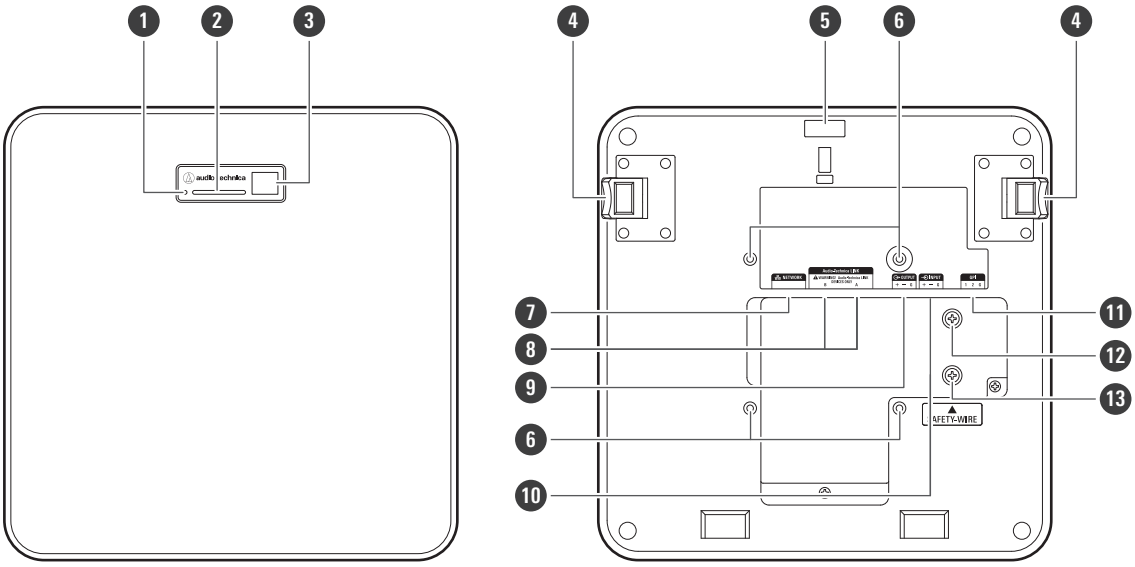

1 Botão de redefinição

Insira a ponta de um pino ou outro dispositivo fino e pressione este botão para redefinir o microfone.

2 Indicador

3 Receptor IV

4 Botão de liberação

5 Furo para braçadeira

6 Furos de parafuso do suporte VESA

Utilizado na instalação com um suporte VESA.

7 Porta de rede

Usada para conectar o cabo LAN (CAT5e ou superior). Conecte-se à rede local e realize o controle externo usando o aplicativo.

8 Portas A/B do Audio-Technica LINK

Usadas para o Audio-Technica LINK. Usado para conectar o cabo LAN (CAT5e ou superior). (Certifique-se de usar um condutor com diâmetro de 24 AWG ou maior e uma blindagem.)

9 Porta de saída analógica

Usada para conectar o cabo balanceado.
+: Quente (hot)
–: Frio (cold)
G: Terra (ground)

⑩ Porta de entrada analógica

Usada para conectar o cabo balanceado.
+: Quente (hot)
–: Frio (cold)
G: Terra (ground)

⑪ Porta GPI

Para obter detalhes, consulte "Porta GPI" (p.52).
1: GPI1
2: GPI2
G: Terra (ground)

⑫ Parafuso para aterramento

Realize o aterramento conforme necessário.

⑬ Parafuso do cabo sísmico

ATND1061DAN

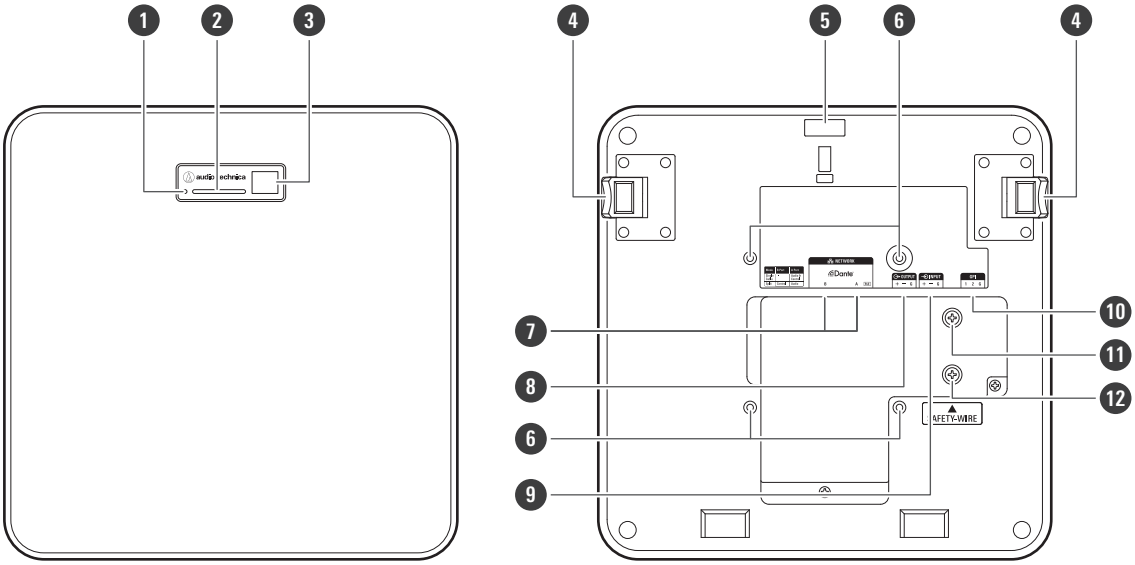

① Botão de redefinição

Insira a ponta de um pino ou outro dispositivo fino e pressione este botão para redefinir o microfone.

② Indicador

③ Receptor IV

④ Botão de liberação

⑤ Furo para braçadeira

⑥ Furos de parafuso do suporte VESA

Utilizado na instalação com um suporte VESA.

7 Portas da rede A/B

Portas da rede Dante. Usado para conectar o cabo LAN (CAT5e ou superior). (Certifique-se de usar um condutor com diâmetro de 24 AWG ou maior e uma blindagem.) Conecte-se à rede local e realize o controle externo usando o aplicativo.
A fonte de energia é ligada quando a porta da rede A é conectada a um hub de comutação PoE.

8 Porta de saída analógica

Usada para conectar o cabo balanceado.
+: Quente (hot)
–: Frio (cold)
G: Terra (ground)

9 Porta de entrada analógica

Usada para conectar o cabo balanceado.
+: Quente (hot)
–: Frio (cold)
G: Terra (ground)

10 Porta GPI

Para obter detalhes, consulte "Porta GPI" (p.52).
1: GPI1
2: GPI2
G: Terra (ground)

11 Parafuso para aterramento

Realize o aterramento conforme necessário.

12 Parafuso do cabo sísmico

Indicador

As cores do indicador podem ser usadas para confirmar o status do microfone.

Indicador	Status
Acende-se em verde [1]	Normal (mudo desativado)
Acende-se em vermelho [1]	Mudo ativado
Acende-se em ciano [1]	Modo de economia de energia
Pisca em vermelho (intervalos de 1 segundo)	Conectando-se à rede
Pisca em vermelho (intervalos de 2 segundos)	Erro

[1] As cores do indicador podem ser alteradas em “LED Settings”.

- Para obter informações sobre as cores dos indicadores quando os presets mudam, consulte "Como alterar os presets" (p.14).
- Para obter informações sobre as cores dos indicadores ao verificar o modo de rede, consulte "Verificação de modo de rede" (p.53).

Controle remoto IV

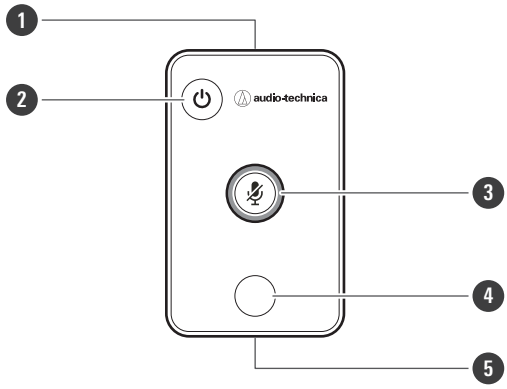

1 **Transmissor IV**

2 **Botão de modo de economia de energia/cancelamento**

Usado para ligar/desligar o modo de economia de energia e para cancelar configurações de preset.
Durante o modo de economia de energia, somente serão recebidos sinais de controle para retornar ao modo de operação normal. Certifique-se de colocar o microfone em modo de economia de energia quando não estiver em uso.

3 **Botão de mudo/confirmar**

Usado para ligar/desligar All Mute e para finalizar as configurações de preset.

4 **Botão de modo de preset**

Usado para alterar configurações de preset.

5 **Tampa da bateria**

Inclui uma bateria do tipo moeda de lítio (para confirmação da operação inicial).
Remova a película protetora da bateria antes do uso.
Somente o modelo especificado (CR2025) de bateria do tipo moeda de lítio pode ser usado. Ao substituir a bateria, vire o controle remoto e remova a tampa da bateria. Em seguida, insira a bateria na tampa da bateria com o lado positivo (+) voltado para cima.

Como alterar os presets

Os presets podem ser alterados usando o controle remoto IV.
As configurações dos presets de 1 a 4 serão recuperadas. Para obter detalhes sobre os presets, consulte "Presets" (p.75).

1 **Pressione o botão de modo de preset.**

» **O indicador no microfone piscará em ciano.**

2 **Pressione e mantenha pressionado o botão de modo de preset (por 3 segundos) antes de soltar.**

» **O indicador no microfone piscará em vermelho.**

3 **Pressione o botão de modo de preset para selecionar um preset.**

- O preset selecionado mudará sempre que o botão do modo de preset for pressionado.
- A cor do indicador do microfone mudará e piscará dependendo do número do preset selecionado.
  Preset 1: Vermelho
  Preset 2: Verde
  Preset 3: Azul
  Preset 4: Amarelo
- As alterações podem ser canceladas pressionando o botão de economia de energia/cancelamento ou não pressionando nenhum outro botão por alguns segundos.

4 **Finalize a seleção de preset pressionando o botão de mudo/confirmar.**

Instalação em tetos rígidos

Montagem de superfície

Instalação concluída

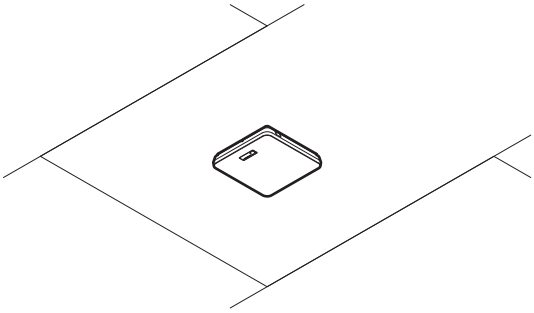

Peças necessárias para a instalação

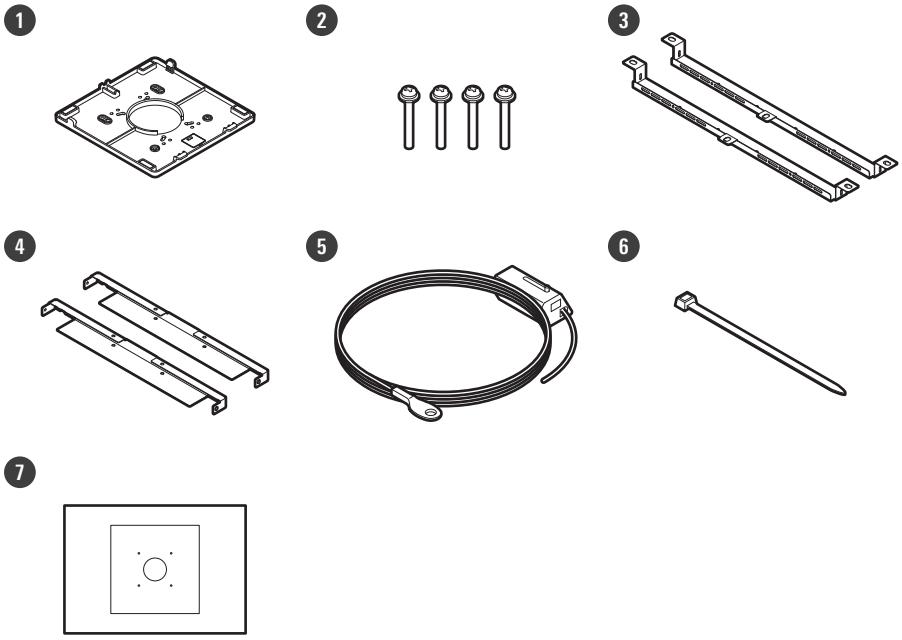

1. **Adaptador de suporte de superfície**
2. **Parafuso (M4 × 50 mm) × 4**
3. **Adaptador de teto A × 2**
4. **Adaptador de teto B × 2**
5. **Cabo sísmico**
6. **Braçadeira**
7. **Gabarito de instalação**

1 Faça furos no teto para fixar o microfone.

- Use o gabarito de instalação fornecido para fazer furos de montagem de acordo com as dimensões especificadas.
- A instalação pode não ser possível em algumas áreas, dependendo da colocação da estrutura do teto. Verifique a estrutura interna do teto antes de escolher um local de instalação.

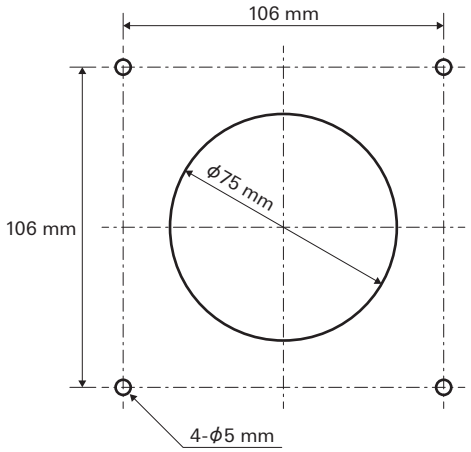

2 Fixe os adaptadores de teto A e os adaptadores de teto B no interior do teto.

- Alinhe os furos de parafuso dos adaptadores de teto A e B com os furos feitos no teto para fixar.
- Fixe firmemente os adaptadores de teto A e B na estrutura do teto para que uma carga suficiente possa ser suportada.
- Se a colocação da estrutura do teto dificultar a garantia de uma instalação segura, use porcas e parafusos para fixar os adaptadores de teto A firmemente nos furos de montagem da estrutura do teto.
  Tamanho de parafuso aplicável para furos de montagem de adaptadores de teto A: W3/8 ou M10

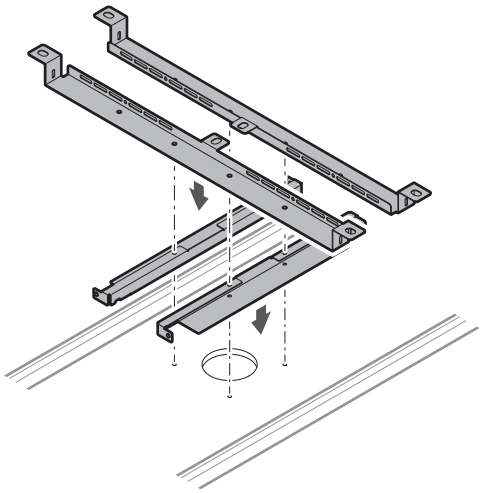

3 Fixe o adaptador de suporte de superfície usando os parafusos (M4 × 50 mm).

- A marcação no adaptador de suporte de superfície indica a orientação do microfone.

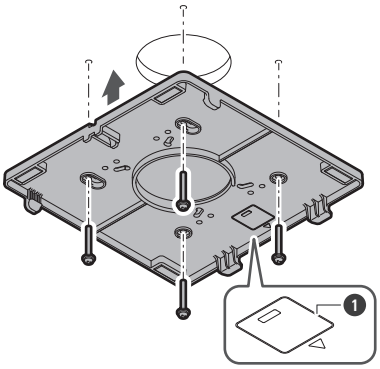

1 Marcação indicando a orientação do microfone

4 Passe os cabos dentro do teto.

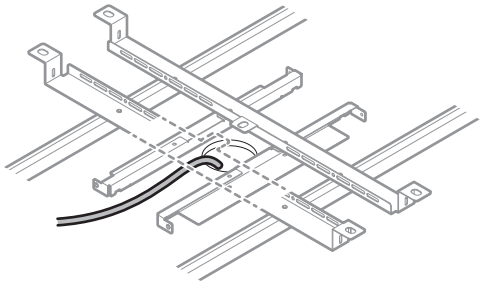

5 Fixe o cabo sísmico à estrutura do teto.

- Fixe firmemente o cabo sísmico em um ponto seguro na estrutura do teto.
- Deslize os pinos de desbloqueio para liberar a trava de ajuste do cabo.

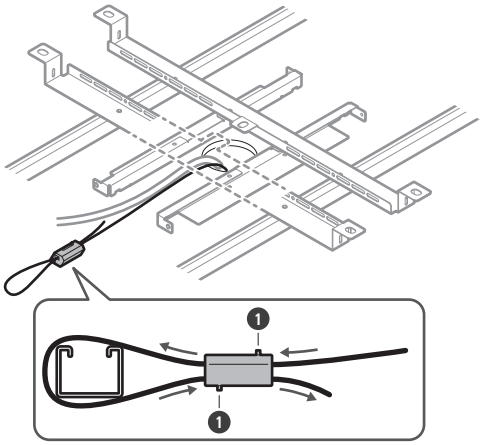

1 Pinos de desbloqueio

- Fixe o cabo sísmico de modo que fique o mínimo de folga possível.
- O uso do cabo sísmico com uma grande quantidade de folga pode aumentar o impacto exercido caso o microfone caia e pode resultar em um acidente, ferimento ou dano ao microfone.
- Se o impacto de uma queda for aplicado ao cabo sísmico, substitua o cabo por um novo.

6 **Passe os cabos e o cabo sísmico através do furo no adaptador de suporte de superfície.**

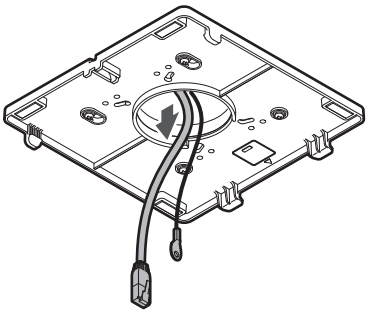

7 **Fixe o cabo sísmico no microfone usando o parafuso do cabo sísmico.**

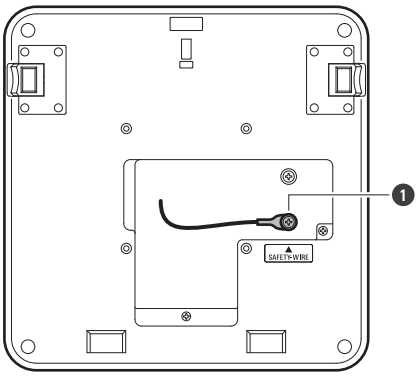

1 Parafuso do cabo sísmico

8 **Conecte os cabos instalados ao microfone.**

- Consulte "Procedimento de conexão" (p.45) para obter detalhes sobre como conectar os cabos.

9 **Passe a braçadeira através do microfone e do adaptador de suporte de superfície para fixar o microfone no adaptador de suporte de superfície.**

- Certifique-se de que a lingueta no adaptador de suporte de superfície esteja firmemente presa ao microfone antes de empurrar para cima o outro lado do microfone para prendê-lo.

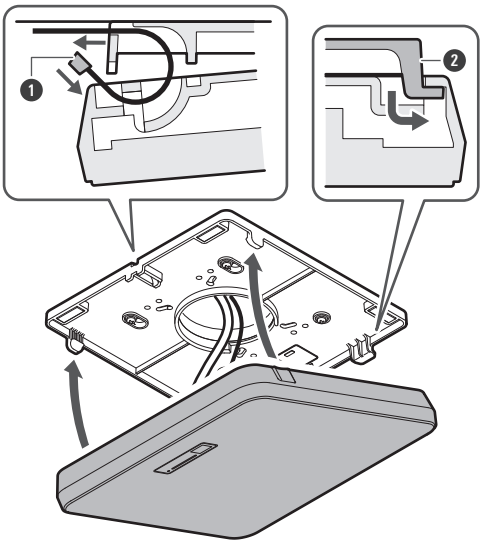

1 Braçadeira

2 Lingueta do adaptador de suporte de superfície

10 **Aperte a braçadeira para prender.**

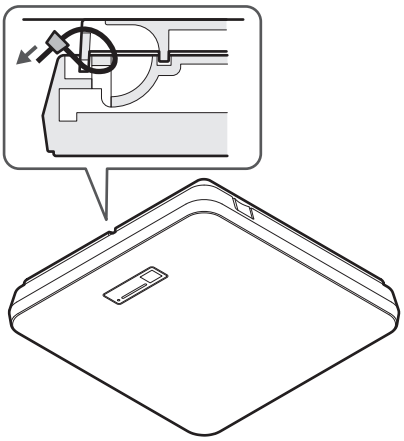

Montagem embutida

Instalação concluída

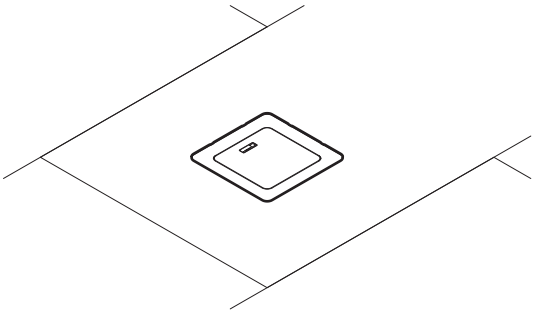

Peças necessárias para a instalação

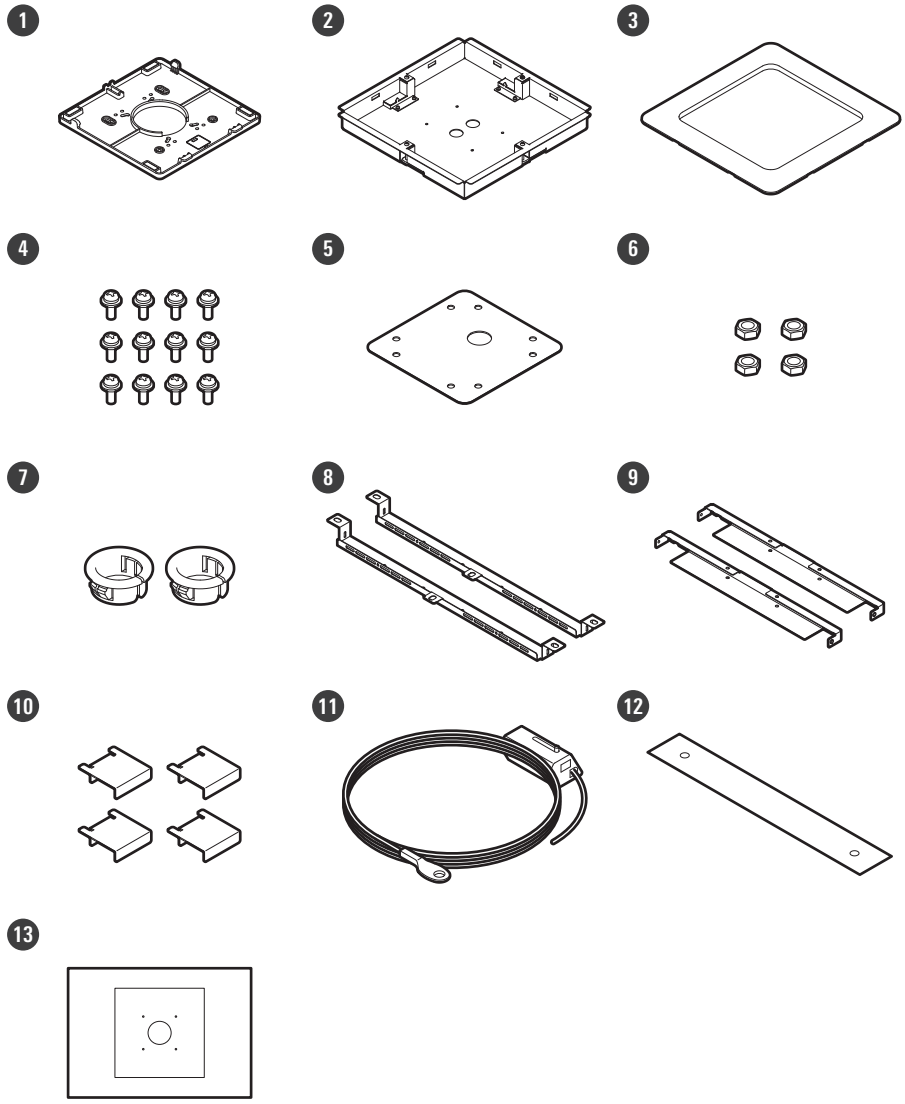

1 **Adaptador de suporte de superfície**

2 **Adaptador de suporte embutido**
3 **Tampa do suporte embutido**
4 **Parafuso (M4 × 10 mm) × 12**
5 **Tampa de furos**
6 **Porca × 4**
7 **Bucha de encaixe × 2**
8 **Adaptador de teto A × 2**
9 **Adaptador de teto B × 2**
10 **Adaptador de teto C × 4**
11 **Cabo sísmico**
12 **Cinto de segurança**
13 **Gabarito de instalação**

1 Recorte um furo quadrado no teto para fixar o microfone.

- Use o gabarito de instalação fornecido para cortar um furo de montagem de acordo com as dimensões especificadas.
- A instalação pode não ser possível em algumas áreas, dependendo da colocação da estrutura do teto. Verifique a estrutura interna do teto antes de escolher um local de instalação.
- Espessura máxima do teto para instalação: 25 mm

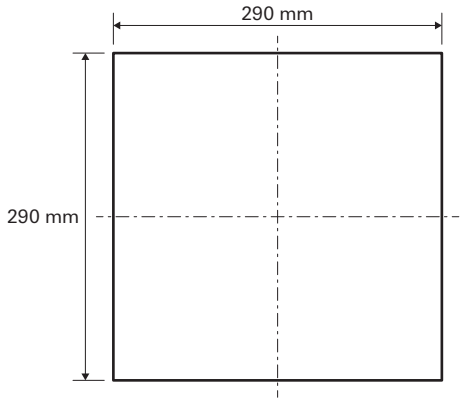

2 Fixe os adaptadores de teto A e os adaptadores de teto B no interior do teto usando os parafusos (M4 × 10 mm). Ajuste os adaptadores de teto C à altura da estrutura do teto e fixe-os usando os parafusos (M4 × 10 mm).

- Fixe os adaptadores de teto A e B no teto alinhando-os com o furo quadrado cortado no teto.
- Fixe firmemente os adaptadores de teto A, B e C na estrutura do teto para que uma carga suficiente possa ser suportada.
- Se a colocação da estrutura do teto dificultar a garantia de uma instalação segura, use porcas e parafusos para fixar os adaptadores de teto A firmemente nos furos de montagem da estrutura do teto.
  Tamanho de parafuso aplicável para furos de montagem de adaptadores de teto A: W3/8 ou M10

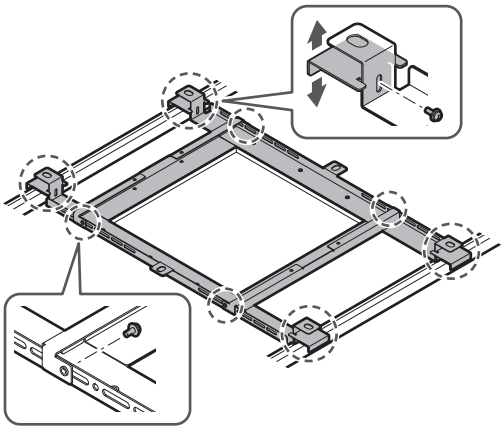

3 **Fixe o adaptador de suporte de superfície ao adaptador de suporte embutido usando os parafusos (M4 × 10 mm).**

- Alinhe as setas tanto no adaptador de suporte embutido quanto no adaptador de suporte de superfície ao fixar.

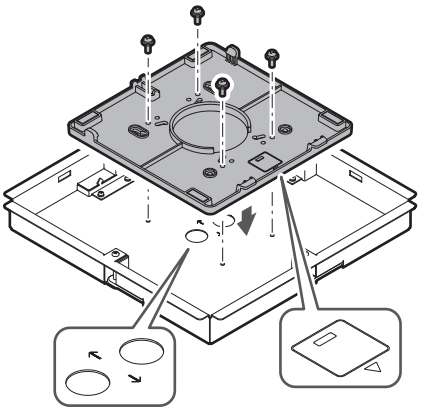

4 **Fixe a tampa de furos com as porcas.**

- Se utilizar os dois furos, pule esta etapa e prossiga para a etapa seguinte.

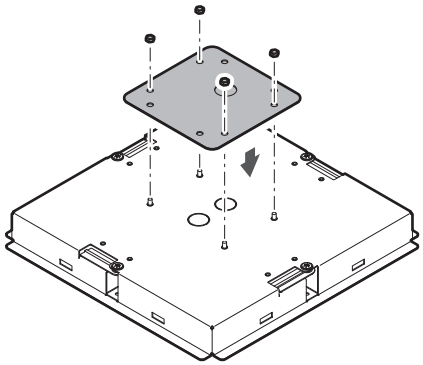

5 **Fixe as buchas de encaixe.**

- Pressione sua mão sobre a bucha de encaixe de cima para inseri-la no furo da fiação.
- Ao instalar um grande número de cabos, prenda ambas as buchas de encaixe sem utilizar a tampa de furos.

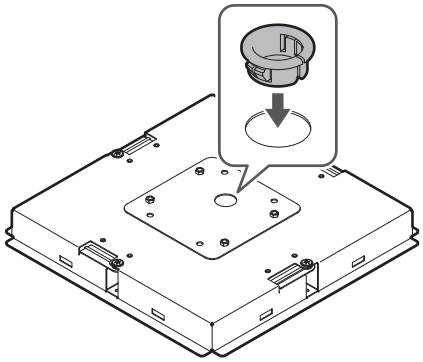

6 **Passe os cabos dentro do teto.**

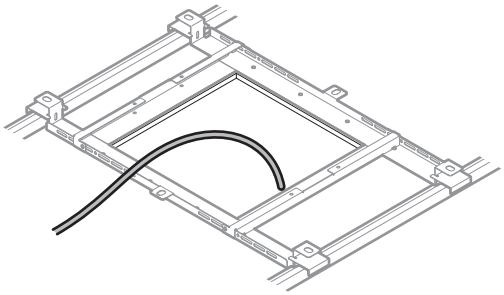

7 **Fixe o cabo sísmico à estrutura do teto.**

- Fixe firmemente o cabo sísmico em um ponto seguro na estrutura do teto.
- Deslize os pinos de desbloqueio para liberar a trava de ajuste do cabo.

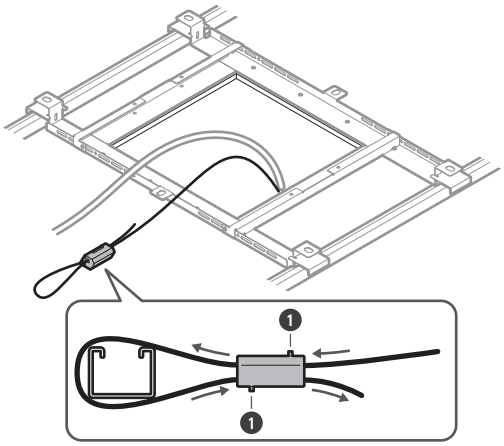

1 Pinos de desbloqueio

- Fixe o cabo sísmico de modo que fique o mínimo de folga possível.
- O uso do cabo sísmico com uma grande quantidade de folga pode aumentar o impacto exercido caso o microfone caia e pode resultar em um acidente, ferimento ou dano ao microfone.
- Se o impacto de uma queda for aplicado ao cabo sísmico, substitua o cabo por um novo.

8 **Passe os cabos e o cabo sísmico através do furo da bucha de encaixe no adaptador de suporte embutido, insira o adaptador de suporte embutido no furo quadrado cortado no teto e prenda com parafusos para fixar o adaptador de suporte embutido.**

- A marcação no adaptador de suporte de superfície indica a orientação do microfone.
- Aperte firmemente os parafusos de montagem ao fixar o adaptador de suporte embutido.

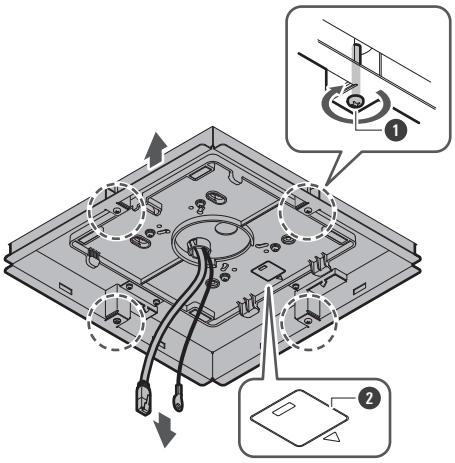

1 Parafusos de montagem

2 Marcação indicando a orientação do microfone

9 **Fixe o cabo sísmico no microfone usando o parafuso do cabo sísmico.**

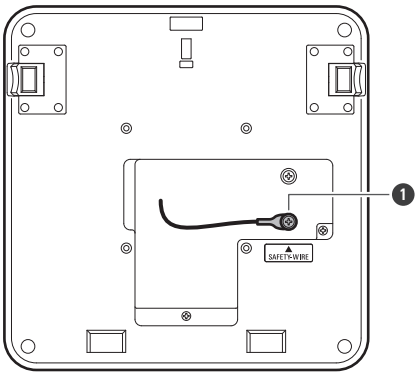

1 Parafuso do cabo sísmico

10 **Conecte os cabos instalados ao microfone.**

- Consulte "Procedimento de conexão" (p.45) para obter detalhes sobre como conectar os cabos.

11 **Fixe o microfone no adaptador de suporte de superfície.**

- Certifique-se de que a lingueta no adaptador de suporte de superfície esteja firmemente presa ao microfone antes de empurrar para cima o outro lado do microfone para prendê-lo.

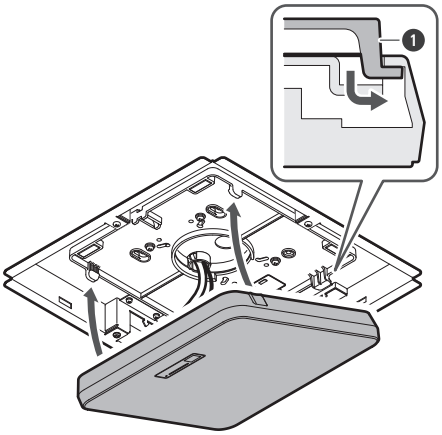

1 Lingueta do adaptador de suporte de superfície

12 **Fixe o cinto de segurança enganchando-o no adaptador de suporte embutido e na tampa do suporte embutido.**

- Certifique-se de que o cinto de segurança esteja fixado na orientação correta.

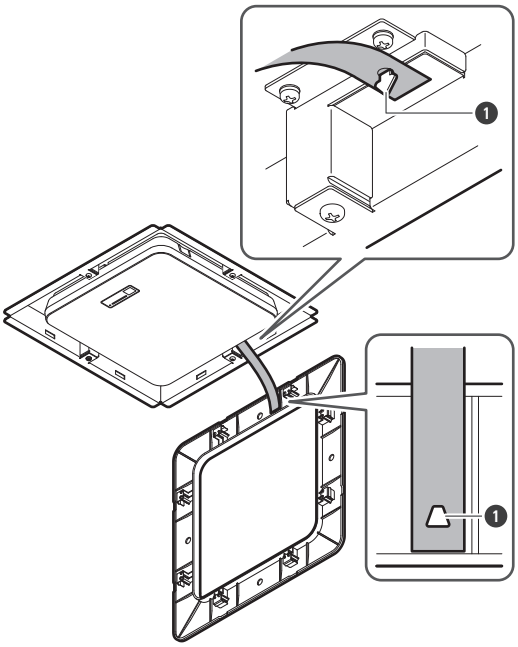

1 Ganchos para fixação do cinto de segurança

13 **Fixe a tampa do suporte embutido inserindo-a no adaptador de suporte embutido.**

- Evite dobrar ou torcer o cinto de segurança ao prender a tampa do suporte embutido.

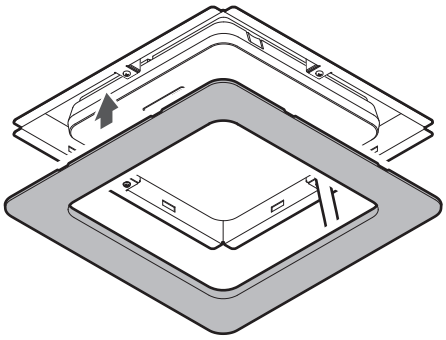

Instalação em um teto de grade

Montagem de superfície

Instalação concluída

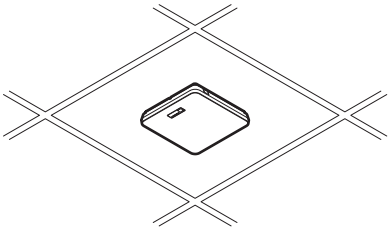

Peças necessárias para a instalação

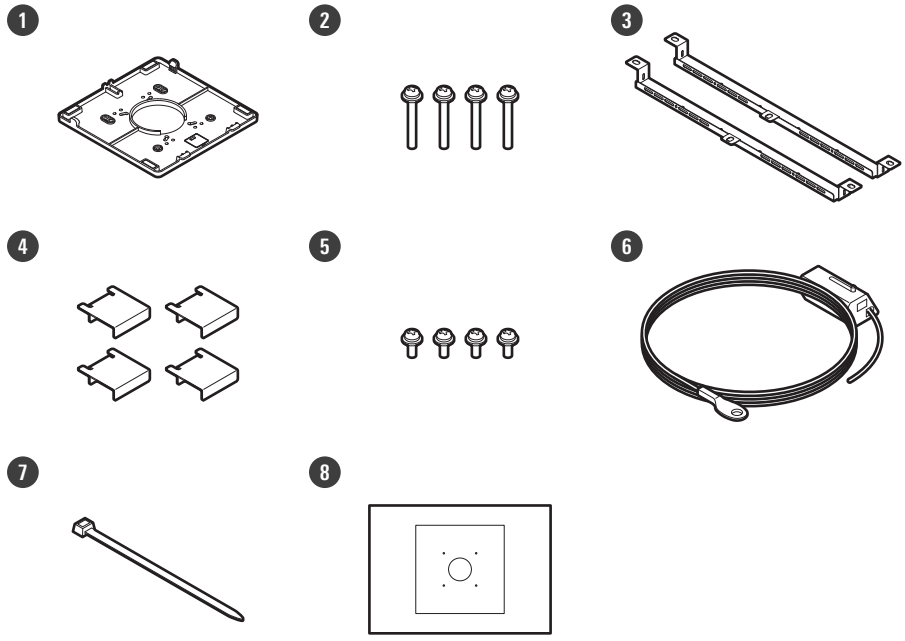

1. **Adaptador de suporte de superfície**
2. **Parafuso (M4 × 50 mm) × 4**
3. **Adaptador de teto A × 2**
4. **Adaptador de teto C × 4**
5. **Parafuso (M4 × 10 mm) × 4**
6. **Cabo sísmico**
7. **Braçadeira**
8. **Gabarito de instalação**

1 **Remova a placa de teto onde o microfone será instalado.**

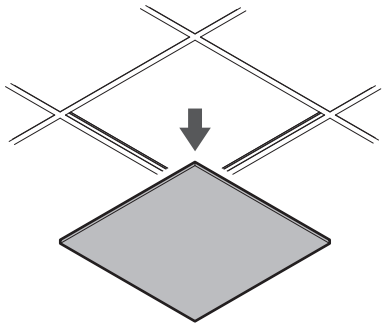

2 **Faça furos na placa de teto para fixar o microfone.**

- Use o gabarito de instalação fornecido para fazer furos de montagem de acordo com as dimensões especificadas.
- Alinhe os furos de montagem com o centro da placa de teto.

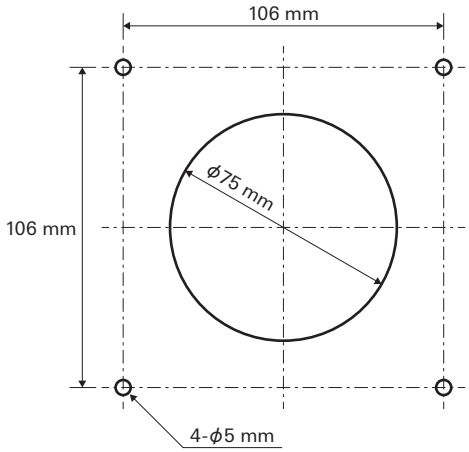

3 **Fixe os adaptadores de teto A atrás da placa de teto.**
Fixe os adaptadores de teto C de forma frouxa nos adaptadores de teto A usando os parafusos (M4 × 10 mm).

- Alinhe os furos de parafuso dos adaptadores de teto A com os furos feitos na placa de teto para fixar.

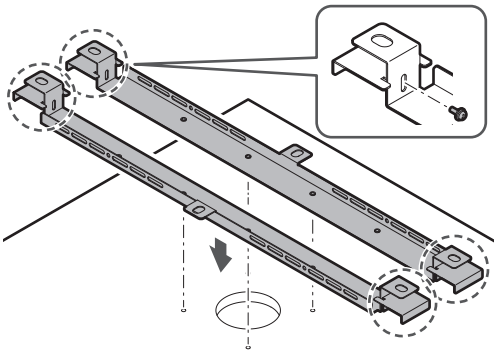

4 **Fixe o adaptador de suporte de superfície usando os parafusos (M4 × 50 mm).**

- A marcação no adaptador de suporte de superfície indica a orientação do microfone.

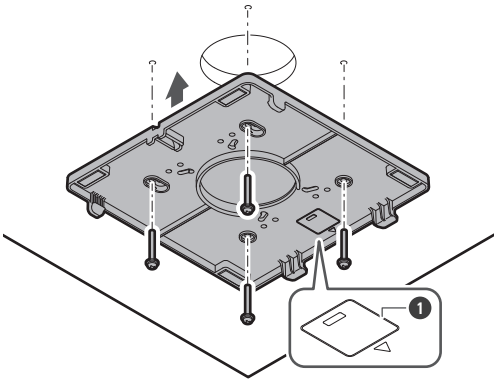

1 Marcação indicando a orientação do microfone

5 **Passe os cabos dentro do teto.**

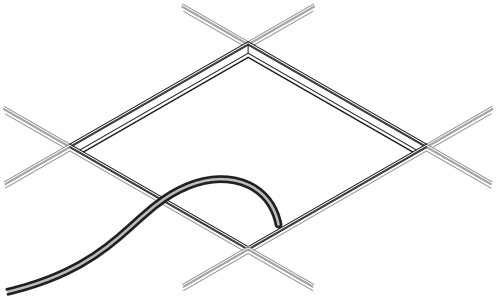

6 **Fixe o cabo sísmico à estrutura do teto.**

- Fixe firmemente o cabo sísmico em um ponto seguro na estrutura do teto.
- Deslize os pinos de desbloqueio para liberar a trava de ajuste do cabo.

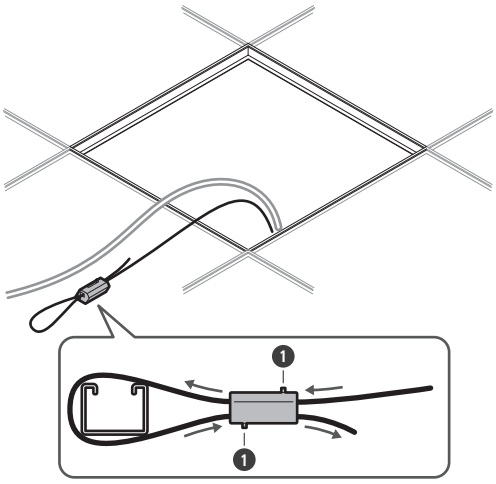

1 Pinos de desbloqueio

- Fixe o cabo sísmico de modo que fique o mínimo de folga possível.
- O uso do cabo sísmico com uma grande quantidade de folga pode aumentar o impacto exercido caso o microfone caia e pode resultar em um acidente, ferimento ou dano ao microfone.
- Se o impacto de uma queda for aplicado ao cabo sísmico, substitua o cabo por um novo.

7 **Passe os cabos e o cabo sísmico através do furo no adaptador de suporte de superfície e coloque a placa de teto em sua posição original.**

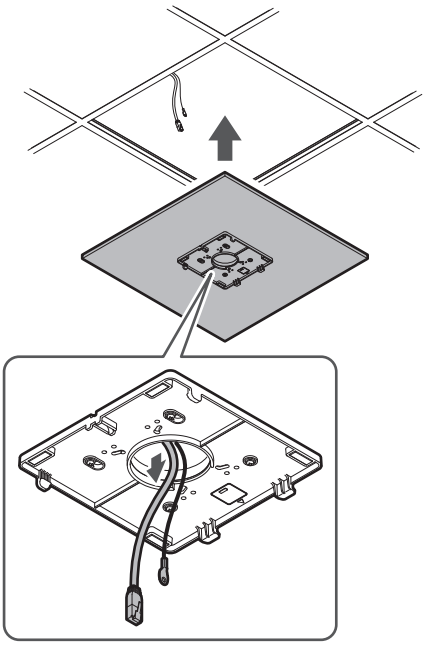

8 **Ajuste o conjunto do adaptador de teto C à altura da estrutura do teto e aperte os parafusos (M4 × 10 mm) para fixar.**

- Fixe firmemente os adaptadores de teto A e C na estrutura do teto para que uma carga suficiente possa ser suportada.
- Se a colocação da estrutura do teto dificultar a garantia de uma instalação segura, use porcas e parafusos para fixar os adaptadores de teto A firmemente nos furos de montagem da estrutura do teto.
  Tamanho de parafuso aplicável para furos de montagem de adaptadores de teto A: W3/8 ou M10

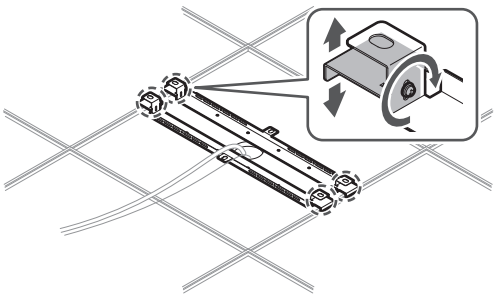

9 **Fixe o cabo sísmico no microfone usando o parafuso do cabo sísmico.**

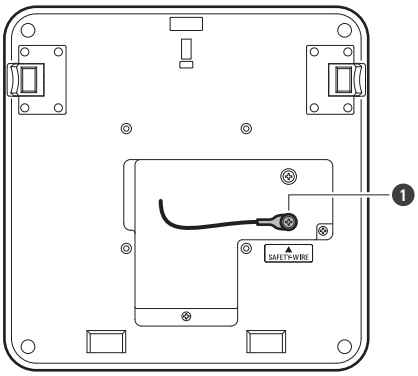

1 Parafuso do cabo sísmico

10 **Conecte os cabos instalados ao microfone.**

- Consulte "Procedimento de conexão" (p.45) para obter detalhes sobre como conectar os cabos.

11 **Passe a braçadeira através do microfone e do adaptador de suporte de superfície para fixar o microfone no adaptador de suporte de superfície.**

- Certifique-se de que a lingueta no adaptador de suporte de superfície esteja firmemente presa ao microfone antes de empurrar para cima o outro lado do microfone para prendê-lo.

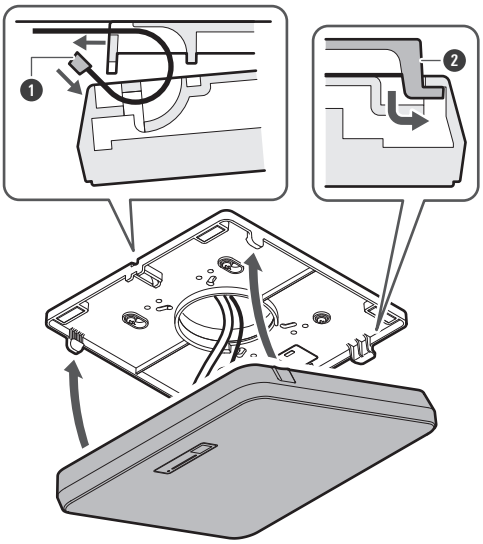

1 Braçadeira

2 Lingueta do adaptador de suporte de superfície

12 **Aperte a braçadeira para prender.**

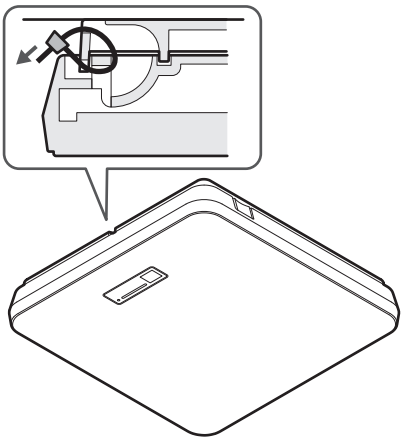

Montagem embutida

Instalação concluída

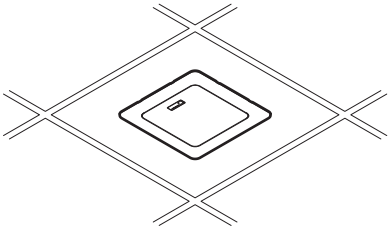

Peças necessárias para a instalação

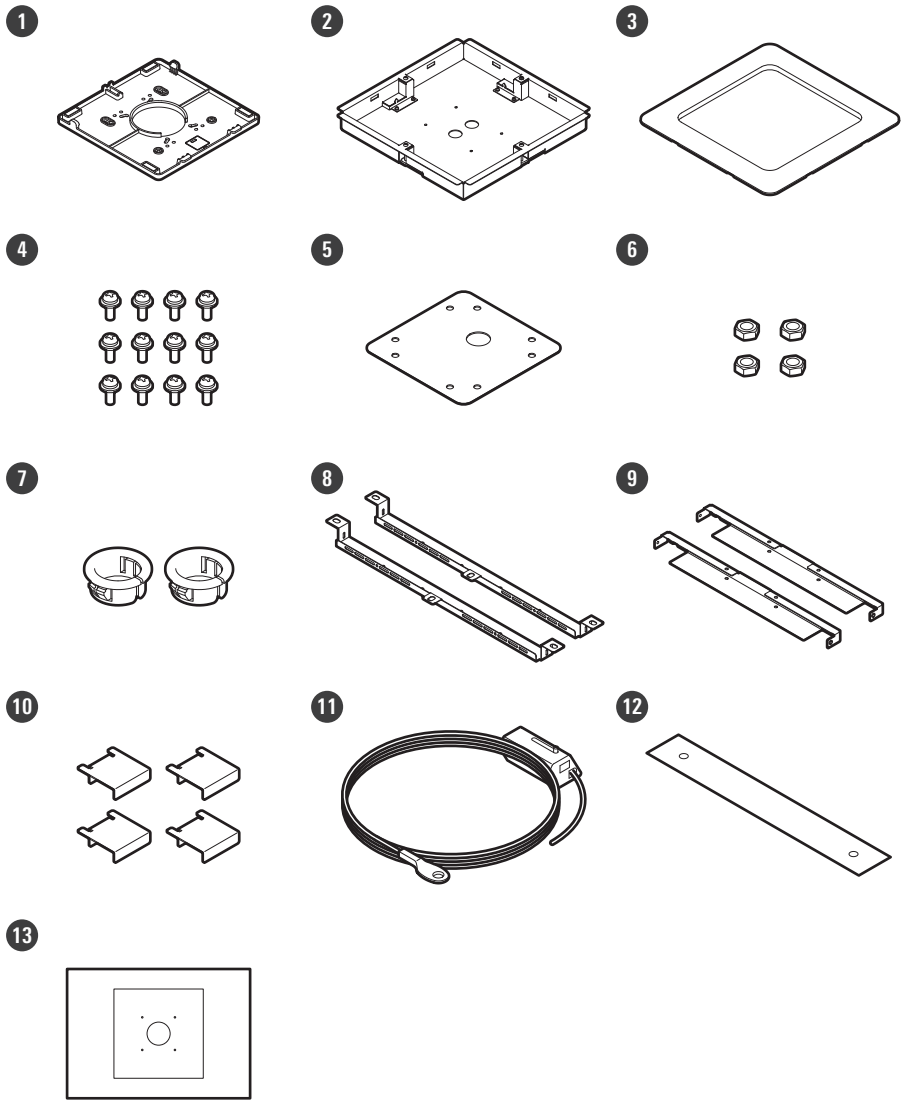

1. **Adaptador de suporte de superfície**
2. **Adaptador de suporte embutido**
3. **Tampa do suporte embutido**
4. **Parafuso (M4 × 10 mm) × 12**
5. **Tampa de furos**
6. **Porca × 4**
7. **Bucha de encaixe × 2**
8. **Adaptador de teto A × 2**
9. **Adaptador de teto B × 2**
10. **Adaptador de teto C × 4**
11. **Cabo sísmico**
12. **Cinto de segurança**

⓭ Gabarito de instalação

1 **Remova a placa de teto onde o microfone será instalado.**

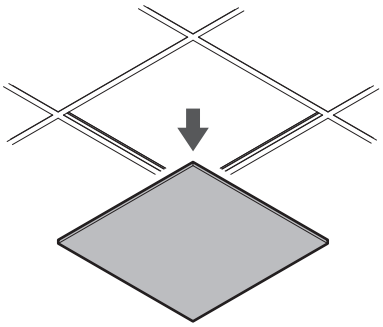

2 **Recorte um furo quadrado no teto para fixar o microfone.**

- Use o gabarito de instalação fornecido para cortar um furo de montagem de acordo com as dimensões especificadas.
- Alinhe os furos de montagem com o centro da placa de teto.
- Espessura máxima da placa de teto para instalação: 25 mm

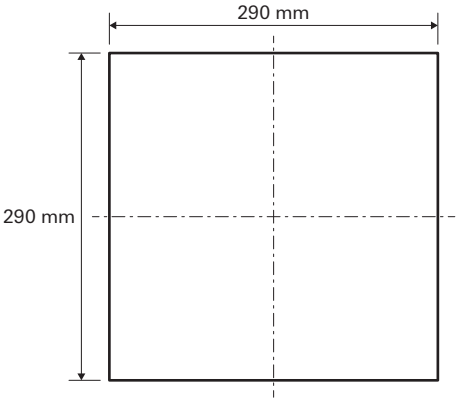

3 **Fixe os adaptadores de teto A e os adaptadores de teto B atrás da placa de teto usando os parafusos (M4 × 10 mm).**
Fixe os adaptadores de teto C de forma frouxa nos adaptadores de teto A usando os parafusos (M4 × 10 mm).

- Fixe os adaptadores de teto A e B no teto alinhando-os com o furo quadrado cortado na placa de teto.

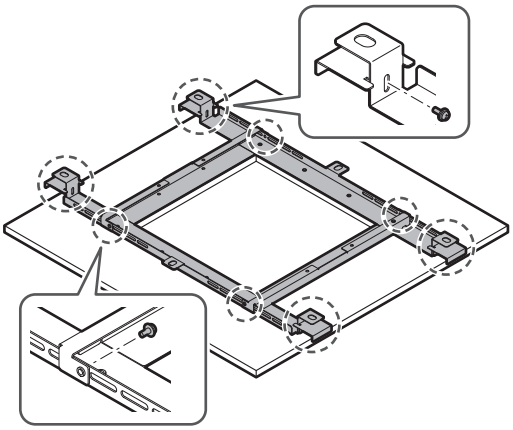

4 **Fixe o adaptador de suporte de superfície ao adaptador de suporte embutido usando os parafusos (M4 × 10 mm).**

- Alinhe as setas tanto no adaptador de suporte embutido quanto no adaptador de suporte de superfície ao fixar.

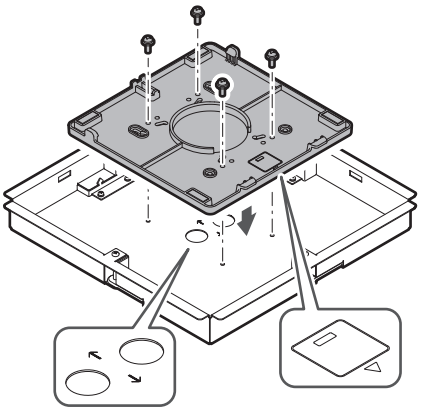

5 **Fixe a tampa de furos com as porcas.**

- Se utilizar os dois furos, pule esta etapa e prossiga para a etapa seguinte.

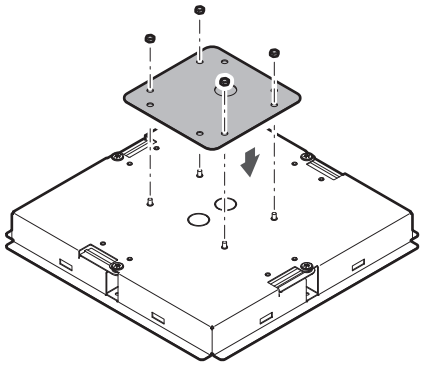

6 **Fixe as buchas de encaixe.**

- Pressione sua mão sobre a bucha de encaixe de cima para inseri-la no furo da fiação.
- Ao instalar um grande número de cabos, prenda ambas as buchas de encaixe sem utilizar a tampa de furos.

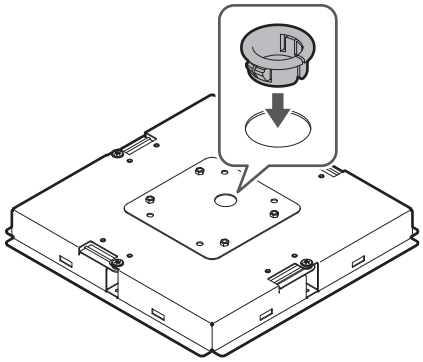

7 **Insira o adaptador de suporte embutido no furo quadrado cortado na placa de teto e prenda com parafusos para fixar o adaptador de suporte embutido.**

- A marcação no adaptador de suporte de superfície indica a orientação do microfone.
- Aperte firmemente os parafusos de montagem ao fixar o adaptador de suporte embutido.

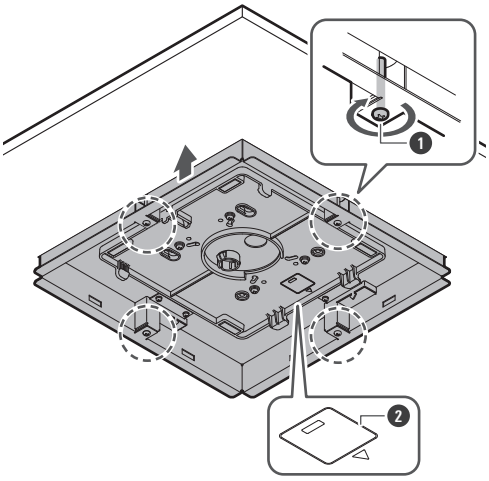

1 Parafusos de montagem

2 Marcação indicando a orientação do microfone

8 Passe os cabos dentro do teto.

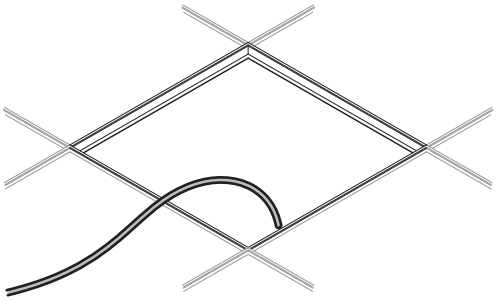

9 Fixe o cabo sísmico à estrutura do teto.

- Fixe firmemente o cabo sísmico em um ponto seguro na estrutura do teto.
- Deslize os pinos de desbloqueio para liberar a trava de ajuste do cabo.

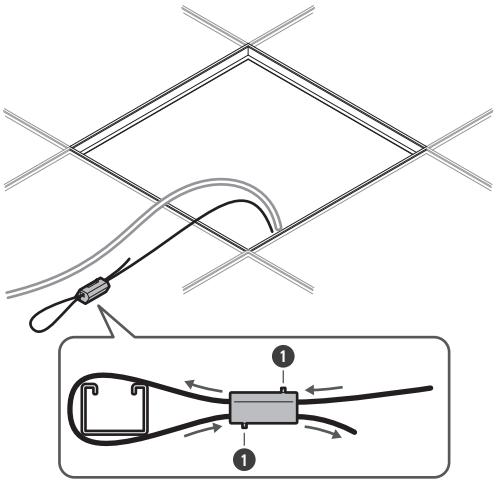

1 Pinos de desbloqueio

- Fixe o cabo sísmico de modo que fique o mínimo de folga possível.
- O uso do cabo sísmico com uma grande quantidade de folga pode aumentar o impacto exercido caso o microfone caia e pode resultar em um acidente, ferimento ou dano ao microfone.
- Se o impacto de uma queda for aplicado ao cabo sísmico, substitua o cabo por um novo.

10 **Passe os cabos e o cabo sísmico através do furo da bucha de encaixe no adaptador de suporte embutido e coloque a placa de teto em sua posição original.**

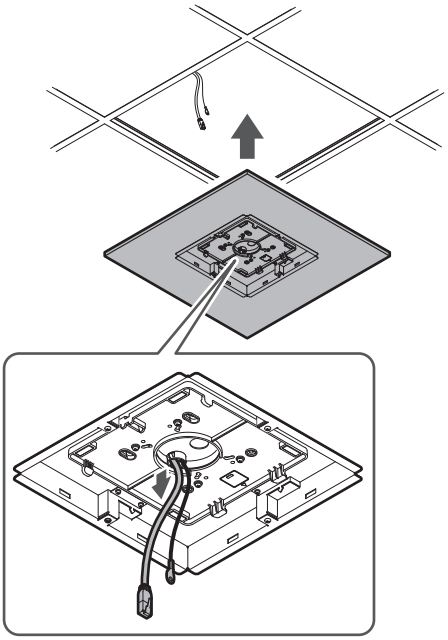

11 Ajuste o conjunto do adaptador de teto C à altura da estrutura do teto e aperte os parafusos (M4 × 10 mm) para fixar.

- Fixe firmemente os adaptadores de teto A, B e C na estrutura do teto para que uma carga suficiente possa ser suportada.
- Se a colocação da estrutura do teto dificultar a garantia de uma instalação segura, use porcas e parafusos para fixar os adaptadores de teto A firmemente nos furos de montagem da estrutura do teto.
  Tamanho de parafuso aplicável para furos de montagem de adaptadores de teto A: W3/8 ou M10

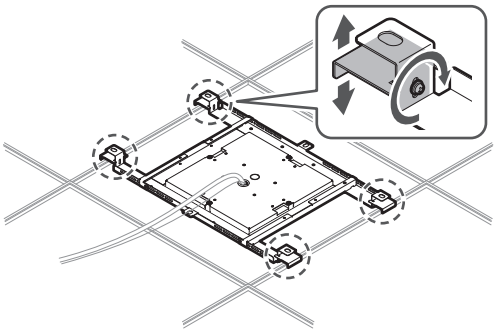

12 Fixe o cabo sísmico no microfone usando o parafuso do cabo sísmico.

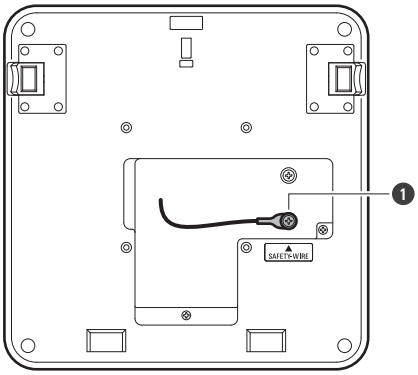

1 Parafuso do cabo sísmico

13 Conecte os cabos instalados ao microfone.

- Consulte "Procedimento de conexão" (p.45) para obter detalhes sobre como conectar os cabos.

14 Fixe o microfone no adaptador de suporte de superfície.

- Certifique-se de que a lingueta no adaptador de suporte de superfície esteja firmemente presa ao microfone antes de empurrar para cima o outro lado do microfone para prendê-lo.

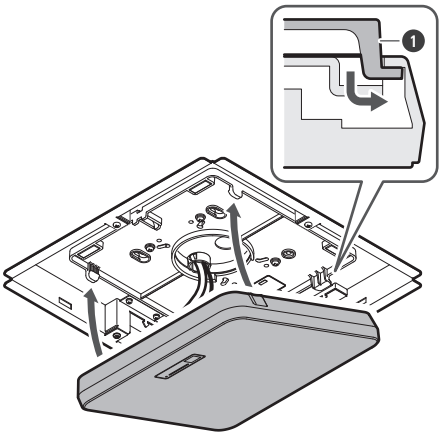

1 Lingueta do adaptador de suporte de superfície

15 **Fixe o cinto de segurança enganchando-o no adaptador de suporte embutido e na tampa do suporte embutido.**

- Certifique-se de que o cinto de segurança esteja fixado na orientação correta.

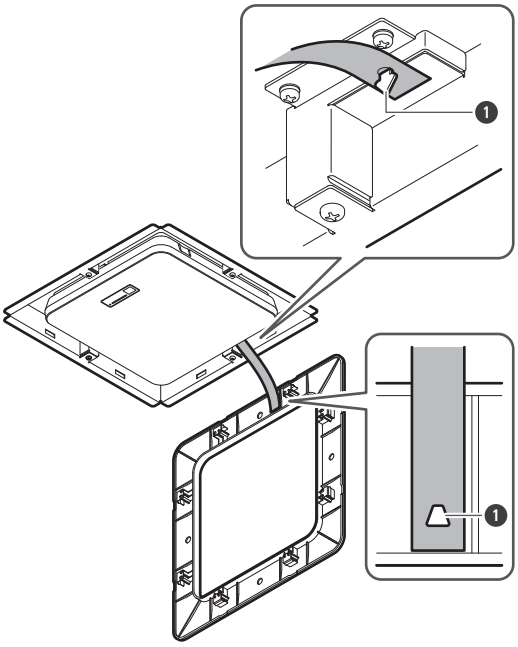

1 Ganchos para fixação do cinto de segurança

16 **Fixe a tampa do suporte embutido inserindo-a no adaptador de suporte embutido.**

- Evite dobrar ou torcer o cinto de segurança ao prender a tampa do suporte embutido.

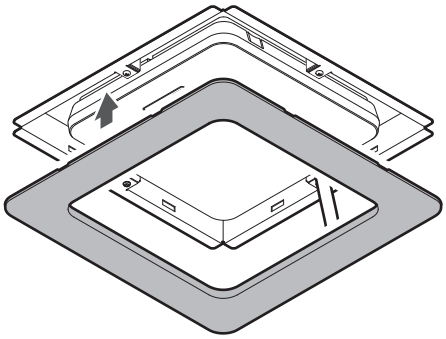

Instalação com suporte VESA

A instalação é possível utilizando um suporte VESA disponível comercialmente.
Dimensões padrão do VESA: espaçamento de 75 mm
Furo de parafuso de montagem: M4 (8 mm de profundidade)

- Não utilize parafusos com um comprimento que exceda a soma da profundidade do furo de parafuso de montagem (8 mm) deste produto e a espessura da peça de montagem dos parafusos do suporte VESA. Certifique-se de verificar o manual do usuário do suporte VESA.
- Aperte os parafusos para evitar qualquer folga.
  Torque de aperto do parafuso: 1,2 N·m ou menos
- Para evitar que o produto caia, prenda o cabo sísmico ao microfone antes de fixá-lo a um local reforçado na estrutura do suporte VESA.

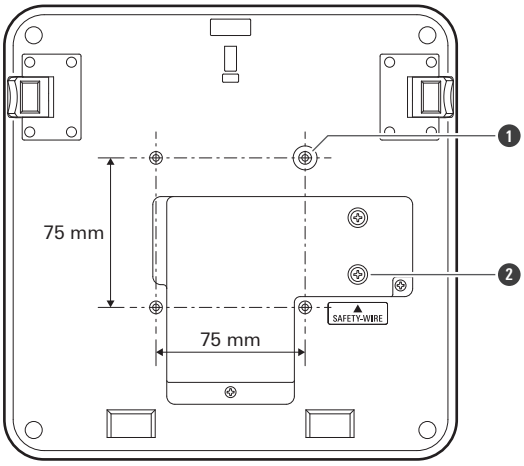

1 Furos de parafuso do suporte VESA

2 Parafuso do cabo sísmico

Remoção do microfone

Montagem de superfície

1 **Corte a braçadeira usada para prender o microfone ao adaptador de suporte de superfície.**

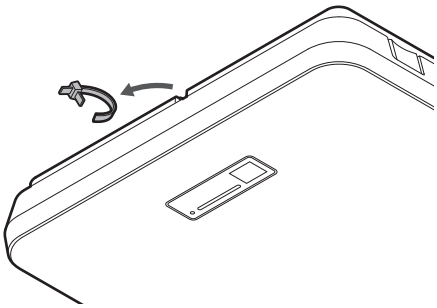

2 **Remova o microfone do adaptador de suporte de superfície enquanto pressiona o botão de liberação no microfone.**

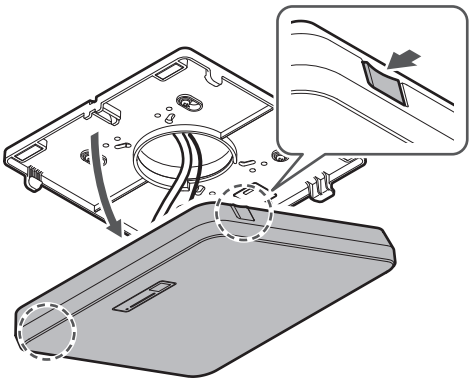

Montagem embutida

1 **Insira uma chave de fenda entre as reentrâncias localizadas nos lados da tampa do suporte embutido (duas em cada lado) e o adaptador de suporte embutido. Em seguida, abaixe e remova a tampa do suporte embutido.**

- As abas na tampa do suporte embutido se engancham no adaptador de suporte embutido. Insira uma chave de fenda o máximo possível na reentrância da tampa do suporte embutido e abaixe a tampa de suporte embutido enquanto empurra a aba.
- A remoção pode ser facilitada pelo desengate de uma aba antes de abaixar a tampa do suporte embutido.
- Remova o cinto de segurança junto com a tampa do suporte embutido.

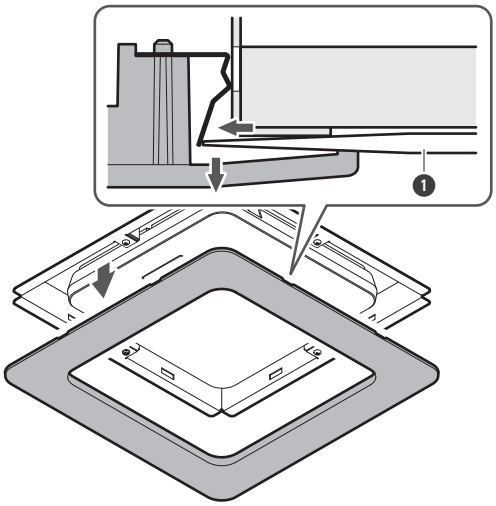

1 Chave de fenda

2 **Remova o microfone do adaptador de suporte de superfície enquanto pressiona o botão de liberação no microfone.**

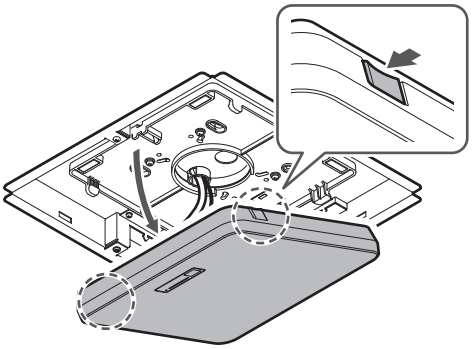

Procedimento de conexão

Exemplos de conexão do sistema

ATND1061LK (conexão de somente uma unidade)

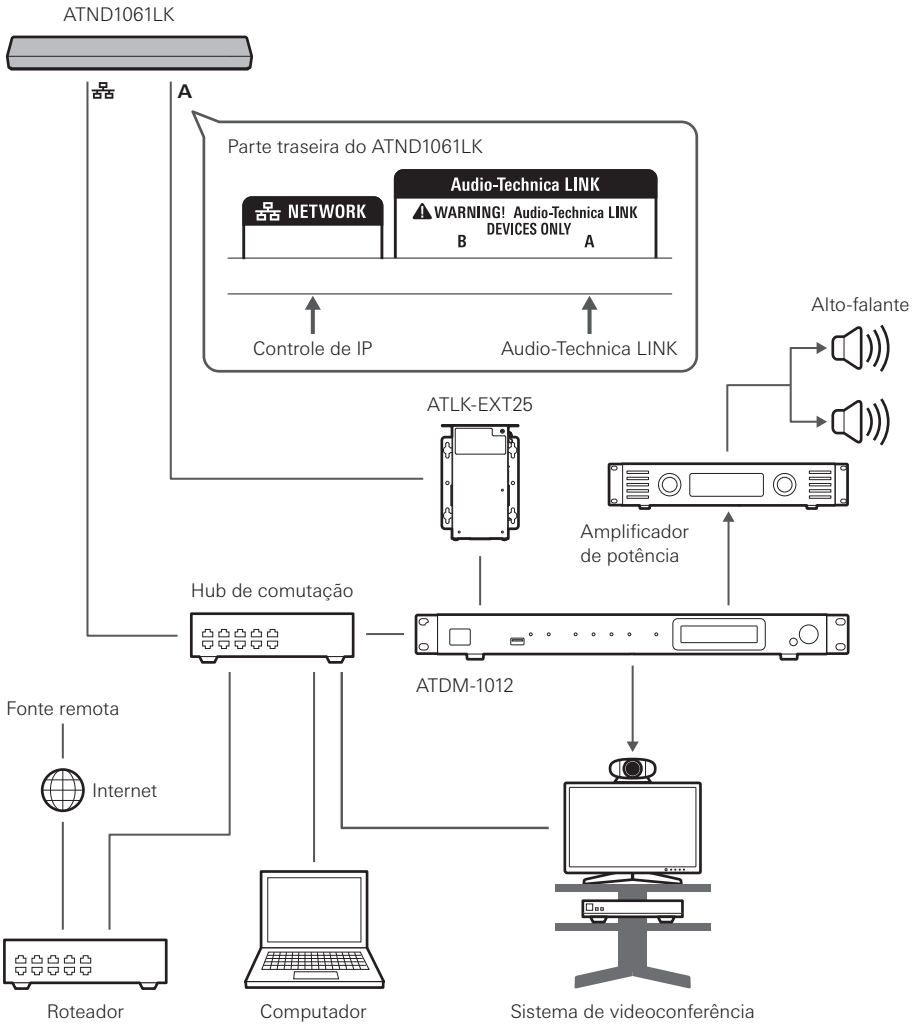

- É necessário um adaptador CA (vendido separadamente) ou um hub de comutação PoE para usar o ATLK-EXT25.

ATND1061LK (conexão de várias unidades)

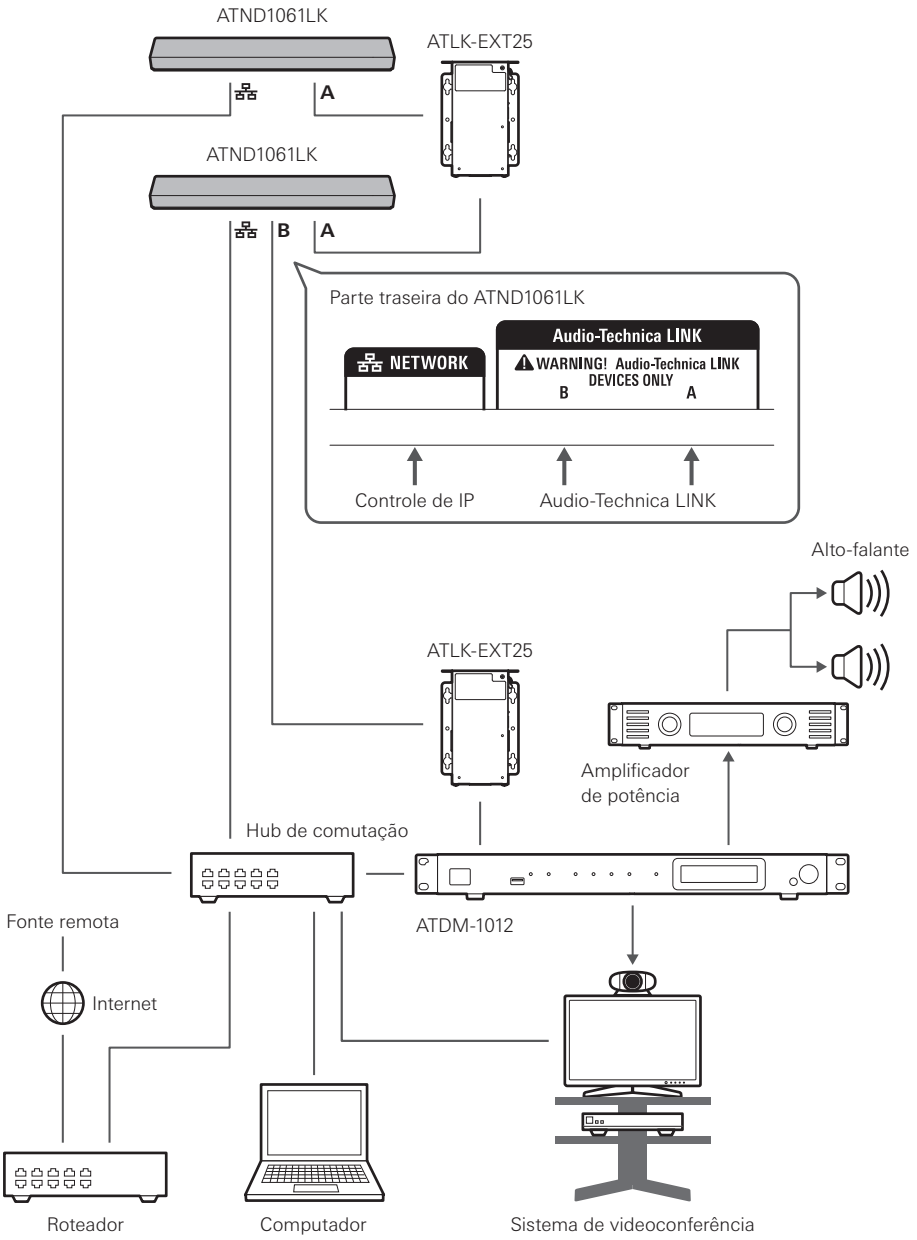

- É necessário um adaptador CA (vendido separadamente) ou um hub de comutação PoE para usar o ATLK-EXT25.
- O número de unidades que podem ser conectadas a partir do ATLK-EXT25 depende do ambiente de instalação da segunda unidade ATND1061LK e das unidades subsequentes. Confirme a compatibilidade antecipadamente com o simulador da Audio-Technica ou entre em contato com o seu revendedor local da Audio-Technica.

ATND1061DAN (modo de cabo único)

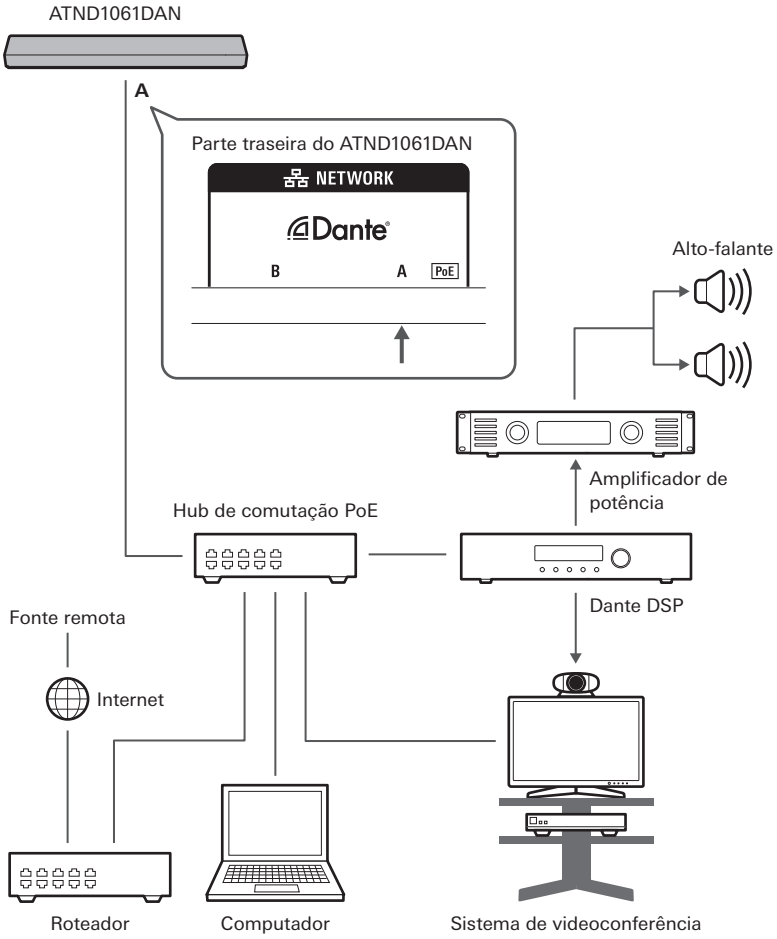

ATND1061DAN (modo dividido)

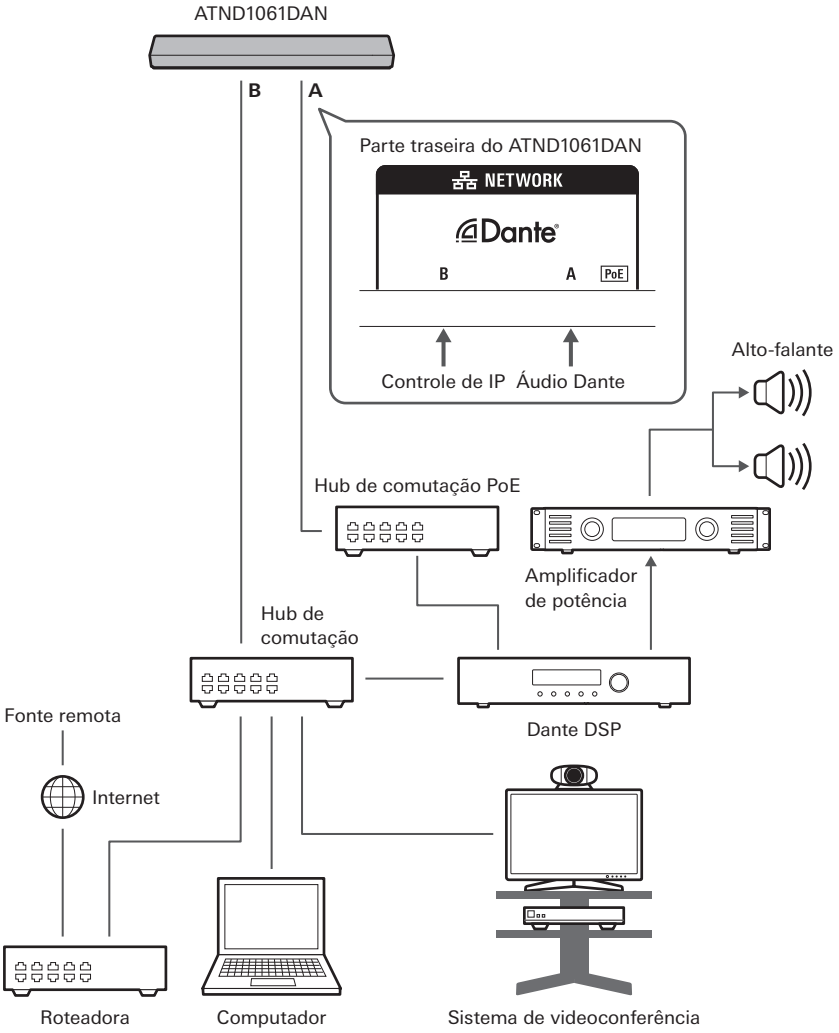

ATND1061DAN (conexão de várias unidades)

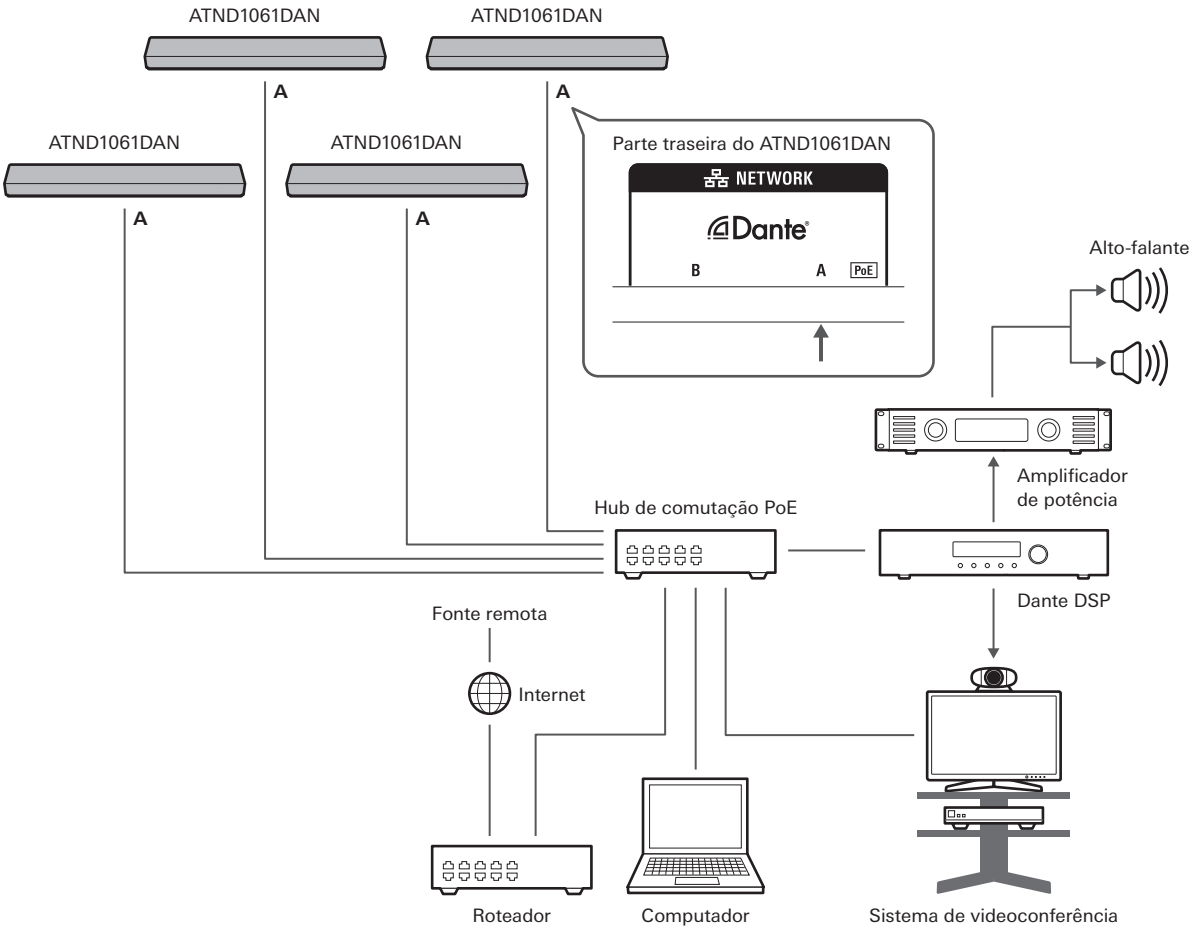

- Para obter detalhes sobre configurações de mixagem automática ao conectar várias unidades, consulte o manual do usuário -Edição do Digital Microphone Manager-.

ATND1061DAN (modo de cabo único e Entrada/Saída analógica)

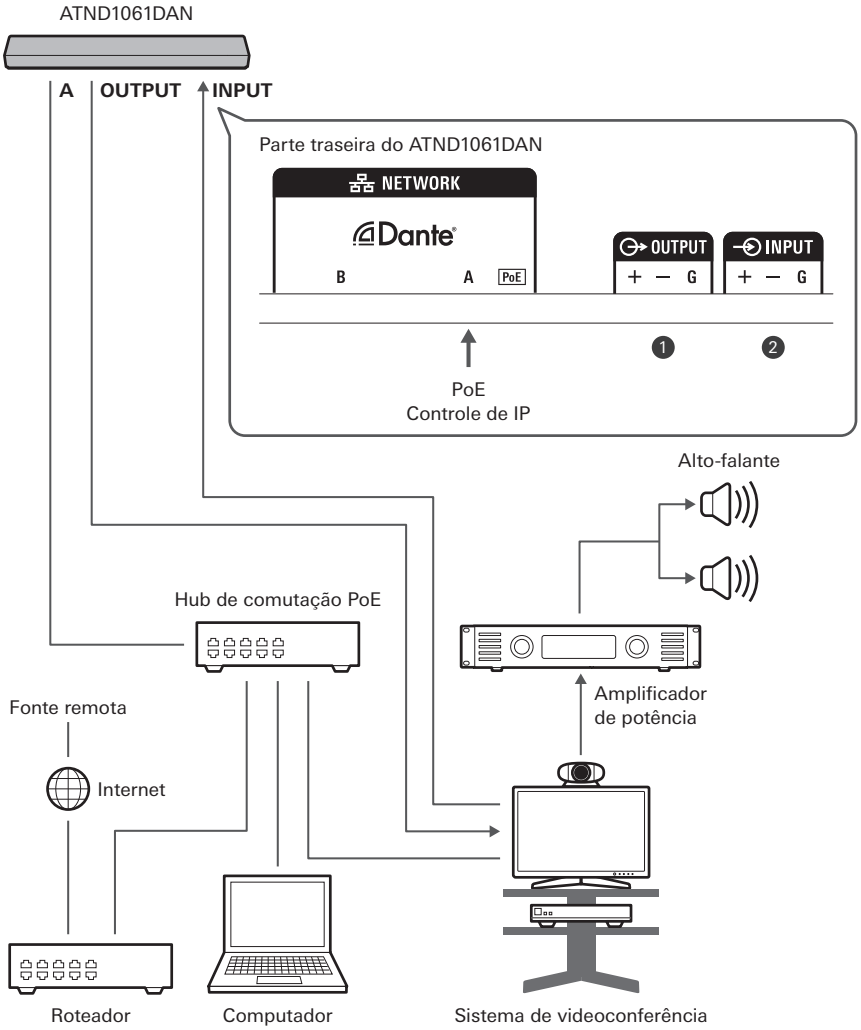

1 OUTPUT: Conexão à entrada analógica para sistema de videoconferência (transmissão remota)

2 INPUT: Conexão à saída analógica para sistema de videoconferência (fonte remota)

Conexão de conectores Euroblock

1 **Desencape e instale o cabo como mostrado no diagrama.**

- Não solde os fios flexíveis.

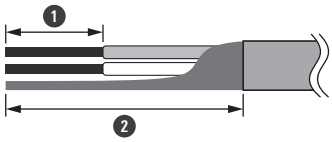

1 Aprox. 5 mm

2 Aprox. 20 mm

2 Afrouxe os parafusos com uma chave de fenda.

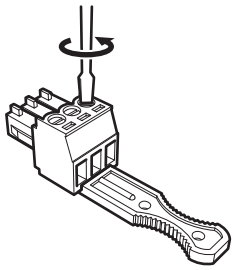

3 Verifique as designações dos pinos e conecte cada cabo.

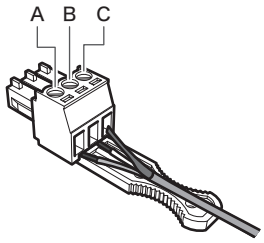

Terminal	Designação dos terminais
INPUT	A (+: Quente (hot)) B (–: Frio (cold)) C (G: Terra (ground))
OUTPUT	A (+: Quente (hot)) B (–: Frio (cold)) C (G: Terra (ground))
GPI	A (1: GPI1) B (2: GPI2) C (G: Terra (ground))

4 Aperte os parafusos e use uma braçadeira para juntar os cabos.

- Use uma braçadeira disponível comercialmente.

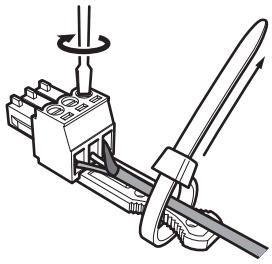

5 **Conecte o conector Euroblock ao microfone.**

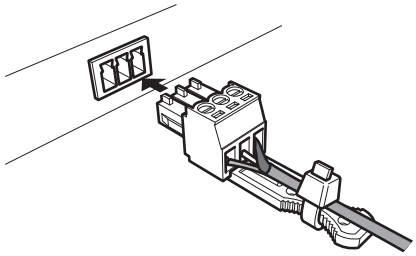

Porta GPI

A função da porta GPI pode ser selecionada em “GPI Setting” no Digital Microphone Manager.
A função designada à porta GPI é executada por meio do fechamento da porta GPI e da porta terra (ground).
Feche-as por pelo menos 0,5 segundo.

Item	Descrição
Mute	Ative o mudo (Abrir -> Fechar). Desative o mudo (Fechar -> Abrir).
Power Save Mode	Ligue/desligue o modo de economia de energia (Abrir -> Fechar).
Reboot	Reinicialize (Abrir -> Fechar).

Botão de redefinição

Insira a ponta de um pino ou outro dispositivo fino e pressione o botão de redefinição para redefinir o microfone.

- A redefinição pode ser realizada somente durante o modo de operação normal.
  Pressionar o botão de redefinição durante o modo de economia de energia retornará o modo de operação normal.

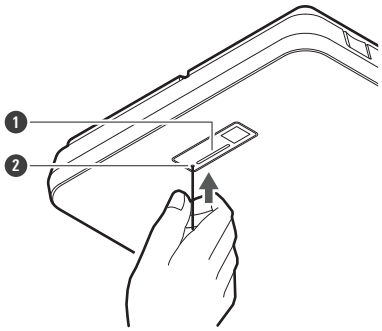

1 Indicador

2 Botão de redefinição

Verificação de modo de rede

1 Pressione o botão de redefinição.

Indicador	Configuração do IP Config Mode
Pisca em verde	Auto
Pisca em laranja	Static

Redefinição de rede

As seguintes configurações de rede serão redefinidas.

- IP Control & Web Remote Port Settings
- Allow Discovery
- IP Control Settings

1 Pressione e mantenha pressionado o botão de redefinição por aproximadamente 3 segundos. Quando o indicador alternar entre aceso em vermelho e laranja, solte o botão de reinicialização.

2 Pressione o botão de redefinição enquanto o indicador está alternando entre aceso em vermelho e laranja.

- Se não houver nenhuma operação dentro de 5 segundos após o indicador alternar entre aceso em vermelho e laranja, o microfone voltará ao modo de operação normal.

» **A redefinição de rede começará.**

Redefinição de fábrica

A execução de uma redefinição de fábrica resultará na redefinição de todas as configurações para o padrão de fábrica.

- As configurações de “Dante Network Configuration” não serão redefinidas.

1 **Pressione e mantenha pressionado o botão de redefinição por aproximadamente 8 segundos. Quando o indicador alternar entre aceso em verde e laranja, solte o botão de reinicialização.**

2 **Pressione o botão de redefinição enquanto o indicador está alternando entre aceso em verde e laranja.**

- Se não houver nenhuma operação dentro de 5 segundos após o indicador alternar entre aceso em verde e laranja, o microfone voltará ao modo de operação normal.

» **A redefinição de fábrica começará. O microfone será reinicializado automaticamente após a conclusão da redefinição de fábrica.**

- Durante a redefinição de fábrica, deixe o cabo conectado ao microfone.

Digital Microphone Manager

O Digital Microphone Manager é um aplicativo de software que permite a operação de microfones digitais (modelos compatíveis) da Audio-Technica. Ele possibilita aos usuários criar projetos, ajustar configurações de microfone e áudio e definir um alcance de cobertura de microfone que se adapte ao layout das salas onde os microfones são instalados de fato. Ele também permite que os usuários realizem edição em tempo real e exibam posições de alto-falantes em um ambiente on-line, um recurso útil para ajustes de configurações avançadas no local.

- O Digital Microphone Manager é necessário para utilizar este produto.
- O instalador pode ser baixado do site da Audio-Technica (https://www.audio-technica.com/) do país ou região onde foi utilizado.
- Depois de instalar o Digital Microphone Manager, inicialize-o e ajuste as configurações deste produto.
- Para obter detalhes sobre as configurações, consulte o manual do usuário -Edição do Digital Microphone Manager-.

Audio-Technica LINK

O ATND1061LK usa o formato patenteado “Audio-Technica LINK” para transmitir sinais de áudio e fornecer energia entre dispositivos.

- Permite uma conexão em cadeia para transmissão multicanal.
- Permite a transmissão de sinais em alta velocidade com baixa latência para controle e transmissão estáveis de sinais de áudio multicanal não compactados.
- Permite que os sinais de áudio multicanal do ATND1061LK sejam atribuídos individualmente aos canais de entrada do mixer.
- Melhora a conectividade, pois está em conformidade com os padrões Ethernet e pode ser conectado usando um cabo LAN de uso geral.

- Certifique-se de usar um cabo LAN de CAT5e ou superior, um condutor com diâmetro de 24 AWG ou maior e uma blindagem.

- Não é possível fazer conexões com a série ATUC-50 e a série ATUC-IR.

Dante Controller (somente para ATND1061DAN)

- ATND1061DAN é compatível com áudio de rede Dante.
  As configurações de I/O para dispositivos Dante podem ser definidas usando o Dante Controller (aplicativo fornecido pela Audinate). Para informação A respeito do Dante Controller, visite o site da Audinate (https://www.audinate.com).
- ATND1061DAN suporta operação no modo AES67. Para uso com AES67, habilite o modo AES67 no Dante Controlador e reinicie o microfone. Para obter detalhes, entre em contato com Audinate.

Lista de canais Dante

Entrada (Transmissor Dante)

Nome exibido no Dante Controller	Descrição
AEC Ref In	Sinais de áudio digitais de entrada usados como sinais de referência do AEC.
Sum In	Utilizado para mixagem automática ao conectar várias unidades. Sinais de controle de entrada do microfone principal (Primary).
Chain In	Utilizado para mixagem automática ao conectar várias unidades. Sinais de controle de entrada do microfone anterior na corrente.
Mix In	Utilizado para mixagem automática ao conectar várias unidades. Usado pelo microfone principal (Primary) para a entrada de sinais de mixagem automática de outros microfones (Follower).

Saída (Receptor Dante)

Nome exibido no Dante Controller	Descrição
CH1	Saída de áudio da Zona de cobertura
CH2	Saída de áudio da Zona prioritária nº 1
CH3	Saída de áudio da Zona prioritária nº 2
CH4	Saída de áudio da Zona prioritária nº 3
CH5	Saída de áudio da Zona prioritária nº 4
CH6/AutoMix	Saída de áudio da Zona prioritária nº 5 ou saída de sinal de mixagem automática (seleção possível)
AEC Ref/Voice Lift Out	Produz sinais de referência do AEC usados para AEC em canais de mixagem automática. Como alternativa, emite elevação de voz.
Sum Out	Utilizado para mixagem automática ao conectar várias unidades. Sinais de controle de saída para o próximo microfone.

Web Remote

O que é o Web Remote?

O Web Remote é um aplicativo da web utilizado para controlar microfones. O Web Remote permite que as seguintes tarefas de controle remoto sejam realizadas a partir de seu PC Windows ou Mac (doravante denominado “dispositivo de controle”).

- Verificação de status do microfone
- Alteração de configurações do microfone

O que é Locate?

Locate é um aplicativo de inicialização do Web Remote. Locate é inicializado depois de estabelecida uma conexão com um dispositivo de controle. O uso do Locate permite fácil acesso ao Web Remote, pois elimina a necessidade de inserir o endereço IP do microfone instalado.

- Se você souber o endereço IP do microfone, o Web Remote também pode ser inicializado sem o uso do Locate.

Ambiente recomendado

Sistema Operacional para executar Web Remote e Locate

- Microsoft Windows 10 ou posterior
- macOS Big Sur ou posterior

Navegadores da web recomendados para o Web Remote

- Google Chrome (Windows)
- Mozilla Firefox (Windows)
- Safari (macOS)

- O tamanho mínimo da tela para uso com o Web Remote é de 1024 × 768 pixels. Use um monitor para o dispositivo de controle que seja suficientemente grande para que a tela do Web Remote seja exibida em um navegador da web.

Preparação do Web Remote

Conexão do microfone com o dispositivo de controle

1 **Conecte o dispositivo de controle com o microfone através de uma conexão com ou sem fio.**

2 **Realize as configurações de rede para o dispositivo de controle e conecte-se à rede.**

- O microfone está predefinido de fábrica com “IP Config Mode” definido como “Auto”. Para se conectar usando um endereço IP estático, defina “IP Config Mode” como “Static”.

Configuração de Locate

1 **Baixe o instalador e aplicativo Locate no dispositivo de controle.**

- O instalador pode ser baixado do site da Audio-Technica (https://www.audio-technica.com/) do país ou região onde foi utilizado.

2 **Clique duas vezes no arquivo setup.exe baixado.**

» **O assistente de configuração aparecerá.**

3 **Siga as instruções na tela para instalar o Locate.**

» **Depois de instalado, o ícone do Locate aparecerá na área de trabalho.**

4 **Verifique se o microfone está conectado à mesma rede que o dispositivo de controle antes de clicar duas vezes no ícone do Locate.**

» **Inicialize o Locate. Os microfones conectados à rede são detectados automaticamente.**

5 **Selecione o microfone para realizar o controle do Web Remote e clique em “Open”.**

» **A tela Setting & Maintenance aparecerá.**

- A função “Identify” não está disponível no Locate. Use o Digital Microphone Manager para identificar microfones conectados.

Inicialização do Web Remote

Inicialização a partir do Locate

1 **Inicialize o Locate instalado no dispositivo de controle.**

2 **Selecione da lista o microfone para o qual o Web Remote será inicializado.**

» **Assim que o Web Remote for inicializado, a tela Setting & Maintenance aparecerá.**

Inicialização especificando diretamente o endereço IP

Se você souber o endereço IP do microfone, o Web Remote pode ser inicializado especificando diretamente o endereço IP.

1 **Inicialize o navegador de internet do dispositivo de controle.**

2 **Digite o endereço IP do microfone para o qual o Web Remote será inicializado.**

» **Assim que o Web Remote for inicializado, a tela Setting & Maintenance aparecerá.**

Operações básicas na tela Setting & Maintenance

Esta tela mostra configurações avançadas para todo o sistema, bem como utilidades para uso durante a manutenção ou quando ocorrem falhas.

1 **Clique em “>” para abrir o menu de configurações e selecionar as configurações.**

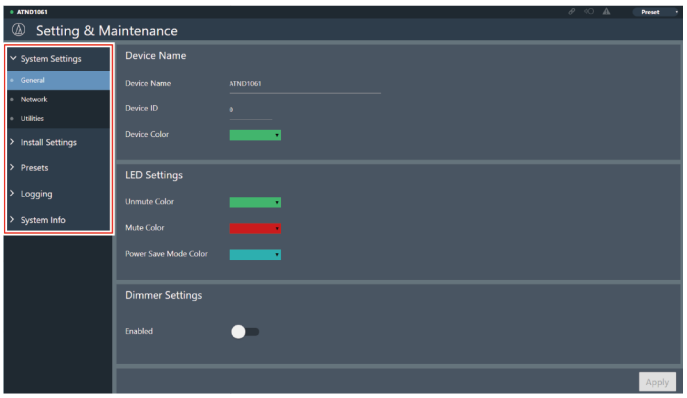

2 **Para configurações que requerem entrada de texto, clique no campo da configuração de entrada de texto.**

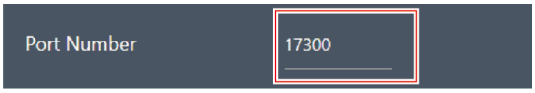

3 **Para configurações que requerem seleção a partir de um menu suspenso, clique em "▼" no campo para a configuração e faça uma seleção a partir do menu suspenso.**

4 **Para configurações que requerem o uso de um interruptor, clique no interruptor.**

- A comutação entre ON (azul) e OFF (sem cor) ocorrerá a cada clique.

5 **Para configurações que requerem a seleção de valores, clique em "∨" ou "∧" no campo da configuração.**

- O valor aumentará ou diminuirá a cada clique.

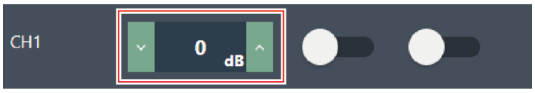

6 **Clique em "Apply".**

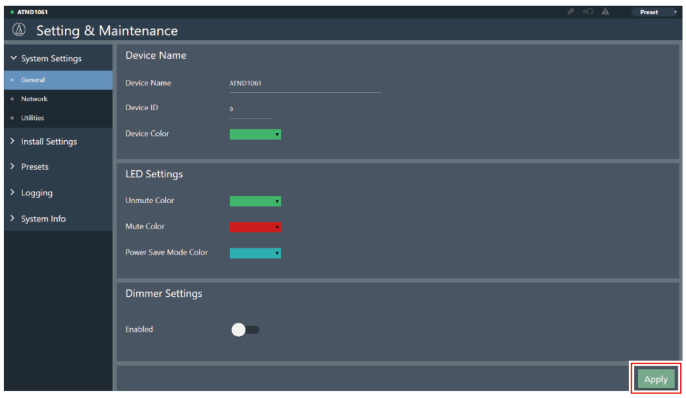

» **A configuração será aplicada.**

General (System Settings)

Device Name

Item	Descrição
Device Name	Defina o nome do microfone.
Device ID	Defina o ID do microfone.
Device Color	Defina as cores de exibição do microfone no Digital Microphone Manager.

LED Settings

Item	Descrição
Unmute Color	Defina as cores do indicador do microfone quando o mudo estiver desativado.
Mute Color	Defina as cores do indicador do microfone quando o mudo estiver ativado.
Power Save Mode Color	Defina as cores do indicador do microfone quando em modo de economia de energia.

Dimmer Settings

Item	Descrição
Enabled	Defina o brilho do indicador do microfone. Quando definido como “ON” (azul), o indicador do microfone escurecerá.

Network (System Settings)

DANTE Network Configuration (somente para ATND1061DAN)

Item	Descrição
Mode	A saída é realizada através de um único cabo quando definida como “Single cable”. A saída do controle de IP é realizada através de um cabo separado quando definida como “Split”. Como isso exigirá várias conexões, assegure-se de que as conexões necessárias sejam feitas.
Latency	Defina a latência da porta Dante.

Dante & Audio Port Settings (somente para ATND1061DAN)

Item	Descrição
IP Config Mode	Defina o modo de configuração do endereço IP. Quando “Auto” estiver selecionado, os endereços IP serão automaticamente atribuídos por servidores DHCP, etc. Quando “Static” estiver selecionado, os endereços IP estáticos serão usados.
IP Address[1]	Defina o endereço IP.
Subnet Mask[1]	Defina a máscara de sub-rede.
Gateway Address[1]	Defina o endereço do gateway.

[1] Isso é possível quando “IP Config Mode” estiver definido como “Static”.

IP Control & Web Remote Port Settings

Item	Descrição
IP Config Mode	Defina o modo de configuração do endereço IP. Quando “Auto” estiver selecionado, os endereços IP serão automaticamente atribuídos por servidores DHCP, etc. Quando “Static” estiver selecionado, os endereços IP estáticos serão usados.
IP Address[1]	Defina o endereço IP.
Subnet Mask[1]	Defina a máscara de sub-rede.
Gateway Address[1]	Defina o endereço do gateway.

[1] Isso é possível quando “IP Config Mode” estiver definido como “Static”.

Allow Discovery

Item	Descrição
Enabled	Defina a detecção automática de microfones na mesma rede. A detecção automática é possível quando definida como “ON” (azul).

IP Control Settings

Item	Descrição
Port Number	Mostra o número da porta de controle de IP.
Notification	Defina se deseja receber notificações de microfones durante o controle de IP. Notificações serão recebidas quando definido como “ON” (azul).
Audio Level Notification [1]	Defina se deseja receber notificações de nível de áudio de microfones durante o controle de IP. Definir como “ON” (azul) resultará no recebimento de notificações.
Camera Control Notification [1]	Defina se deseja receber notificações sobre a entrada de som na área definida da câmera de microfones durante o controle de IP. Definir como “ON” (azul) resultará no recebimento de notificações.
Multicast Address [1]	Ajuste o endereço multicast.
Multicast Port Number [1]	Ajuste o número da porta para multicast.

[1] Isso é possível quando “Notification” estiver definido como “ON”.

User Access (System Settings)

User Login

A ativação desta função permite alterar a configuração do microfone para que a tela de login seja exibida quando o Web Remote for iniciado. Você pode fazer login usando seu ID e senha. Para fazer logout, clique no ícone no canto superior direito da tela.

Item	Descrição
Enabled	Ativa a função de login. A configuração como “ON” (azul) solicitará que o usuário insira um ID de usuário e uma senha ao se conectar a um dispositivo com User Access ativado.
User ID[1]	Define o ID de login.
Password[1]	Define a senha de login.

[1] Isso é possível quando “Enabled” estiver definido como “ON” (azul).

- É possível definir um ID e uma senha para cada microfone.
- Você pode sair fechando o navegador sem fazer logout. No entanto, ao reiniciar o navegador, a tela de login pode não ser exibida novamente e, em casos raros, o usuário pode conseguir fazer login sem um ID de login e uma senha. Recomendamos que faça o logout do Web Remote corretamente antes de fechar o navegador quando terminar de usar o microfone.
- Se esquecer o "User ID" ou "Password", a única maneira de recuperar o acesso ao dispositivo é fazer uma redefinição de fábrica.

Utilities (System Settings)

Firmware Update

Use este procedimento para atualizar o firmware do microfone.

1 **Use o "Serial No.", "Device Name" e "Firmware Ver." exibidos na tela para determinar se o microfone está sujeito a uma atualização.**

2 **Clique em "Browse".**

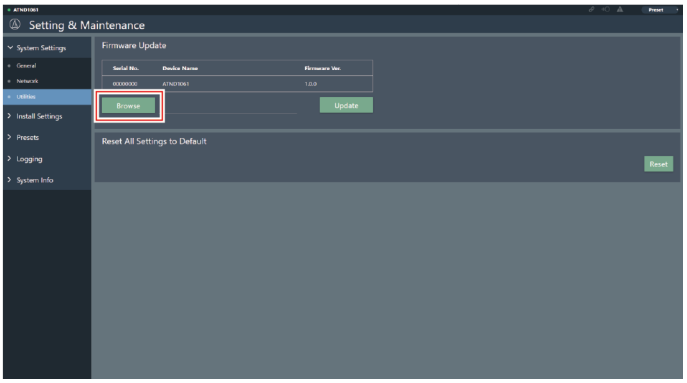

3 **Selecione um arquivo para ser atualizado a partir da tela de seleção de arquivos.**

4 **Clique em "Update".**

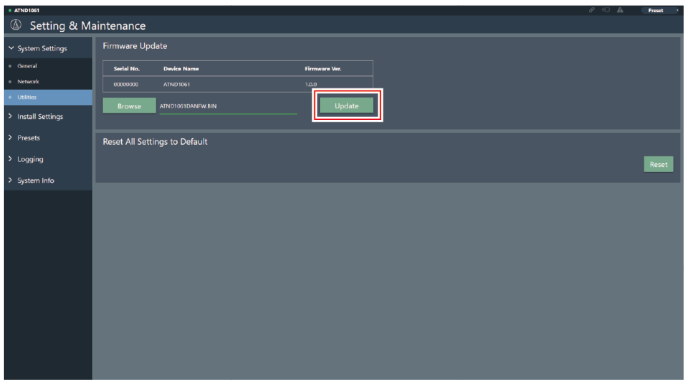

» **A atualização será iniciada. Depois de concluída a atualização, aparecerá uma tela de conclusão e o microfone será automaticamente reinicializado.**

5 **Verifique a versão.**

- Verifique a versão em “System Info” para confirmar que o firmware foi atualizado corretamente.

6 **O microfone será redefinido para o padrão de fábrica.**

7 **Limpe o cache do navegador da web.**

- Se o microfone não for redefinido para o padrão de fábrica após a atualização do firmware, o número da porta poderá ser “80” por padrão ao usar a função de vinculação da câmera com VISCA over IP. Nesse caso, você precisará definir manualmente o número da porta novamente.

Reset All Settings to Default

Todas as configurações do microfone serão redefinidas para o padrão de fábrica.

- Entretanto, a versão do firmware permanecerá a mesma.

1 **Clique em “Reset”.**

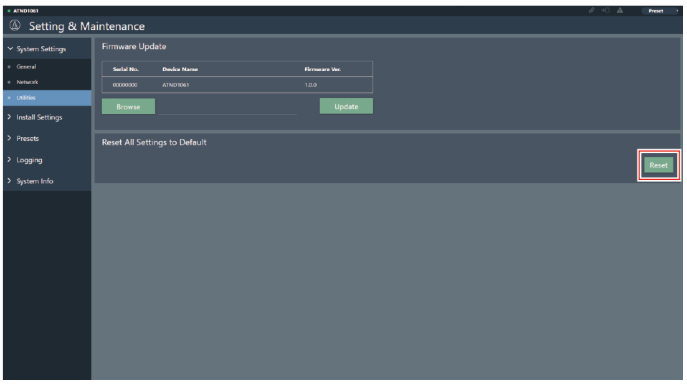

2 **Verifique a tela de confirmação e clique em "Yes".**

» **Depois de concluída a inicialização, aparecerá uma tela de conclusão.**

Reboot

Reinicie o microfone.

1 **Clique em "Reboot".**

2 **Verifique a tela de confirmação e clique em "Yes".**

Audio (Install Settings)

DSP Mode

Item	Descrição
DSP Mode	Defina o modo DSP para as configurações de áudio.
Voice Lift Output Select	Defina a faixa de som a ser capturada com a função de elevação de voz.

Beam CHs

Defina as configurações de áudio para CH1 até CH6.

Item	Descrição
Input Gain	Defina o ganho de entrada da entrada de áudio.
Low Cut	Defina se deseja cortar a faixa de passa-baixa do áudio de entrada. Definir como “ON” (azul) cortará a faixa de passa-baixa do áudio de entrada.
4Band EQ	Defina se deseja aplicar o EQ de 4 bandas à entrada de áudio. Definir como “ON” (azul) aplicará esta função.
Level	Defina o nível de entrada de áudio.
Mute	Defina se deseja ativar ou desativar o mudo. Definir como “ON” (azul) silenciará o áudio.
Gain Share	Defina se deseja habilitar a mixagem automática. Definir como “ON” (azul) habilitará esta função.

Analog Input

Item	Descrição
Input Type	Defina o tipo de entrada do canal de entrada analógica.
Phantom[1]	Defina se deseja habilitar a alimentação Phantom Power. Definir como “ON” (azul) habilitará esta função.
4Band EQ	Defina se deseja aplicar o EQ de 4 bandas à entrada de áudio. Definir como “ON” (azul) aplicará esta função.
Level	Defina o nível de entrada de áudio.

[1] Isso é possível quando “Input Type” estiver definido como “Mic”.

Auto Mix CH

Item	Descrição
AEC	Defina se deseja habilitar o cancelamento de eco acústico. Definir como “ON” (azul) habilitará esta função.
AEC Reference	Defina o sinal de referência. Normalmente, o áudio de um microfone em outro local é selecionado.
NC	Defina se deseja habilitar o cancelamento de ruído. Definir como “ON” (azul) habilitará esta função.
AGC	Defina se deseja habilitar o controle de ganho automático. Definir como “ON” (azul) habilitará esta função.
Level	Defina o nível de saída de áudio.

Analog Output

Item	Descrição
Unity	Defina o nível de unidade.
Level	Defina o nível de saída de áudio.

Voice Lift CH

Exibido somente quando “DSP Mode” estiver definido como “Voice Lift Mode”.

Item	Descrição
Processing Level	Defina a intensidade de supressão da função de elevação de voz.
Input Gain	Defina o ganho de entrada da entrada de áudio.
4Band EQ	Defina se deseja aplicar o EQ de 4 bandas à entrada de áudio. Definir como “ON” (azul) aplicará esta função.
Level	Defina o nível de entrada de áudio.

Dante Tx#6 Signal (somente para ATND1061DAN)

Item	Descrição
Dante Tx#6 Signal	A atribuição da 6ª saída digital pode ser alterada. Se definido como “CH6”, a mixagem ocorrerá usando equipamentos posteriormente. Se definido como “Automix”, será utilizada a função de mixagem do microfone.

Camera (Camera Control)

Device

Item	Descrição
Enabled	Defina a função de vinculação da câmera. Definir como “ON” (azul) habilitará a função de vinculação da câmera.
Protocol[1]	Selecione o protocolo a ser usado.
IP Address[1]	Digite o endereço IP da câmera a ser usada.
Port Number[1]	Defina como segue, dependendo do protocolo a ser usado. VISCA over IP: 52381[2] Panasonic: Número da porta definido na câmera

[1] Isso é possível quando “Enabled” estiver definido como “ON” (azul).

[2] VISCA over IP é um padrão de comunicação desenvolvido pela Sony Corporation, projetado para o controle remoto de câmeras em redes IP. De acordo com a especificação, a porta de comunicação designada é “52381” Para ativar a função de vinculação da câmera usando o protocolo VISCA over IP, defina o número da porta como “52381” na configuração do número da porta.

Talk Setting

Item	Descrição
Talk To Recall Preset	Defina o número de segundos após um locutor começar a falar antes que o preset da câmera seja recuperado (a câmera se move). Defina esta função para evitar que a câmera se mova imediatamente sempre que for proferida uma frase curta, etc.

Silent Setting

Item	Descrição
Enabled	Defina um tempo de silêncio. Definir como “ON” (azul) habilitará a configuração de tempo de silêncio.
Time To Go Back Home[1]	Defina o número de segundos de silêncio antes que o preset da câmera seja recuperado (a câmera retorna a uma posição). Defina esta função para projetar a cena inteira em vez de focar em uma pessoa específica quando houver silêncio.
Position[1]	Defina para onde a câmera retornará quando houver silêncio.

[1] Isso é possível quando “Enabled” estiver definido como “ON” (azul).

Camera Preset

Defina as configurações para vincular o grupo de áreas da câmera com o preset recuperado pela câmera. Verifique o número do preset da câmera e defina o preset da câmera a ser recuperado.

Presets

Presets

Item	Descrição
Preset Name	Exibe o nome do preset.
Boot Up Preset	Configure os presets a serem recuperados quando o microfone inicializar.

Exportação de presets

Exporte presets para um arquivo.

1 **Clique no(s) botão(s) do(s) preset(s) a ser(em) exportado(s) para um arquivo.**

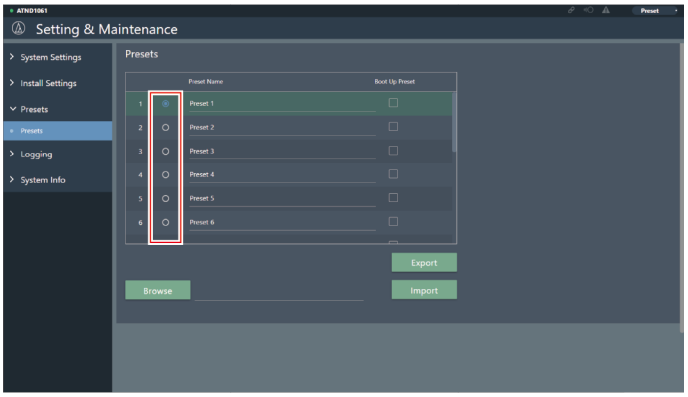

2 **Clique em “Export”.**

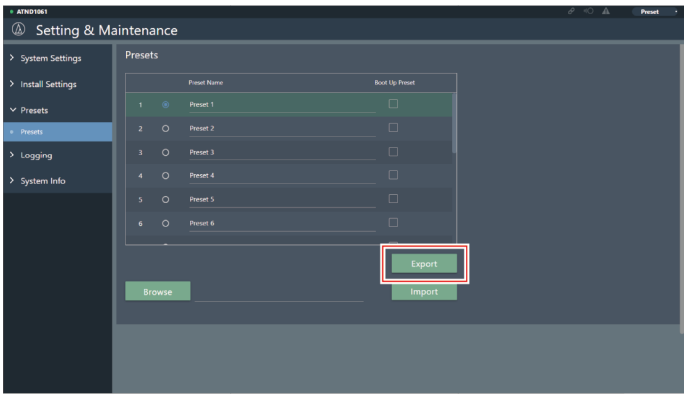

3 **Exporte após especificar o local de exportação e o nome do arquivo.**

Importação de presets

Importar arquivos de preset exportados.

1 **Clique no(s) botão(s) do(s) preset(s) do(s) destino(s) de importação.**

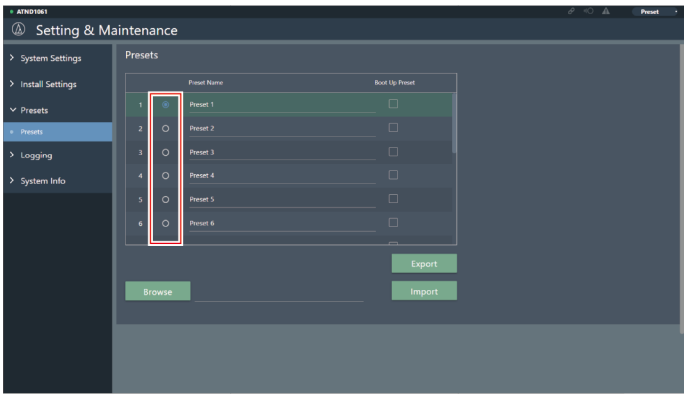

2 **Clique em “Browse”.**

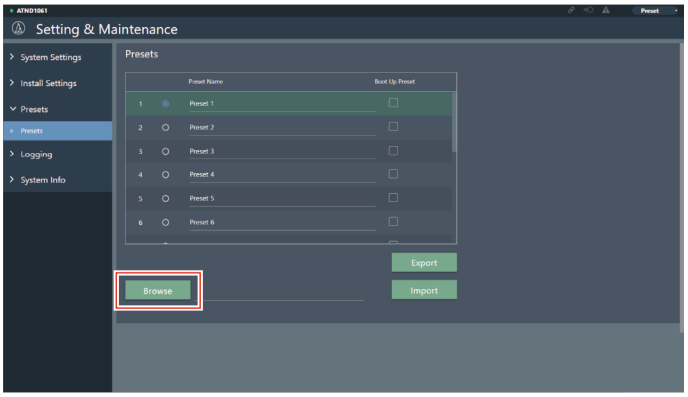

3 **Selecione e abra arquivos de preset na tela de seleção de arquivos.**

4 **Clique em “Import”.**

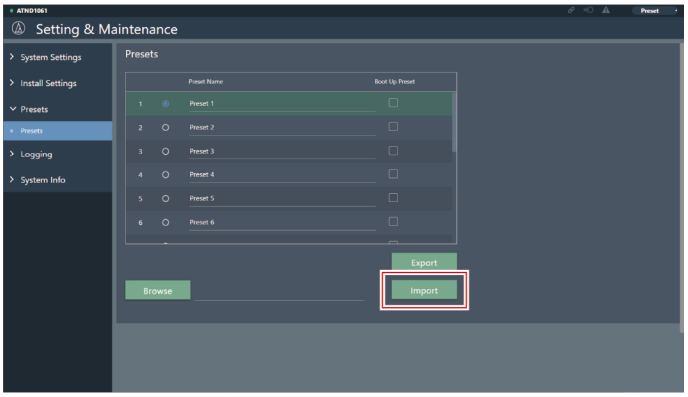

» **O(s) preset(s) será(ão) importado(s).**

Logging

Realize as configurações de mensagens de registro e download de arquivos de registro.

Item	Descrição
Enabled	Defina se deseja salvar mensagens de registro. Definir como “ON” (azul) salvará as mensagens de registro.
Destination[1]	Defina se as mensagens de registro devem ser gravadas na memória interna ou encaminhadas para um servidor Syslog.
Log File	Clicar em “Download” baixará os arquivos de registro armazenados na memória interna.

[1] Isso é possível quando “Enabled” estiver definido como “ON”.

- O Syslog é um padrão para o encaminhamento de mensagens de registro através de redes IP. É usado para gerenciar sistemas de computadores e monitorar a segurança.

System Info

Exibe informações sobre o sistema, como configurações de rede e o número de série e a versão do firmware do microfone. As informações do sistema podem ser exportadas para um arquivo de texto, clicando em “Export”.

Cabeçalho

O cabeçalho na parte superior da tela exibe status e nomes de preset.

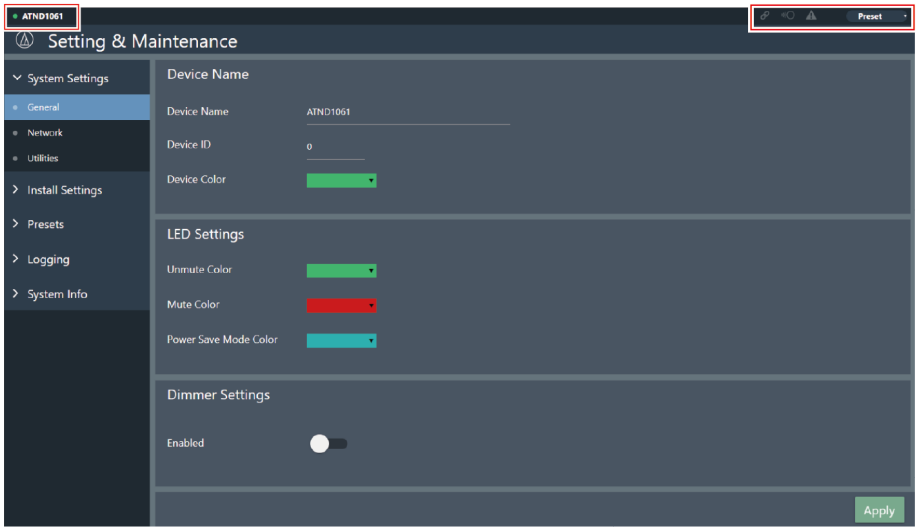

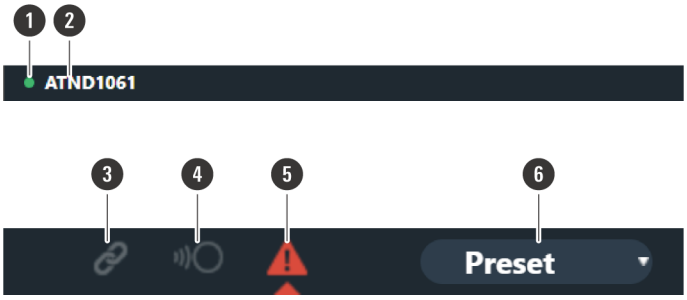

1 Cor do microfone

Esta marca é exibida ao operar vários microfones.

2 Nome do microfone

O nome definido para o dispositivo é exibido.

3 Status do Audio-Technica LINK (somente para ATND1061LK)

Exibe o status da conexão do Audio-Technica LINK.

: O Audio-Technica LINK não está conectado corretamente.

: O Audio-Technica LINK está conectado corretamente.

/ : Há um erro do Audio-Technica LINK.

4 Status remoto do IP

Indica que o controle está sendo realizado via IP.

: Sem controle remoto.

: Com controle remoto.

/ : Há um erro no controle remoto.

5 Status do erro

Exibe o status do erro.

: Não há erros.

: Há erros.

6 Presets

Exibe a seleção de preset e o nome do(s) preset(s) importado(s).

Exibição das descrições de erros

Se uma marca triangular for exibida no ícone, clique no ícone para exibir uma descrição do erro. Após clicar na descrição do erro, mova o cursor para fora do ícone para que o símbolo do triângulo desapareça.

Presets

Até 16 presets podem ser salvos, inclusive para zonas de feixe, áudio, áreas de câmeras e algumas configurações em Setting & Maintenance definidas usando Web Remote ou Digital Microphone Manager. Isso permite que as configurações sejam trocadas para atender às necessidades do usuário.

Salvar presets

1 Clique em "Preset".

- "Preset" mostra o nome do preset atual.

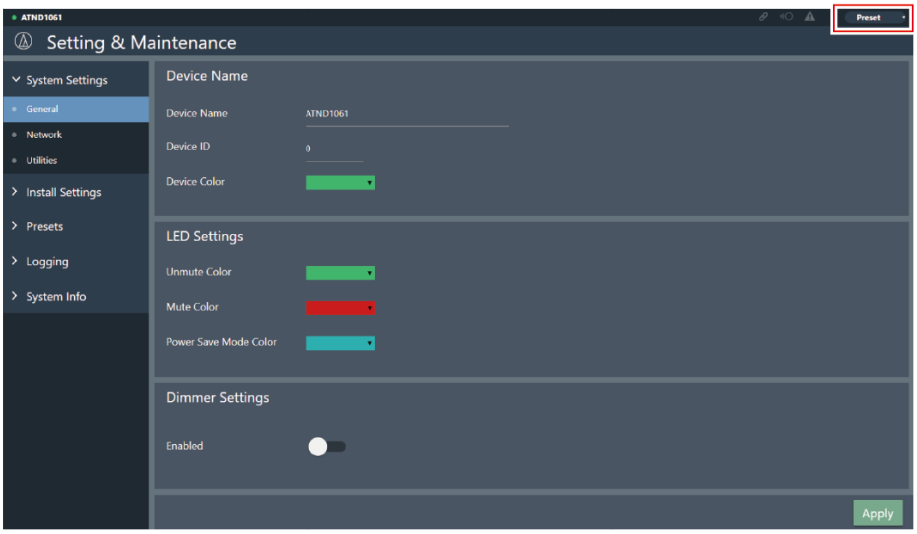

2 Clique em "Save Preset" no menu suspenso.

3 Clique no slot onde o preset deve ser salvo.

4 Digite um nome.

5 Clique em "Save".

- Pode levar vários minutos para salvar os presets.

» **As configurações do microfone são salvas no preset.**

- Para obter informações sobre importação e exportação de presets, consulte "Presets" (p.70) em Setting & Maintenance.

Recuperação de presets

1 **Clique em “Preset”.**

- “Preset” mostra o nome do preset atual.

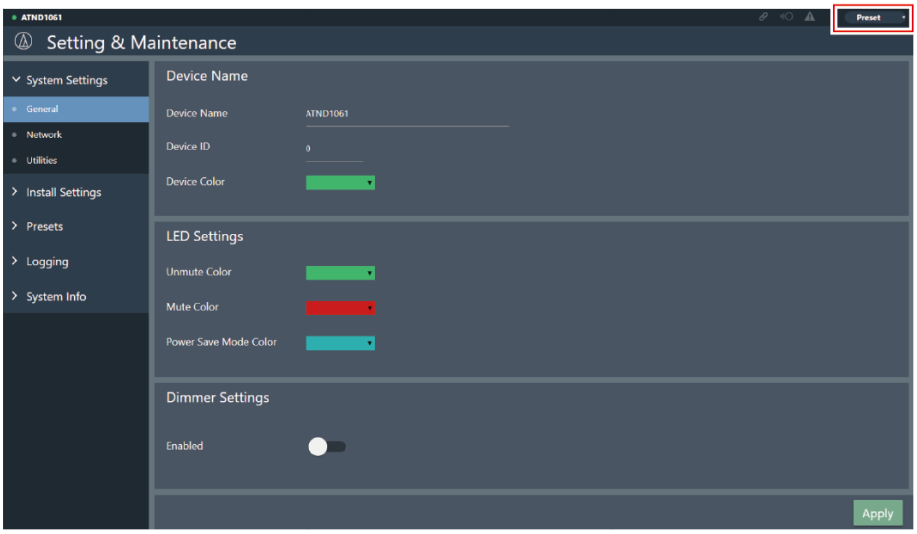

2 **Clique em “Recall Preset” no menu suspenso.**

3 **Clique no preset a ser recuperado.**

» **O preset é refletido nas configurações do microfone.**

Lista de funções

Item			Valores de ajuste	Ajuste padrão	Presets inclusos	Retomado	Web Remote
Device Name	Device Name		(Maximum 30 characters (ASCII code only))	ATND1061	-	✓	✓
	Device ID		1 to 999	0	-	✓	✓
	Device Color		Green, Yellow, Red, Pink, Blue, Cyan	Green	-	✓	✓
Command Link	Preset Link		On, Off	Off	-	✓	-
	Mute Link		On, Off	Off	-	✓	-
	Power Save Mode Link		On, Off	Off	-	✓	-
	Link Group		1 to 128	1	-	✓	-
GPI Settings	Port1		Mute, Power Save Mode, Reboot, Camera Control	Mute	✓	✓	-
	Port2		Mute, Power Save Mode, Reboot, Camera Control	Power Save Mode	✓	✓	-
Dante Network Configuration[1]	Mode		Single Cable, Split	Single Cable	-	✓	✓
	Latency		0.25 msec, 0.5 msec, 1 msec, 2 msec, 5 msec	0.5 msec	-	✓	✓
Dante & Audio Port Settings[1]	IP Config Mode		Auto, Static	Auto	-	✓	✓
	IP Address		0.0.0.0 to 255.255.255.255	-	-	✓	✓
	Subnet Mask		0.0.0.0 to 255.255.255.255	-	-	✓	✓
	Gateway Address		0.0.0.0 to 255.255.255.255	-	-	✓	✓
IP Control & Web Remote Port Settings	IP Config Mode		Auto, Static	Auto	-	✓	✓
	IP Address		0.0.0.0 to 255.255.255.255	-	-	✓	✓
	Subnet Mask		0.0.0.0 to 255.255.255.255	-	-	✓	✓
	Gateway Address		0.0.0.0 to 255.255.255.255	-	-	✓	✓
Allow Discovery	Enabled		On, Off	On	-	✓	✓
IP Control Settings	Port Number		00001 to 65535	17300	-	✓	✓

Item		Valores de ajuste	Ajuste padrão	Presets inclusos	Retomado	Web Remote
	Notification	On, Off	Off	-	✓	✓
	Audio Level Notification	On, Off	Off	-	✓	✓
	Camera Control Notification	On, Off	Off	-	✓	✓
	Multicast Address	0.0.0.0 to 255.255.255.255	239.0.0.100	-	✓	✓
	Multicast Port Number	00001 to 65535	17000	-	✓	✓
User Login	Enabled	On, Off	Off	-	✓	✓
	User ID	(8 to 16 characters (ASCII code only))	-	-	✓	✓
	Password	(8 to 16 characters (ASCII code only))	-	-	✓	✓
Beam Settings	Beam Sensitivity	Low, Mid, High	Mid	✓	✓	-
	Auto Attenuation	On, Off	On	✓	✓	-
	Attenuation Level	-∞ dB to -3.0 dB	-14.0 dB	✓	✓	-
	Hold Time	0.0 sec to 10.0 sec	1.5 sec	✓	✓	-
	Room Type	Dry, Live, Reverberant	Live	✓	✓	-
DSP Mode	DSP Mode	AEC Mode, Voice Lift Mode	AEC Mode	-	✓	✓
	Voice Lift Output Select	Coverage, Priority, Coverage&Priority	Coverage&Priority	-	✓	✓
Dante Tx#6 Signal[1]	Dante Tx#6 Signal	Priority 5, Auto Mix	Auto Mix	✓	✓	✓
LED Settings	Unmute Color	Black (No light), Red, Orange, Yellow, Pink, Purple, Blue, Aqua, Green, Cyan, White	Green	✓	✓	✓
	Mute Color	Black (No light), Red, Orange, Yellow, Pink, Purple, Blue, Aqua, Green, Cyan, White	Red	✓	✓	✓

Item			Valores de ajuste	Ajuste padrão	Presets inclusos	Retomado	Web Remote
	Power Save Mode Color		Black (No light), Red, Orange, Yellow, Pink, Purple, Blue, Aqua, Green, Cyan, White	Cyan	✓	✓	✓
LED Dimmer	LED Dimmer		On, Off	Off	✓	✓	✓
Allow Control	Mute		On, Off	On	✓	✓	-
	Power Save Mode		On, Off	On	✓	✓	-
	Preset		On, Off	On	✓	✓	-
Presets	Preset Name		(Maximum 30 characters)	Preset 1 to 16	✓	✓	✓
	Boot Up Preset		1 to 16, Non	-	-	✓	✓
Device	Enabled		On, Off	Off	-	✓	✓
	Protocol		Panasonic AW-UE20/40/50, VISCA over IP	VISCA over IP	-	✓	✓
	IP Address		0.0.0.0 to 255.255.255.255	-	-	✓	✓
	Port Number		00001 to 65535	52381	-	✓	✓
Talk Setting	Time To Recall Preset		0.5 sec to 10.0 sec	0.5 sec	✓	✓	✓
Silent Setting	Enabled		On, Off	On	✓	✓	✓
	Time To Go Back Home		0.5 sec to 100.0 sec	0.5 sec	✓	✓	✓
	Position		Home, Preset 1 to Preset 100	Home	✓	✓	✓
Logging	Enabled		On, Off	On	-	✓	✓
	Destination		Internal, Syslog	Internal	-	✓	✓
Device	Position (feet/mm)	X		X: 16.4 feet/5000 mm	-	✓	-
		Y		Y: 16.4 feet/5000 mm	-	✓	-
	Altitude		3.3 feet/1,000 mm to room height	2600 mm/8.53 ft	-	✓	-
Channel Settings	Beam CH 1 to 6	CH #	Coverage, Priority 1 to 5	-	-	-	✓
		Input Gain	0 dB to +30 dB	0 dB	✓	✓	✓
		Lowcut	On, Off	Off	✓	✓	✓
		4 Band EQ	On, Off	Off	✓	✓	✓

Item			Valores de ajuste	Ajuste padrão	Presets inclusos	Retomado	Web Remote
		CH Name	(Maximum 10 characters)	Coverage: CH1 Priority1 to 5: CH2 to 6	✓	✓	-
		CH Color	Green, Yellow, Brown, Red, Pink, Blue, Gray, Dark Gray	CH1: Green CH2: Yellow CH3: Brown CH4: Red CH5: Pink CH6: Blue	✓	✓	-
		Level	-∞, -120.0 dB to +10.0 dB	0.0 dB	✓	✓	✓
		CH Mute	On, Off	Off	✓	✓	✓
	Analog Input	Mode Select	Mic, Line	Line	✓	✓	✓
		Input Gain	Mode = When Mic: +0.25 dB, Mode = When Line: +0.5 dB	0.5 dB (because Mode = Line Default)	✓	✓	-
		4 Band EQ	On, Off	Off	✓	✓	✓
		CH Name	(Maximum 10 characters)	Analog In	✓	✓	-
		Level	-∞, -120.0 dB to +10.0 dB	0.0 dB	✓	✓	✓
		Phantom	On, Off	Off	-	-	✓
	Auto Mix	CH Name	(Maximum 10 characters)	Auto Mix	✓	✓	-
		CH Mute	On, Off	Off	✓	✓	-
		Level	-∞, -120.0 dB to +10.0 dB	0.0 dB	✓	✓	✓
	Analog Output	CH Name	(Maximum 10 characters)	Analog Out	✓	✓	-
		Unity	+4 dBu, -10 dBV, -33 dBV	+4 dBu	✓	✓	✓
		Level	-∞, -120.0 dB to +10.0 dB	0.0 dB	✓	✓	✓
		CH Mute	On, Off	Off	✓	✓	-
	Voice Lift	Input Gain	0 dB to 30 dB	0 dB	✓	✓	✓
		4 Band EQ	On, Off	On	✓	✓	✓
		CH Name	(Maximum 10 characters)	Voice Lift	✓	✓	-
		CH Color	Green, Yellow, Brown, Red, Pink, Blue, Gray, Dark Gray	Gray	✓	✓	-
		Level	-∞, -120.0 dB to +10.0 dB	0.0 dB	✓	✓	✓
		CH Mute	On, Off	Off	✓	✓	-
Auto Mix[2]	Enabled		On, Off	Off	✓	✓	✓

Item			Valores de ajuste	Ajuste padrão	Presets inclusos	Retomado	Web Remote
	Weight		-15.0 to 15.0	0.0	✓	✓	-
Gain Share Mode			Stand Alone, Link	Stand Alone	✓	✓	-
4 Band EQ[3]	Mode Change		Easy Mode, Expert Mode	Expert Mode	-	✓	-
	Easy Mode	Type Select	High, Mid, Low	Mid	✓	✓	-
		Tone	Warm, Warm-1, Warm-2, Warm-3, Warm-4, Warm-5, Warm-6, Neutral, Bright-6, Bright-5, Bright-4, Bright-3, Bright-2, Bright-1, Bright	Neutral	✓	✓	-
	Expert Mode	Band#1 Frequency	20 Hz to 20000 Hz	25	✓	✓	-
		Band#1 Gain	-18 dB to +18 dB	0	✓	✓	-
		Band#1 Q value	0.3 to 60	0.75	✓	✓	-
		Band#1 Filter type	HPF, LSH, PEQ	PEQ	✓	✓	-
		Band#2 Frequency	20 Hz to 20000 Hz	63 Hz	✓	✓	-
		Band#2 Gain	-18 dB to +18 dB	0 dB	✓	✓	-
		Band#2 Q value	0.3 to 60	0.75	✓	✓	-
		Band#3 Frequency	20 Hz to 20000 Hz	6300 Hz	✓	✓	-
		Band#3 Gain	-18 dB to +18 dB	0 dB	✓	✓	-
		Band#3 Q value	0.3 to 60	0.75	✓	✓	-
		Band#4 Frequency	20 Hz to 20000 Hz	16000 Hz	✓	✓	-
		Band#4 Gain	-18 dB to +18 dB	0 dB	✓	✓	-
		Band#4 Q value	0.3 to 60	0.75	✓	✓	-

Item			Valores de ajuste	Ajuste padrão	Presets inclusos	Retomado	Web Remote
		Band#4 Filter type	LPF, HSH, PEQ	PEQ	✓	✓	-
AEC	AEC		On, Off	Off	✓	✓	✓
	AEC Reference		Analog Input, Digital Input	Analog Input	✓	✓	✓
	NLP		On, Off	Off	✓	✓	-
	NLP Sensitivity		Low, Mid, High	Mid	✓	✓	-
NC	NC		On, Off	Off	✓	✓	✓
	NC Attenuation Level		0 to 20	6	✓	✓	-
AGC	AGC		On, Off	Off	✓	✓	✓
	Target Level		-10 to 10	0	✓	✓	-

[1] Exibido somente para ATND1061DAN.

[2] Capaz de ser definido individualmente como Coverage e Priority 1 a Priority 5.

[3] Capaz de ser definido individualmente como Coverage, Priority 1 a Priority 5 e Analog Input.

Solução de problemas

Verifique o seguinte quando ocorrerem problemas com o microfone. Consulte também o manual do usuário -Edição do Digital Microphone Manager-.

- Verifique se o microfone está conectado corretamente.
- Verifique se o microfone está funcionando conforme descrito no manual do usuário.
- Verifique se os dispositivos externos estão funcionando corretamente. Realize essa verificação com o microfone desligado.
- Reinicie os dispositivos de rede.

O microfone não liga

- Verifique se a porta da Rede A na parte traseira do microfone está conectada firmemente ao hub de comutação PoE usando um cabo LAN. (somente para ATND1061DAN)
- Verifique se o hub de comutação PoE está funcionando corretamente. (somente para ATND1061DAN)
- Verifique se a energia está sendo fornecida ao ATLK-EXT25. (somente para ATND1061LK)
- Certifique-se de usar um cabo LAN de CAT5e ou superior, um condutor com diâmetro de 24 AWG ou maior e uma blindagem.

O microfone não é reconhecido pelo Digital Microphone Manager ou Web Remote

- Verifique se o microfone e o computador estão conectados à mesma rede.
- Revise as configurações do firewall.
- Verifique Digital Microphone Manager e Web Remote para confirmar se “Allow Discovery” > “Enabled” está definido como “ON”.

O microfone não pode ser encontrado na rede

- O firmware do microfone Ver.1.3.0 e posteriores usam um intervalo de números de porta SSDP entre “51000” e “51255” para cada microfone a fim de melhorar a estabilidade da conexão de rede. Antes da Ver.1.3.0, o número da porta padrão era “51234”. A atualização para um intervalo de números de porta SSDP pode ser afetada se você tiver definido restrições de porta de comunicação nas configurações de rede ou no firewall. Reveja suas configurações de rede para garantir a compatibilidade.

O microfone não é reconhecido pelo Dante Controller (somente para ATND1061DAN)

- Verifique o Digital Microphone Manager para confirmar se as configurações de “Dante Network Configuration” > “Mode” estão corretas.
- Verifique se o áudio Dante conectado à porta da Rede A na parte traseira do microfone está conectado à mesma rede que o dispositivo Dante conectado.

Nenhum som emitido pelo microfone

- Verifique se a saída do feixe (transmissor Dante) está corretamente direcionada para o receptor Dante do dispositivo de saída usando o Dante Controller. (somente para ATND1061DAN)
- Verifique o Digital Microphone Manager para confirmar se a Zona de exclusão foi definida.
- Verifique se o nível de Entrada/Saída de áudio está definido como "-∞" (valor mínimo) nas configurações de áudio do Digital Microphone Manager.
- Verifique se algum canal de feixe está com o mudo ativado.
- Se estiver usando um canal Auto Mix para a saída, verifique se as configurações de mixagem automática de cada canal de feixe no Digital Microphone Manager estão corretas.

Nenhum som emitido pela saída analógica

- Verifique se as portas de Entrada/Saída analógicas na parte traseira do microfone estão conectadas corretamente.
- Verifique se as atribuições dos pinos para as portas de Entrada/Saída analógicas na parte traseira do microfone estão corretas.

Ruídos estranhos são emitidos

- Verifique se a zona de destino está configurada para um alcance eficaz nas configurações de feixe do Digital Microphone Manager.
- Verifique se as configurações de EQ de 4 bandas do Digital Microphone Manager estão corretas.
- Verifique se a posição e a orientação do microfone estão corretas para a sala.

O indicador não se acende

- Verifique o Digital Microphone Manager para confirmar se "LED Settings" está definido como preto (não aceso).

O AEC não funciona

- Verifique Digital Microphone Manager e Web Remote para confirmar se as configurações de "AEC" > "AEC Reference" estão corretas.
- Verifique se o áudio do extremo remoto é roteado para "AEC Ref In" do receptor Dante do microfone usando o roteamento de áudio Dante. (somente para ATND1061DAN)

As configurações de preset não sincronizam entre vários microfones

- Verifique o Digital Microphone Manager para confirmar se “General” > “Command Link” > “Preset Link” está definido como “ON” para todos os microfones.

O controle remoto IV não funciona

- Verifique se a bateria está instalada na orientação correta.
- Verifique se a bateria está descarregada. Substitua a bateria se estiver descarregada.
- Verifique o Digital Microphone Manager para confirmar se “IR Receiver” > “Allow Control” está definido como “ON”.

O controle de IP não é possível

- Verifique se o microfone e o computador estão conectados à mesma rede.
- Verifique se a porta nº usada para controle de IP está correta.

Nenhuma notificação de controle de IP de entrada

- Verifique Digital Microphone Manager e Web Remote para confirmar se “IP Control Settings” > “Notification” está definido como “ON”.

A câmera não funciona

- Se o indicador no microfone piscar em vermelho (em intervalos de 2 segundos), a comunicação com a câmera não foi estabelecida. Verifique se a fonte de alimentação da câmera está ligada. Além disso, verifique se o microfone e a câmera estão conectados à mesma rede.
- Se a câmera não funcionar mesmo que o indicador no microfone não esteja piscando em vermelho (em intervalos de 2 segundos), verifique se a área da câmera e os presets da câmera foram definidos corretamente. Além disso, verifique o Digital Microphone Manager e o Web Remote para ver se “Camera” > “Enabled” está definido como “ON”.

Os itens ficam acinzentados no Digital Microphone Manager e não podem ser usados

- Quando um microfone de versão mais antiga for conectado à versão mais recente do Digital Microphone Manager, os itens sem suporte ficarão acinzentados e talvez não seja possível realizar a operação. Atualize o microfone para o firmware mais recente.

O número da porta muda para “80” ao usar VISCA através de IP

- Se o microfone não for redefinido para o padrão de fábrica após a atualização do firmware, o número da porta poderá ser “80” por padrão ao usar a função de vinculação da câmera com VISCA através de IP. Nesse caso, você precisará definir manualmente o número da porta novamente.

Dimensões

ATND1061LK

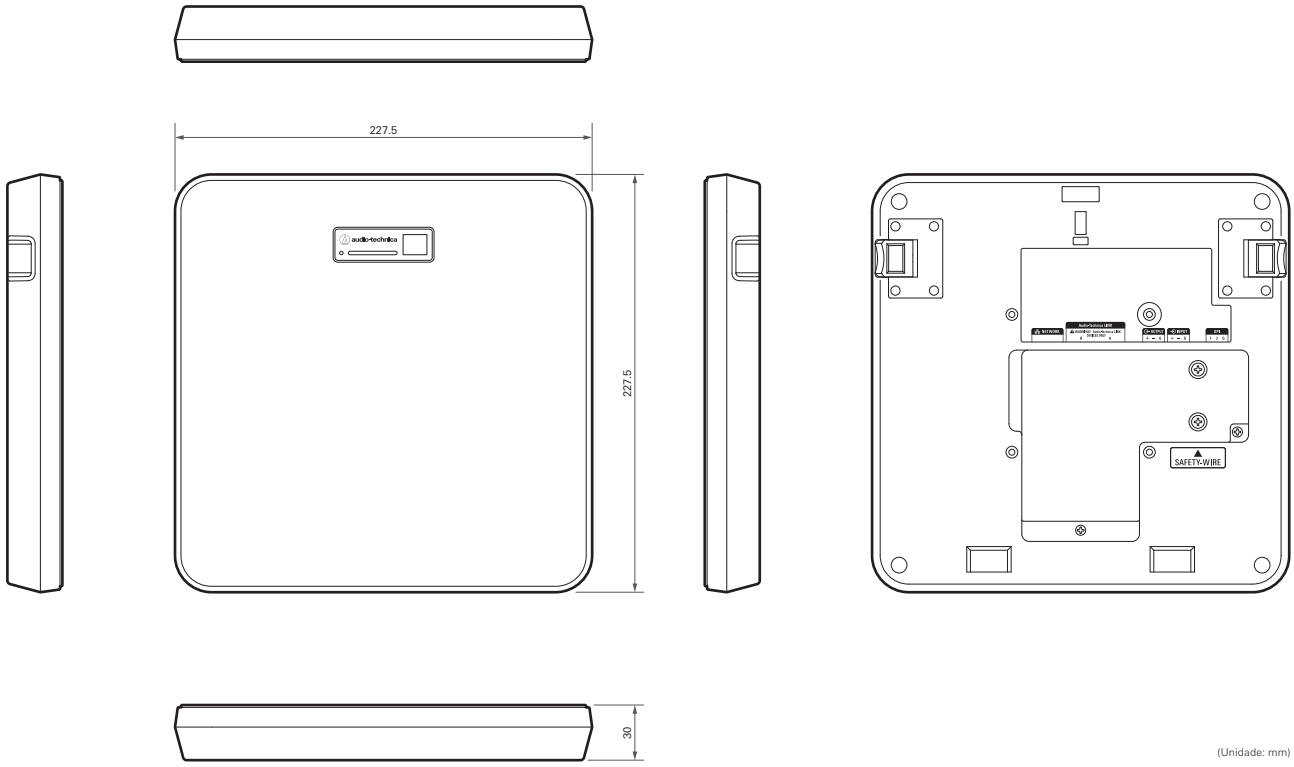

(Unidade: mm)

ATND1061DAN

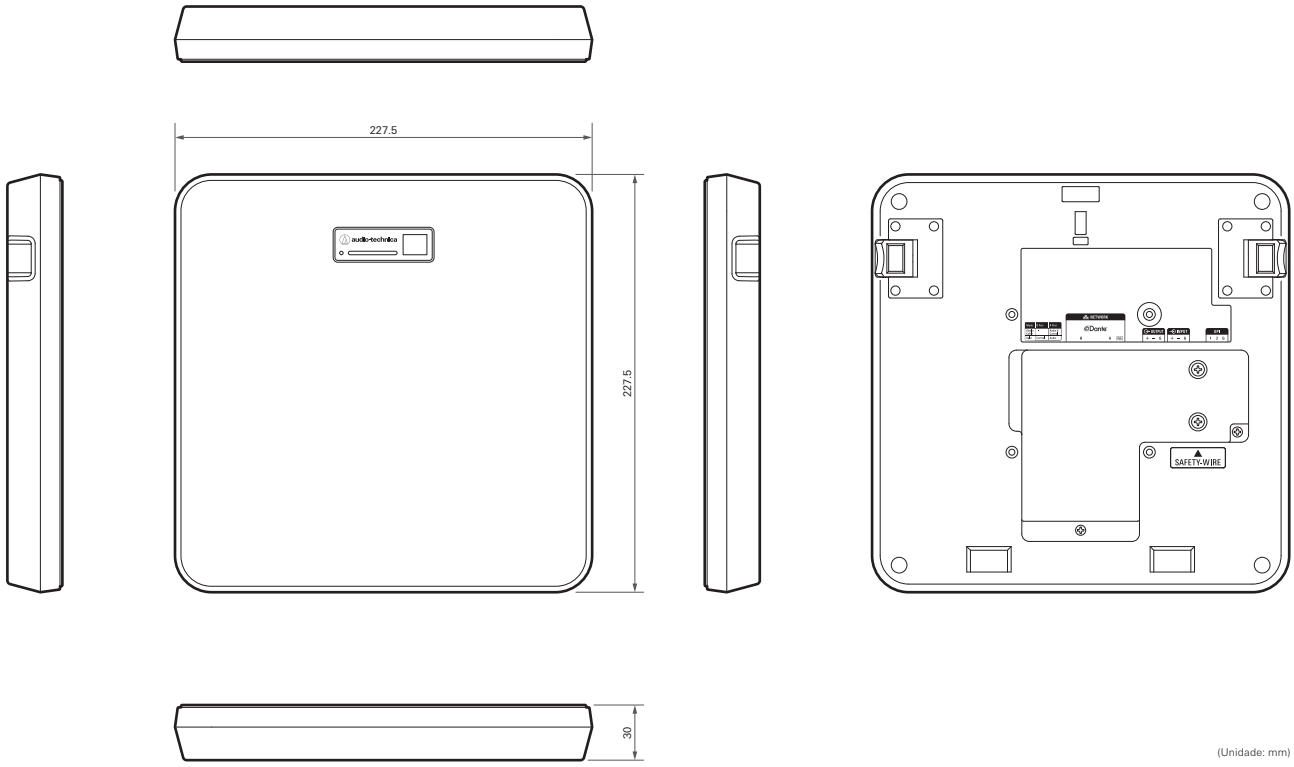

(Unidade: mm)

Adaptador de suporte de superfície

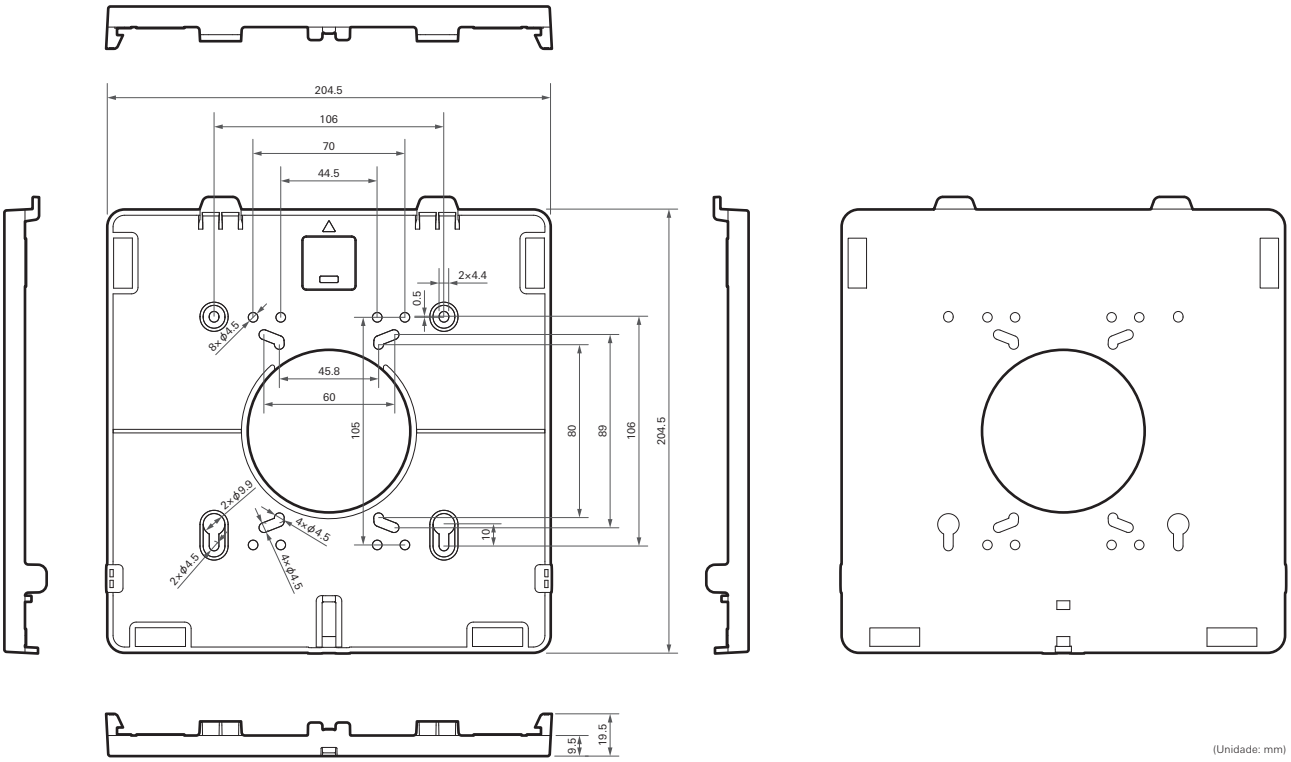

Adaptador de suporte embutido

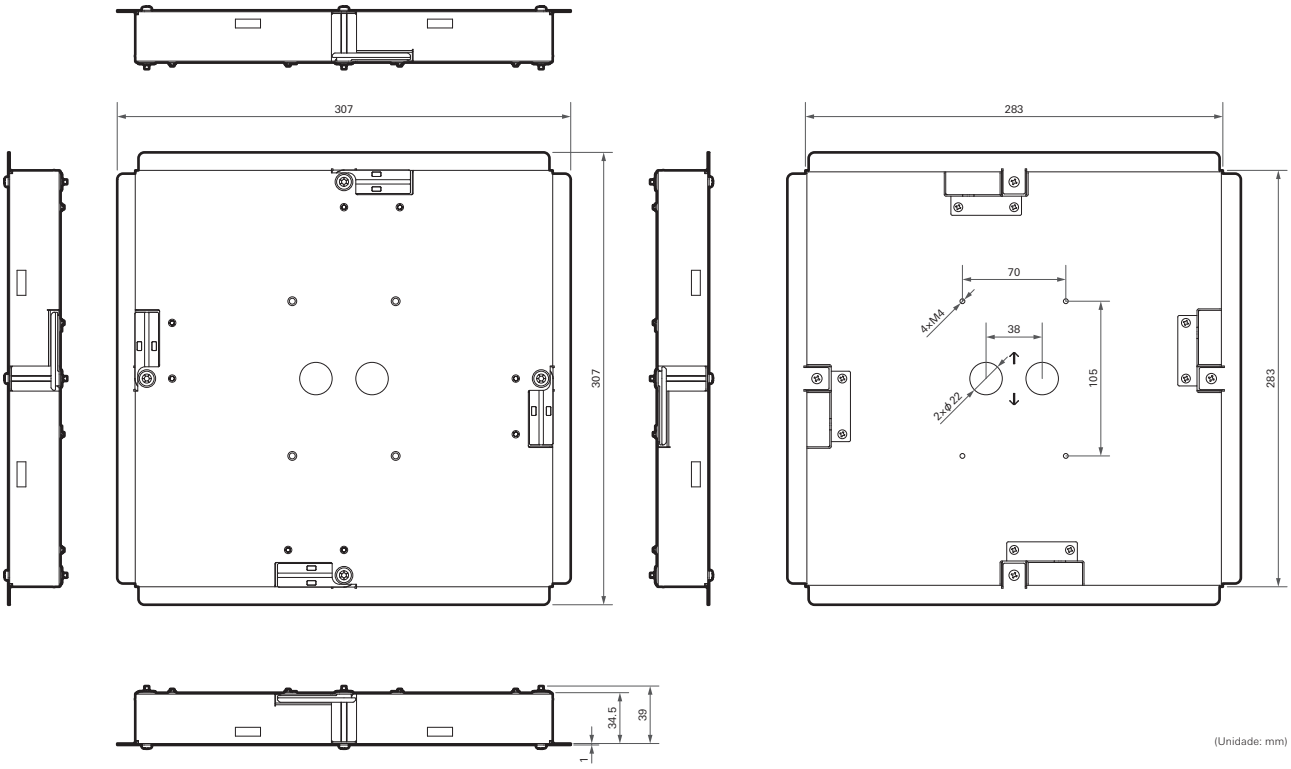

Tampa do suporte embutido

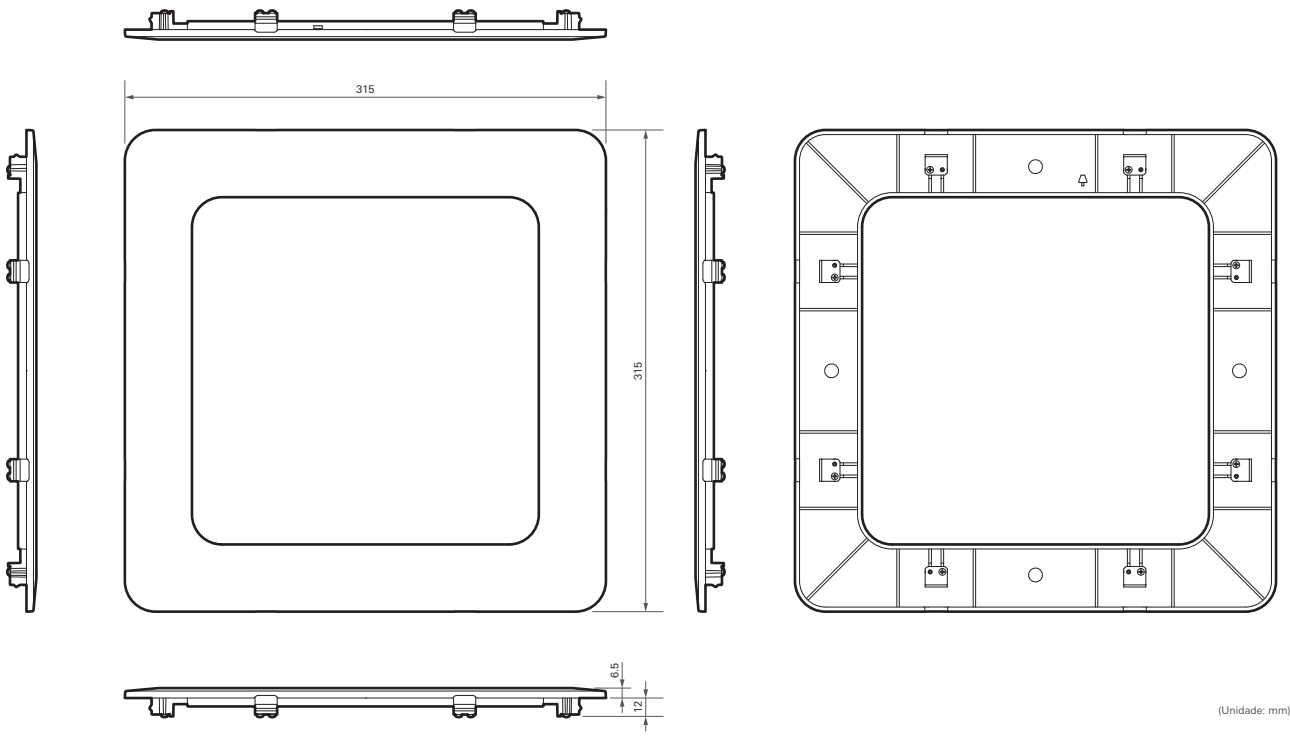

(Unidade: mm)

Adaptador de teto A

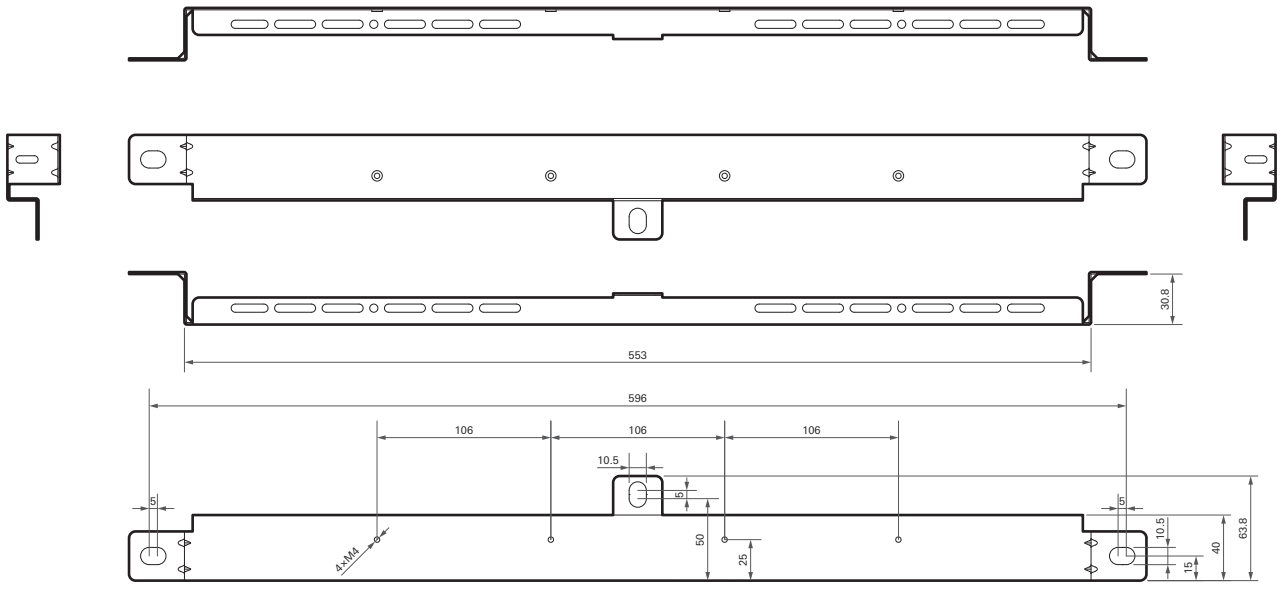

(Unidade: mm)

Adaptador de teto B

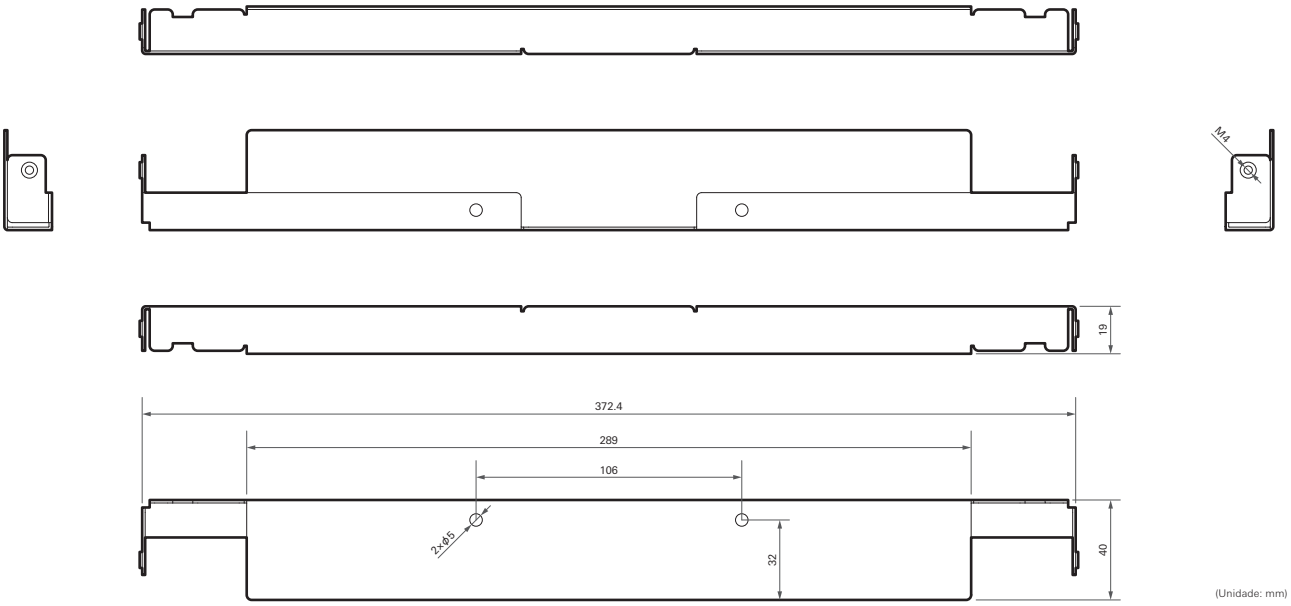

Adaptador de teto C

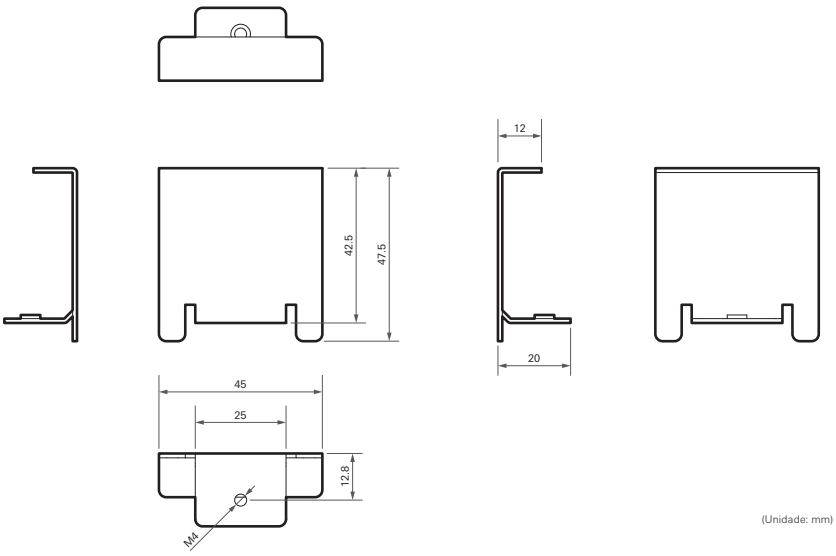

Diagrama de montagem do adaptador de teto para teto de grade

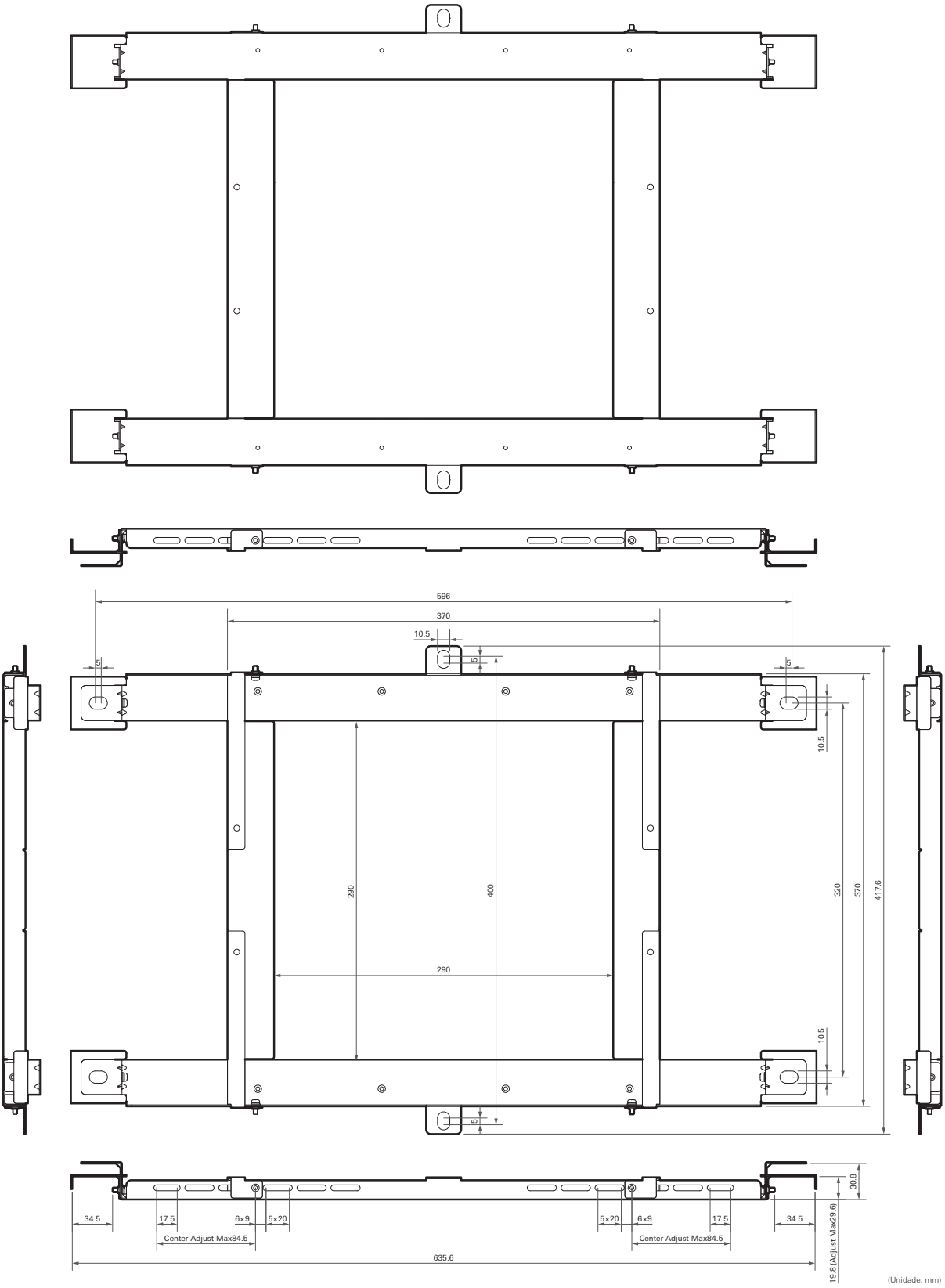
596
370
10.5
5
10.5
290
400
320
370
417.6
290
10.5
5
34.5
17.5
6×9
5×20
Center Adjust Max84.5
5×20
6×9
17.5
34.5
Center Adjust Max84.5
635.6
30.8
19.8 (Adjust Max29.6)
(Unidade: mm)

Especificações

ATND1061LK

Geral

Requisitos de alimentação	+48 V CC (Audio-Technica LINK)
Consumo de energia	Máx. 5,2 W
Faixa de temperatura de operação	0 °C a 40 °C
Faixa de umidade de operação	25% a 85% (Sem condensação)
Dimensões	227,5 mm × 227,5 mm × 30 mm (L × P × A)
Peso	1.243 g
Classificação do plenum	UL 2043

Microfone

Largura do feixe	90°
Padrão polar	Padrão de feixe
Resposta de frequência	60 Hz a 18.000 Hz
Sensibilidade	-8 dBFS (1 kHz, 94 dBSPL)
Alcance dinâmico	89 dB (de ponderação A)
Relação sinal-ruído	61,5 dB (de ponderação A)
Nível de ruído	25 dBSPL (de ponderação A)
Nível de som de entrada máximo	102 dBSPL

Áudio analógico

Resposta de frequência	20 Hz a 20 kHz (+1,0/-2,0 dB)
Alcance dinâmico	100 dB (de ponderação A)
Relação sinal-ruído	80 dB (de ponderação A)
Altura	20 dB
Ruído residual	-75,8 dBu (de ponderação A)
T.H.D.	< 0,1% (1 kHz, unidade)
Entrada analógica	MIC máximo: -30 dBu MIC unidade: -50 dBu LINHA máximo: +12,2 dBu LINHA unidade: -10 dBV, comutável
Saída analógica	SAÍDA máximo: +19,2 dBu SAÍDA unidade: +4 dBu/-10 dBV/-33 dBV, comutável

Outras

Rede	Audio-Technica Link: 100 Mbps Controle de IP: 100 Mbps
Áudio digital	Taxa de amostragem: 48 kHz Profundidade de bits: 24 bits
Latência	Microfone (De CH1 a CH6): 18 msec Microfone (Auto Mix CH no modo Voice Lift): 33 msec Microfone (Auto Mix CH no modo AEC): 50 msec
Conector Entrada/Saída	Rede/Audio-Technica Link: RJ-45 Entrada analógica: Euroblock de 3 pinos Saída analógica: Euroblock de 3 pinos GPI: Euroblock de 3 pinos
Alimentação Phantom Power	Entrada analógica: 12 V
Acessórios inclusos	Controle remoto IV Adaptador de suporte de superfície Parafuso (M4 × 50 mm) × 4 Adaptador de suporte embutido Tampa do suporte embutido Parafuso (M4 × 10 mm) × 12 Tampa de furos Porca × 4 Bucha de encaixe × 2 Adaptador de teto A × 2 Adaptador de teto B × 2 Adaptador de teto C × 4 Cabo sísmico Braçadeira Cinto de segurança Conector Euroblock × 3 Gabarito de instalação

- O produto está sujeito a modificações sem aviso prévio para aprimoramentos.

ATND1061DAN

Geral

Requisitos de alimentação	PoE (IEEE 802.3af Classe 0)
Consumo de energia	Máx. 7 W
Faixa de temperatura de operação	0 °C a 40 °C
Faixa de umidade de operação	25% a 85% (Sem condensação)
Dimensões	227,5 mm × 227,5 mm × 30 mm (L × P × A)
Peso	1.250 g
Classificação do plenum	UL 2043

Microfone

Largura do feixe	90°
Padrão polar	Padrão de feixe
Resposta de frequência	60 Hz a 18.000 Hz
Sensibilidade	-8 dBFS (1 kHz, 94 dBSPL)
Alcance dinâmico	89 dB (de ponderação A)
Relação sinal-ruído	61,5 dB (de ponderação A)
Nível de ruído	25 dBSPL (de ponderação A)
Nível de som de entrada máximo	102 dBSPL

Áudio analógico

Resposta de frequência	20 Hz a 20 kHz (+1,0/-2,0 dB)
Alcance dinâmico	100 dB (de ponderação A)
Relação sinal-ruído	80 dB (de ponderação A)
Altura	20 dB
Ruído residual	-75,8 dBu (de ponderação A)
T.H.D.	< 0,1% (1 kHz, unidade)
Entrada analógica	MIC máximo: -30 dBu MIC unidade: -50 dBu LINHA máximo: +12,2 dBu LINHA unidade: -10 dBV, comutável
Saída analógica	SAÍDA máximo: +19,2 dBu SAÍDA unidade: +4 dBu/-10 dBV/-33 dBV, comutável

Outras

Rede	Dante: 1 Gbps Controle de IP: 100 Mbps
Áudio digital	Taxa de amostragem: 48 kHz Profundidade de bits: 24 bits
Latência	Microfone (De CH1 a CH6): 18 msec Microfone (Auto Mix CH no modo Voice Lift): 33 msec Microfone (Auto Mix CH no modo AEC): 50 msec Dante: Mín. 250 usec, máx. 5 msec
Conector Entrada/Saída	Rede/Dante: RJ-45 Entrada analógica: Euroblock de 3 pinos Saída analógica: Euroblock de 3 pinos GPI: Euroblock de 3 pinos
Alimentação Phantom Power	Entrada analógica: 12 V
Acessórios inclusos	Controle remoto IV Adaptador de suporte de superfície Parafuso (M4 × 50 mm) × 4 Adaptador de suporte embutido Tampa do suporte embutido Parafuso (M4 × 10 mm) × 12 Tampa de furos Porca × 4 Bucha de encaixe × 2 Adaptador de teto A × 2 Adaptador de teto B × 2 Adaptador de teto C × 4 Cabo sísmico Braçadeira Cinto de segurança Conector Euroblock × 3 Gabarito de instalação

- O produto está sujeito a modificações sem aviso prévio para aprimoramentos.

Padrão polar / Resposta de frequência

Padrão polar

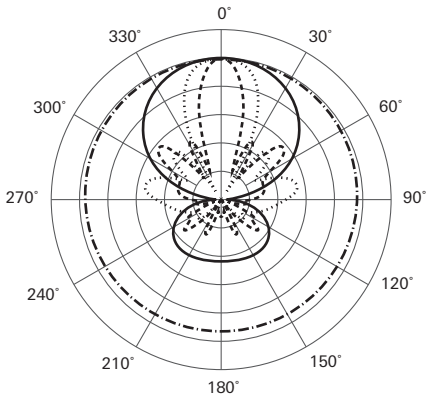

LEGENDA

200 Hz 1 kHz 5 kHz 8 kHz	A ESCALA É DE 5 DECIBÉIS POR DIVISÃO

Resposta de frequência

60 - 18.000 Hz

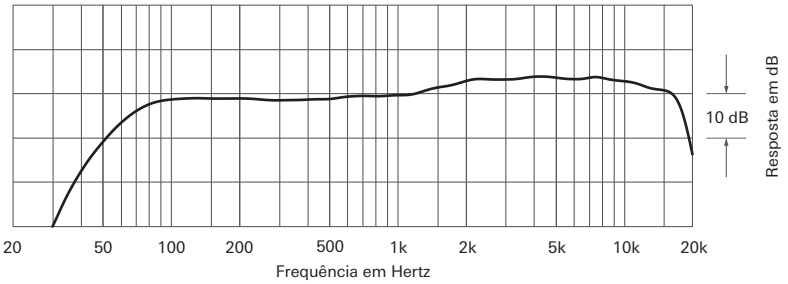

LEGENDA

————	0°, 50 cm

Marcas registradas

- Microsoft® e Windows® são marcas registradas da Microsoft Corporation nos Estados Unidos e/ou em outros países.
- O sistema operacional Microsoft Windows é indicado em sua forma abreviada como Windows.
- macOS e Safari são marcas registradas da Apple Inc., registradas nos Estados Unidos e em outros países.
- Google Chrome é uma marca registrada da Google LLC.
- Firefox is a trademark of the Mozilla Foundation in the U.S. and other countries.
- Outros nomes de empresas e nomes de produtos mostrados neste manual são marcas comerciais ou marcas registradas de suas respectivas empresas.

Audio-Technica
Beamforming Array Microphone ATND1061DAN
Signal Diagram

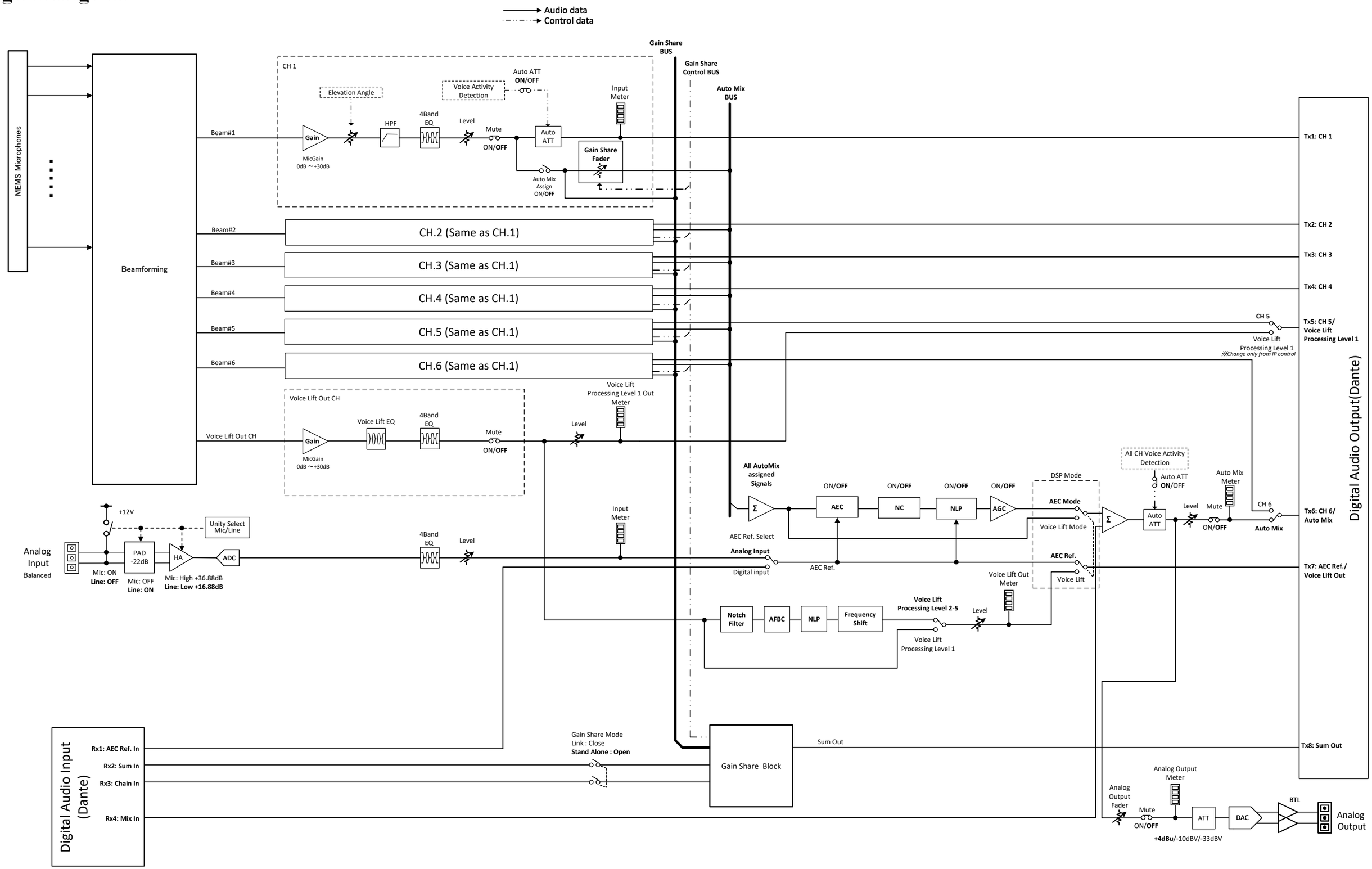

Audio-Technica
Beamforming Array Microphone ATND1061LK
Signal Diagram

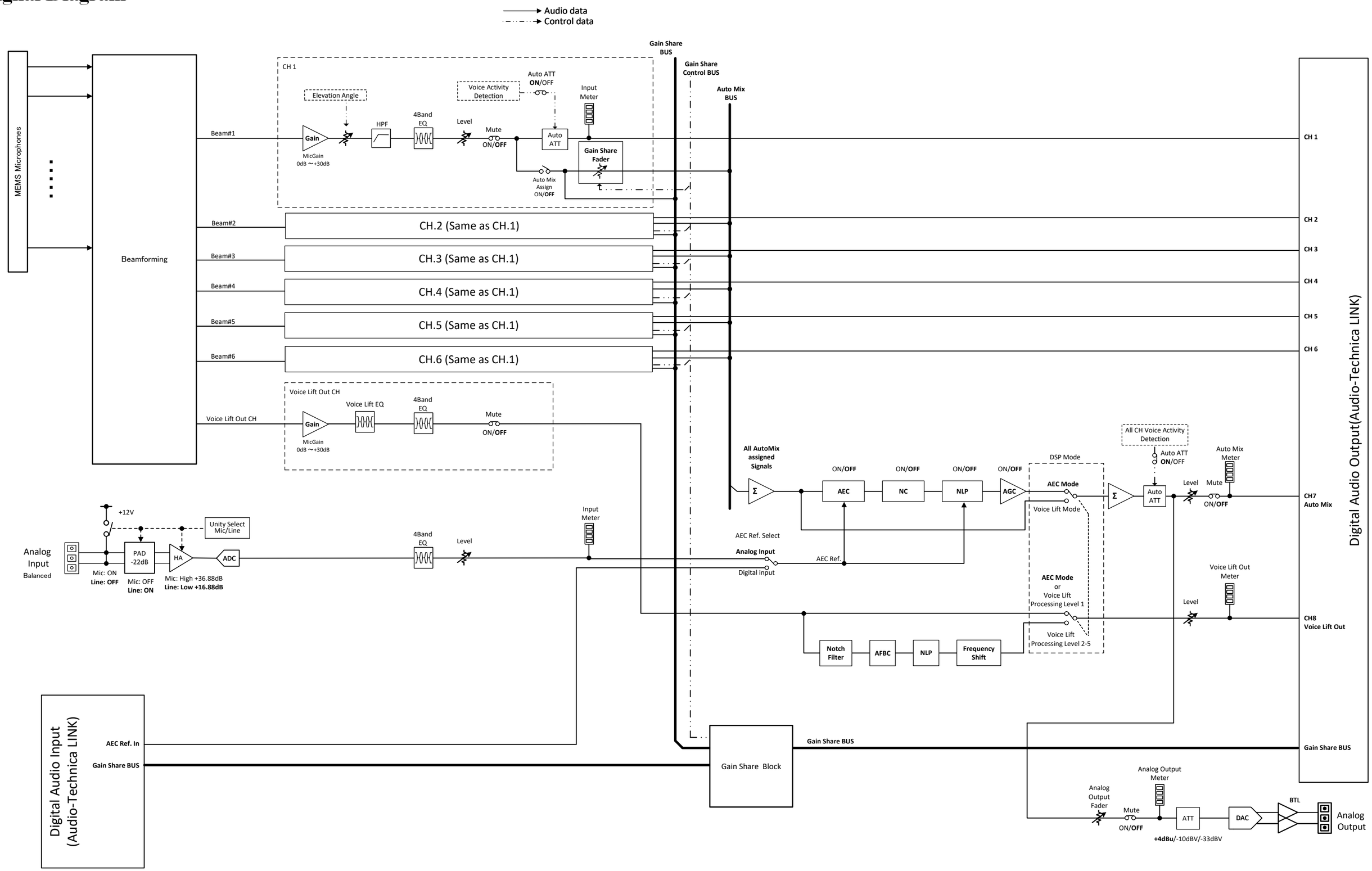

株式会社オーディオテクニカ
〒194-8666 東京都町田市西成瀬2-46-1
www.audio-technica.co.jp

Audio-Technica Corporation
2-46-1 Nishi-naruse, Machida, Tokyo 194-8666, Japan
www.audio-technica.com
©2025 Audio-Technica Corporation
Global Support Contact: www.at-globalsupport.com
142700180-07-08
ver.1 2022.02.01
ver.8 2025.05.15