audio-technica

ATND1061LK
ATND1061DAN

Dalle Multicapsules à faisceaux ajustables

Manuel de l'utilisateur
- Édition de l'unité principale -

French

Table des matières

Consignes de sécurité **5**
Mise en garde relative aux piles 5
Pour les clients aux États-Unis 6
Avis de la FCC 6
À l'attention des clients au Canada 6
Déclaration de conformité ISDE 6
Consignes d'installation **7**
Entretien **8**
Contenu de la boîte **9**
Noms des pièces et fonctions **11**
Microphone 11
ATND1061LK 11
ATND1061DAN 12
Témoin lumineux 13
Télécommande IR 14
Comment modifier les préréglages 14
Installation **16**
Installation sur plafond dur 16
Montage en surface 16
Montage encastré 21
Installation du faux plafond 28
Montage en surface 28
Montage encastré 33
Installation avec support VESA 42
Retrait du microphone 43
Montage en surface 43
Montage encastré 43
Procédure de connexion **45**
Exemples de connexion du système 45
ATND1061LK (connexion d'une seule unité) 45
ATND1061LK (connexion de plusieurs unités) 46
ATND1061DAN (mode câble unique) 47
ATND1061DAN (mode séparé) 48
ATND1061DAN (connexion de plusieurs unités) 49
ATND1061DAN (mode câble unique et E/S analogiques) 50
Connexion des connecteurs Euroblock 50
Port GPI 52
Bouton de réinitialisation **53**
Vérification du mode réseau 53

Réinitialisation du réseau 53
Réinitialisation d'usine 54
Digital Microphone Manager 55
Audio-Technica LINK 56
Dante Controller (ATND1061DAN uniquement) 57
Liste des canaux Dante 57
Entrée (émetteur Dante) 57
Sortie (récepteur Dante) 57
Web Remote 58
Web Remote, c'est quoi ? 58
Locate, c'est quoi ? 58
Environnement recommandé 58
Système d'exploitation pour l'exécution de Web Remote et Locate 58
Navigateurs Web recommandés pour Web Remote 58
Préparation pour Web Remote 59
Connexion du microphone avec le dispositif de commande 59
Configuration de Locate 59
Lancement de Web Remote 60
Lancer à partir de Locate 60
Lancer en spécifiant directement l'adresse IP 60
Opérations de base sur l'écran Setting & Maintenance 60
General (System Settings) 62
Device Name 62
LED Settings 62
Dimmer Settings 62
Network (System Settings) 62
DANTE Network Configuration (ATND1061DAN uniquement) 62
Dante & Audio Port Settings (ATND1061DAN uniquement) 63
IP Control & Web Remote Port Settings 63
Allow Discovery 63
IP Control Settings 64
User Access (System Settings) 64
User Login 64
Utilities (System Settings) 65
Firmware Update 65
Reset All Settings to Default 66
Reboot 66
Audio (Install Settings) 67
DSP Mode 67
Beam CHs 67

Analog Input 67
Auto Mix CH 68
Analog Output 68
Voice Lift CH 68
Dante Tx#6 Signal (ATND1061DAN uniquement) 68
Camera (Camera Control) 69
Device 69
Talk Setting 69
Silent Setting 69
Camera Preset 70
Presets 70
Presets 70
Exportation de préréglages 70
Importation de préréglages 71
Logging 72
System Info 73
En-tête 73
Affichage des descriptions des erreurs 74
Préréglages 74
Sauvegarde des préréglages 74
Rappel des préréglages 75
Liste des fonctions 77
Dépannage 83
Dimensions 86
ATND1061LK 86
ATND1061DAN 87
Adaptateur pour montage en surface 88
Adaptateur pour montage encastré 89
Couverture pour montage encastré 90
Pont de dalle A 90
Pont de dalle B 91
Pont de dalle C 91
Schéma de montage du pont de dalle pour faux plafond 92
Caractéristiques techniques 93
ATND1061LK 93
Général 93
Microphone 93
Audio analogique 94
Autres 95
ATND1061DAN 96

Général 96
Microphone 96
Audio analogique 97
Autres 98
Directivité / réponse en fréquence 99
Directivité 99
Réponse en fréquences 99
Marques déposées 100
Schéma du système 101

Consignes de sécurité

Bien que ce produit ait été conçu pour assurer une utilisation en toute sécurité, tout usage incorrect est susceptible de provoquer un accident. Pour votre sécurité respectez tous les avertissements et mises en garde lorsque vous utilisez le produit.
Le produit est destiné à un usage commercial et non à un usage général.

- Déconnectez le produit s'il commence à présenter des dysfonctionnements, à émettre de la fumée, une odeur, de la chaleur, des bruits indésirables ou à présenter d'autres signes de dommage. Le cas échéant, prenez contact avec votre revendeur local Audio-Technica.
- Ne démontez pas, ne modifiez pas ou n'essayez pas de réparer le produit pour éviter tout risque d'électrocution, de dysfonctionnement ou d'incendie.
- Ne soumettez pas le produit à un choc violent pour éviter tout risque d'électrocution, de dysfonctionnement ou d'incendie.
- Ne manipulez pas le produit avec les mains mouillées pour éviter tout risque d'électrocution ou de blessure.
- Ne mouillez pas le produit pour éviter tout risque d'électrocution ou de dysfonctionnement.
- N'introduisez pas de corps étrangers comme des matériaux combustibles, du métal ou un liquide dans le produit.
- Ne recouvrez pas le produit avec un chiffon car cela entraînerait un risque d'incendie ou de blessure suite à une surchauffe.
- Gardez le produit hors de la portée des enfants en bas âge. Le produit n'est pas prévu pour être utilisé à proximité d'enfants.
- Ne placez pas le produit près d'un feu pour éviter tout accident ou que le produit ne prenne feu.
- Ne placez pas le produit dans un endroit où il est exposé à la lumière directe du soleil, à proximité d'appareils chauffants ou dans un environnement soumis à des températures élevées, à une humidité élevée ou à forte concentration de poussières afin d'éviter un choc électrique, un incendie, des chocs, etc.
- Tenir éloigné du feu pour éviter une déformation ou un dysfonctionnement.
- N'utilisez pas de produits chimiques tels que benzène, diluants, produits de nettoyage des contacts électriques, etc. pour éviter une déformation ou un dysfonctionnement.

Mise en garde relative aux piles

- Tenez les piles hors de portée des enfants.
- Respectez la polarité correcte indiquée.
- N'exposez pas la pile à une chaleur excessive telle que les rayons du soleil, un feu ou autre source de chaleur.
- Prenez toujours en considération l'impact environnemental et suivez les réglementations locales lors de la mise au rebut des piles.
- Retirez immédiatement toute pile déchargée.
- Danger d'explosion en cas de positionnement incorrect de la pile. Remplacez uniquement avec des piles de type identique ou équivalent.
- N'utilisez pas de piles rechargeables.
- N'utilisez pas une pile qui fuit. En cas de fuite de la pile, évitez tout contact avec la peau. En cas de contact, rincez aussitôt abondamment au savon et à l'eau.
- Si le liquide de la pile entre en contact avec vos yeux, lavez aussitôt avec de l'eau et consultez un médecin.

Pour les clients aux États-Unis

Avis de la FCC

Avertissement

Cet appareil est conforme à la Partie 15 du règlement de la FCC. Son fonctionnement est soumis aux deux conditions suivantes : (1) Cet appareil ne doit pas causer d'interférence nocive et (2) cet appareil doit accepter les interférences reçues, y compris les interférences pouvant provoquer un fonctionnement indésirable.

Attention

Vous êtes averti que tout changement ou modification non expressément approuvé dans ce manuel est susceptible d'annuler votre droit d'utilisation de cet appareil.

Remarque

Cet appareil a fait l'objet de tests afin de vérifier sa conformité avec les limites relatives aux appareils numériques de classe B, conformément à la partie 15 du règlement de la FCC. Ces limites ont pour vocation d'offrir une protection raisonnable contre les interférences nocives en installation résidentielle. Cet appareil génère, utilise et peut émettre des fréquences radioélectriques et provoquer, en cas d'installation et d'utilisation non conformes aux instructions, des interférences préjudiciables à la réception des signaux radio. Toutefois, il n'y a pas de garantie que des interférences ne se produiront pas dans une installation particulière. Si l'appareil provoque des interférences préjudiciables à la réception radio ou télévisée, ce qui peut être déterminé en éteignant et allumant l'appareil, l'utilisateur est invité à essayer d'y remédier en prenant une ou plusieurs des mesures suivantes :

- Réorienter ou déplacer l'antenne réceptrice.
- Augmenter la séparation entre l'appareil et le récepteur.
- Brancher l'appareil dans une prise, sur un circuit différent de celui auquel est raccordé le récepteur.
- Demander de l'aide au revendeur ou à un technicien radio/TV qualifié.

Contact

Entreprise responsable : Audio-Technica U.S., Inc.

Adresse : 1221 Commerce Drive, Stow, Ohio 44224, USA

Tél : 330-686-2600

À l'attention des clients au Canada

Déclaration de conformité ISDE

CAN ICES-3(B)/NMB-3(B)

Consignes d’installation

- Ce produit doit être installé par un professionnel. Au moment de déterminer le lieu et la méthode d’installation, tenez compte de la législation et des recommandations en vigueur dans la zone d’installation du produit.
- Audio-Technica décline toute responsabilité en cas d’accidents, tels que la chute du produit due à une résistance insuffisante du site d’installation ou à une installation inadéquate.
- Lorsque vous travaillez dans un endroit surélevé, assurez-vous de choisir un endroit stable, en veillant à ne pas laisser d’objets sur le sol, avant de travailler.
- Installez le produit dans un endroit où il n’y a aucun risque que le produit soit touché ou endommagé par les mouvements des personnes ou des équipements à proximité.
- Veillez à vérifier la résistance du lieu d’installation. Le lieu d’installation doit généralement pouvoir supporter au moins 10 fois le poids du produit.
- Selon la structure du plafond, les vibrations peuvent entraîner la production de bruit. Il est recommandé d’installer des équipements d’insonorisation spécifiques appropriés.
- Veillez à n’utiliser que les accessoires fournis pour l’installation.
- N’utilisez pas les accessoires fournis dans un autre but que celui d’utiliser ce produit.
- N’installez pas le produit dans des zones très exposées à des huiles ou de la fumée ou bien dans des zones à forte concentration de solvants ou solutions volatiles. De telles conditions peuvent causer des réactions chimiques susceptibles de provoquer la détérioration ou l’endommagement des parties en plastique du produit. Ceci pourrait entrainer un accident, tel que la chute du produit du plafond.
- N’installez pas le produit dans des endroits où il pourrait être endommagé par le sel ou les gaz corrosifs. De tels dommages peuvent réduire la résistance du produit et provoquer un accident tel que la chute du produit du plafond.
- Veillez à serrer les vis correctement et complètement. Le non-respect de cette règle peut entraîner des blessures dues à un accident, tel que la chute du produit du plafond.
- Ne pincez pas les câbles lors de l’installation.
- Attachez solidement le câble sismique, la fermeture éclair et la ceinture de sécurité à l’endroit indiqué.
- Attachez le câble sismique de manière à ce qu’il y ait le moins de mou possible.
- Si le câble sismique subit l’impact d’une chute, remplacez le câble.

Entretien

En cas de salissure ou de poussière, nettoyez à l'aide d'un chiffon sec et doux.

- N'utilisez pas d'essence, de diluants à peinture, de nettoyants de contact. Vous risqueriez de provoquer des déformations ou des dysfonctionnements.

Contenu de la boîte

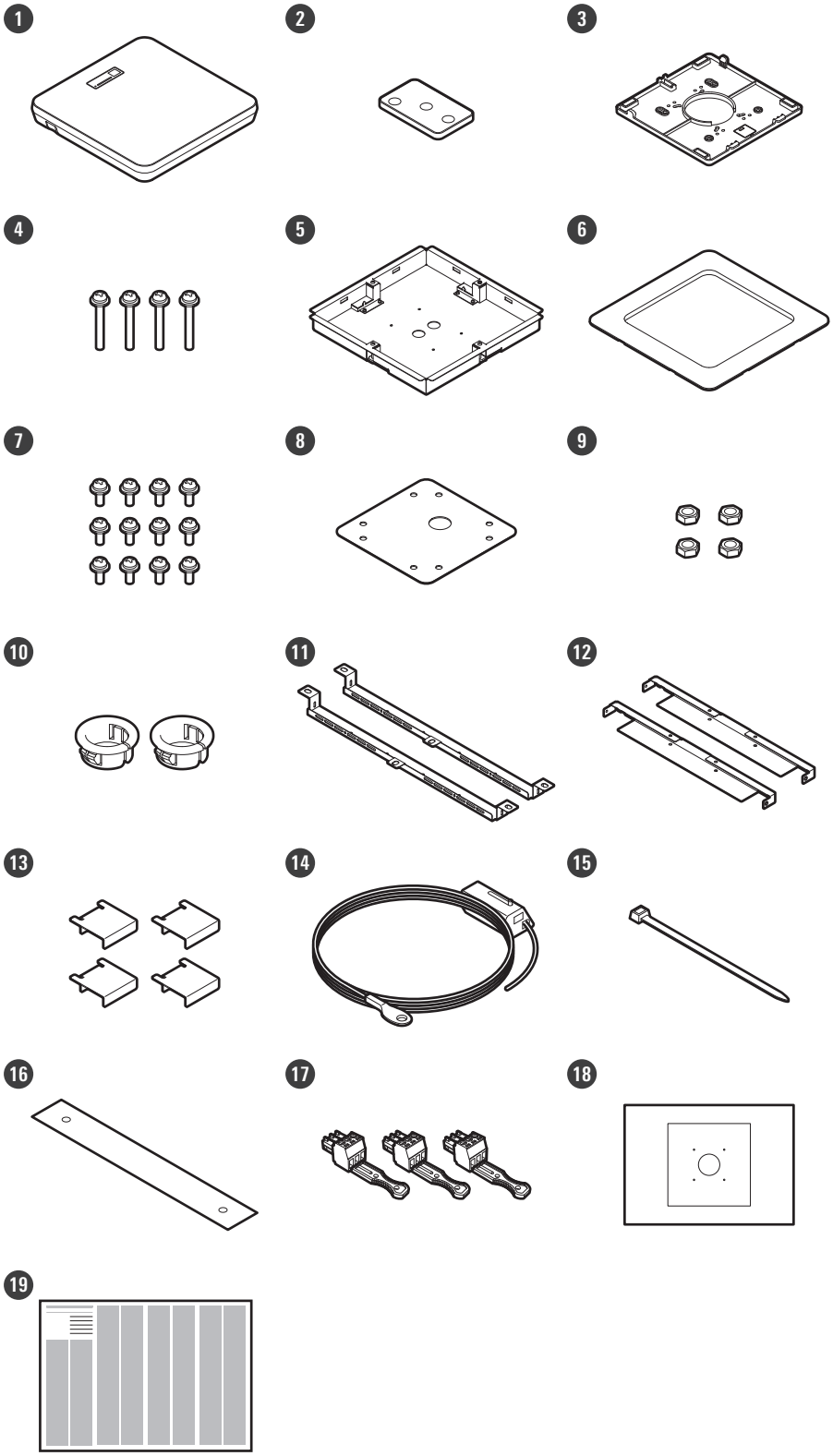

1 **Microphone**

2 **Télécommande IR**

Comprend une pile bouton au lithium.

Contenu de la boîte

3. Adaptateur pour montage en surface
4. Vis (M4 × 50 mm) × 4
5. Adaptateur pour montage encastré
6. Couverture pour montage encastré
7. Vis (M4 × 10 mm) × 12
8. Couvercle du trou
9. Écrou × 4
10. Douille d'encliquetage × 2
11. Pont de dalle A × 2
12. Pont de dalle B × 2
13. Pont de dalle C × 4
14. Câble sismique
15. Collier de serrage
16. Ceinture de sécurité
17. Connecteurs Euroblock × 3
18. Gabarit d'installation
19. Guide de démarrage rapide

Noms des pièces et fonctions

Microphone

ATND1061LK

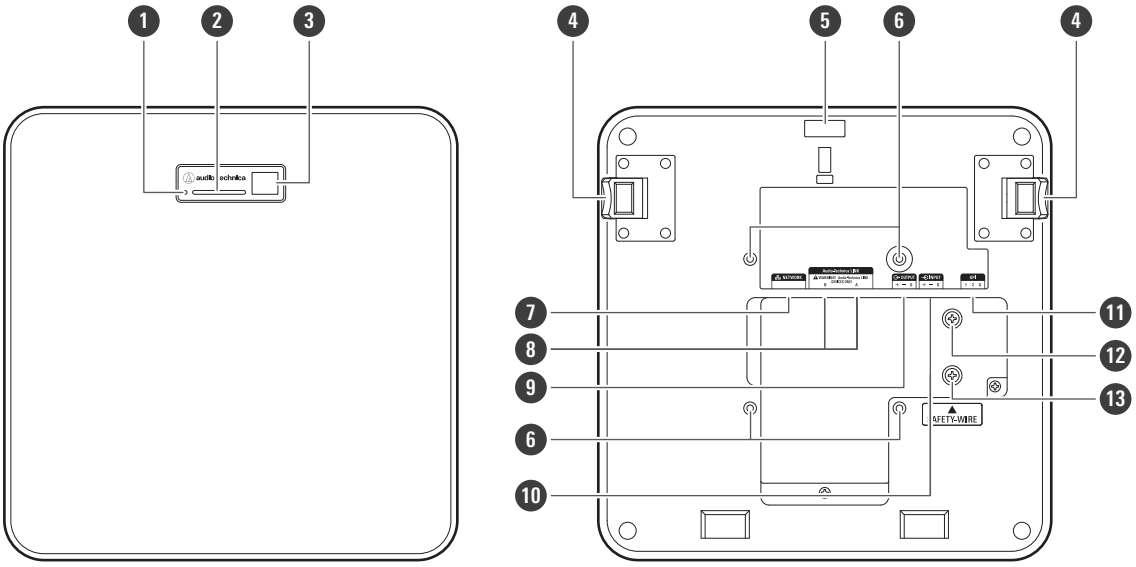

1 Bouton de réinitialisation

Insérez la pointe d'une épingle ou d'un autre dispositif fin et appuyez sur ce bouton pour réinitialiser le microphone.

2 Témoin lumineux

3 Récepteur IR

4 Bouton de déblocage

5 Trou collier de serrage

6 Trous de vis pour support VESA

Utilisé lors de l'installation avec un support VESA.

7 Port réseau

Utilisé pour connecter le câble LAN (CAT5e ou supérieur). Connectez-vous au réseau local et effectuez un contrôle externe à l'aide de l'application.

8 Ports Audio-Technica LINK A/B

Utilisé pour Audio-Technica LINK. Utilisé pour connecter le câble LAN (CAT5e ou supérieur). (Veillez à utiliser un conducteur d'un diamètre de 24 AWG ou plus, et un blindage.)

9 Port de sortie analogique

Utilisé pour connecter le câble symétrique.
+ : point chaud
– : point froid
G : terre

⑩ Port d'entrée analogique

Utilisé pour connecter le câble symétrique.
+ : point chaud
– : point froid
G : terre

⑪ Port GPI

Pour plus de détails, voir « Port GPI » (p.52).
1 : GPI1
2 : GPI2
G : terre

⑫ Vis pour la mise à la terre

Effectuez la mise à la terre si nécessaire.

⑬ Vis pour câble sismique

ATND1061DAN

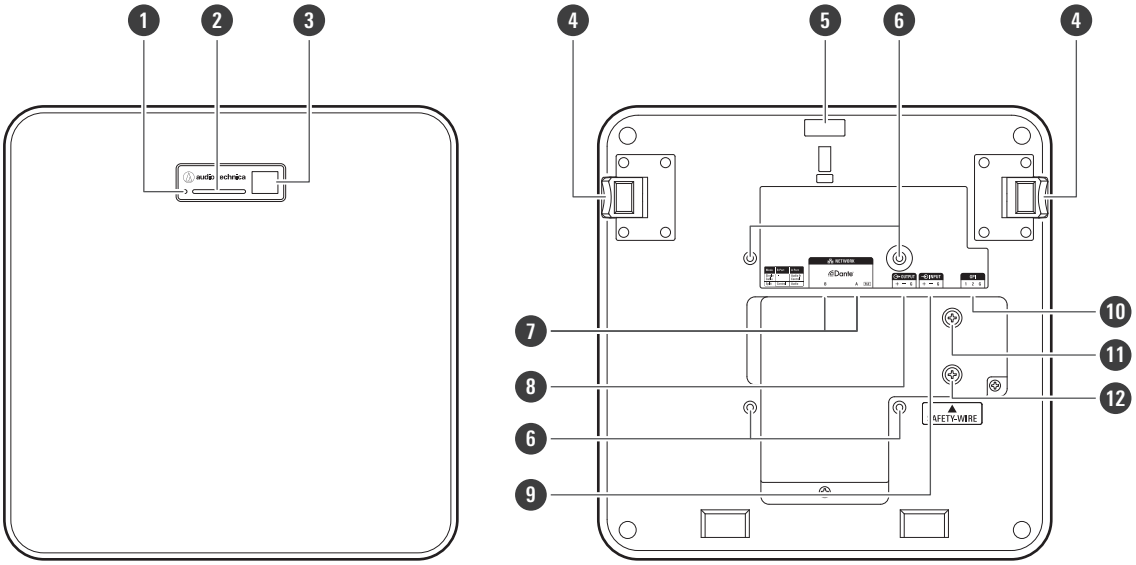

① Bouton de réinitialisation

Insérez la pointe d'une épingle ou d'un autre dispositif fin et appuyez sur ce bouton pour réinitialiser le microphone.

② Témoin lumineux

③ Récepteur IR

④ Bouton de déblocage

⑤ Trou collier de serrage

⑥ Trous de vis pour support VESA

Utilisé lors de l'installation avec un support VESA.

7 Ports réseau A/B

Ports réseau Dante. Utilisé pour connecter le câble LAN (CAT5e ou supérieur). (Veillez à utiliser un conducteur d'un diamètre de 24 AWG ou plus et un blindage.) Connectez-vous au réseau local et effectuez un contrôle externe à l'aide de l'application.
L'alimentation s'allume lorsque le port du réseau A est connecté à un concentrateur de commutation PoE.

8 Port de sortie analogique

Utilisé pour connecter le câble symétrique.
+ : point chaud
– : point froid
G : terre

9 Port d'entrée analogique

Utilisé pour connecter le câble symétrique.
+ : point chaud
– : point froid
G : terre

10 Port GPI

Pour plus de détails, voir « Port GPI » (p.52).
1 : GPI1
2 : GPI2
G : terre

11 Vis pour la mise à la terre

Effectuez la mise à la terre si nécessaire.

12 Vis pour câble sismique

Témoin lumineux

Les couleurs du témoin lumineux peuvent être utilisées pour confirmer l'état du microphone.

Témoin lumineux	Statut
S'allume en vert [1]	Normal (sans sourdine)
S'allume en rouge [1]	En sourdine
S'allume en cyan [1]	Mode économie d'énergie
Clignote en rouge (par intervalles de 1 seconde)	Connexion au réseau
Clignote en rouge (par intervalles de 2 secondes)	Erreur

[1] Les couleurs du témoin lumineux peuvent être modifiées dans « LED Settings ».

- Pour plus d'informations sur les couleurs du témoin lumineux lorsque les préréglages changent, voir « Comment modifier les préréglages » (p.14).
- Pour plus d'informations sur les couleurs du témoin lumineux lors de la vérification du mode réseau, voir « Vérification du mode réseau » (p.53).

Télécommande IR

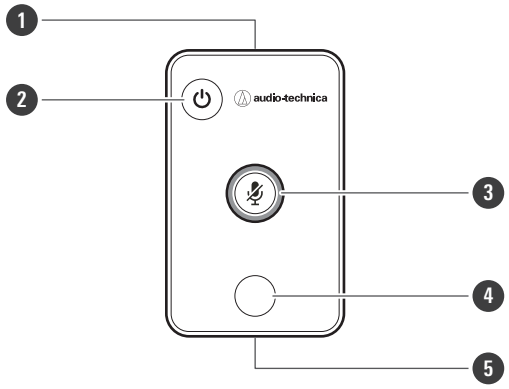

1 Émetteur IR

2 Buton mode économie d'énergie / annulation

Permet d'activer/désactiver le mode d'économie d'énergie et d'annuler les paramètres prédéfinis.
En mode d'économie d'énergie, seuls les signaux de contrôle permettant de retourner en mode de fonctionnement normal seront reçus. Veillez à mettre le microphone en mode d'économie d'énergie quand vous ne l'utilisez pas.

3 Bouton muet/confirmation

Permet d'activer/désactiver la fonction All Mute et de finaliser les paramètres prédéfinis.

4 Bouton de mode de préréglage

Permet de modifier les paramètres prédéfinis.

5 Couvercle de pile

Comprend une pile bouton au lithium (pour confirmer le fonctionnement initial).
Retirez le film de protection de la batterie avant de l'utiliser.
Seul le modèle spécifié (CR2025) de pile bouton au lithium peut être utilisé. Lorsque vous remplacez la pile, retournez la télécommande et retirez le couvercle de pile. Ensuite, insérez la pile dans le couvercle de pile avec le côté plus (+) vers le haut.

Comment modifier les préréglages

Les préréglages peuvent être modifiés à l'aide de la télécommande IR.
Les paramètres des préréglages 1 à 4 seront rappelés. Pour plus de détails sur les préréglages, voir « Préréglages » (p.74).

1 Appuyez sur le bouton du mode de préréglage.

» **Le témoin lumineux du microphone clignote en cyan.**

2 Appuyez sur le bouton du mode de préréglage et maintenez-le enfoncé (pendant 3 secondes) avant de le relâcher.

» **Le témoin lumineux du microphone clignote en rouge.**

3 **Appuyez sur le bouton du mode de préréglage pour sélectionner un préréglage.**

- Le préréglage sélectionné change chaque fois que vous appuyez sur le bouton du mode préréglage.
- La couleur du témoin lumineux du microphone change et clignote en fonction du numéro du préréglage sélectionné.
  Préréglage 1 : rouge
  Préréglage 2 : vert
  Préréglage 3 : bleu
  Préréglage 4 : jaune
- Les modifications peuvent être annulées en appuyant sur le bouton d'économie d'énergie/annulation ou en n'appuyant sur aucun autre bouton pendant quelques secondes.

4 **Finalisez la sélection du préréglage en appuyant sur le bouton muet/confirmation.**

Installation sur plafond dur

Montage en surface

Installation terminée

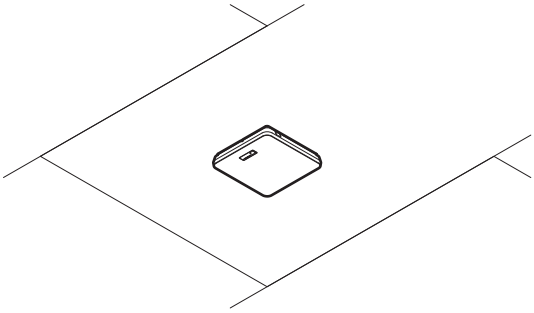

Pièces nécessaires à l'installation

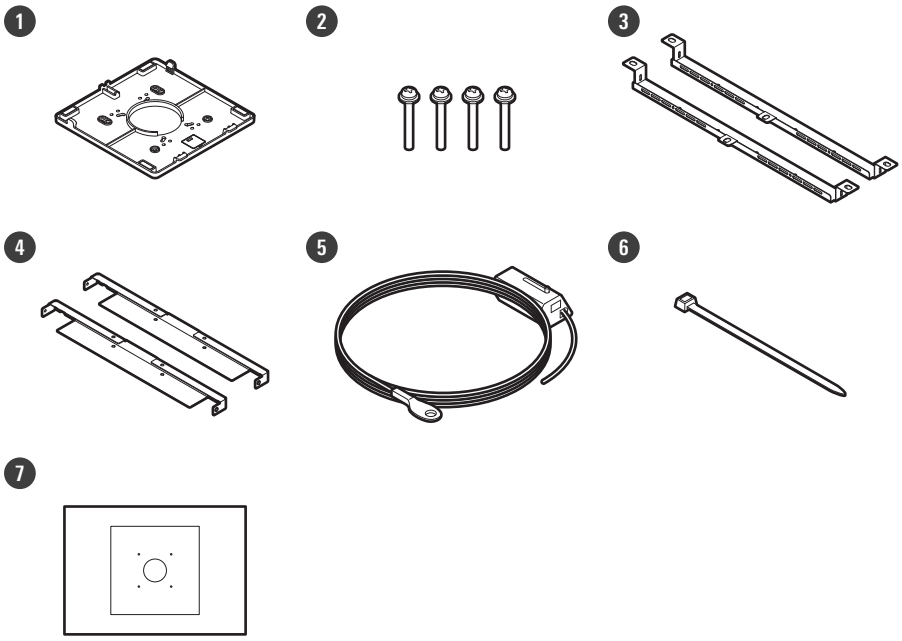

1. **Adaptateur pour montage en surface**
2. **Vis (M4 × 50 mm) × 4**
3. **Pont de dalle A × 2**
4. **Pont de dalle B × 2**
5. **Câble sismique**
6. **Collier de serrage**
7. **Gabarit d'installation**

1 Percez des trous dans le plafond pour fixer le microphone.

- Utilisez le gabarit d'installation fourni pour percer les trous de montage selon les dimensions spécifiées.
- L'installation peut être impossible dans certaines zones en fonction de l'emplacement du cadre du plafond. Vérifiez la structure interne du plafond avant de choisir un emplacement d'installation.

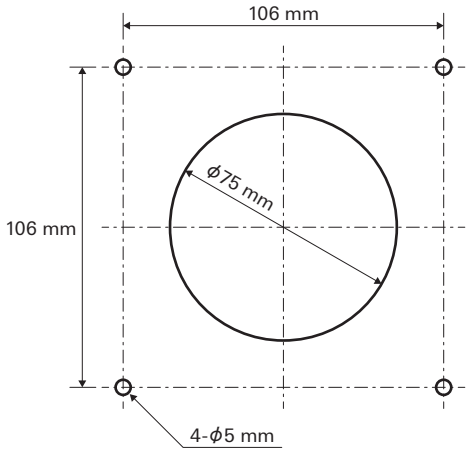

2 Fixez les ponts de dalles A et les ponts de dalles B à l'intérieur du plafond.

- Alignez les trous de vis des ponts de dalles A et B avec les trous percés dans le plafond pour les fixer.
- Fixez solidement les ponts de dalles A et B au cadre du plafond de manière à pouvoir supporter une charge suffisante.
- Si l'emplacement du cadre de plafond rend difficile une installation sûre, utilisez des écrous et des boulons pour fixer solidement les ponts de dalles A aux trous de montage du cadre de plafond.
  Taille de boulon applicable pour les trous de montage des ponts de dalle A : W3/8 ou M10

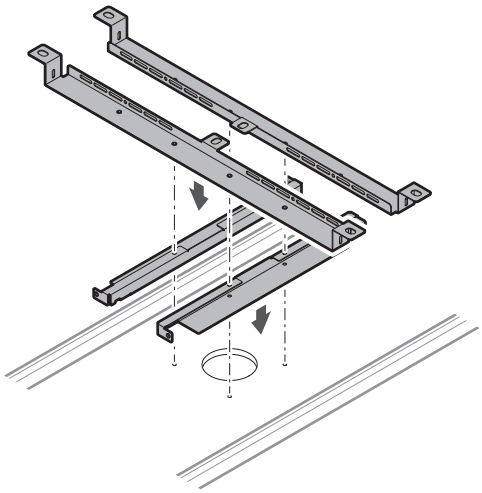

3 Fixez l'adaptateur pour montage en surface à l'aide des vis (M4 × 50 mm).

- L'estampage sur l'adaptateur pour montage en surface indique l'orientation du microphone.

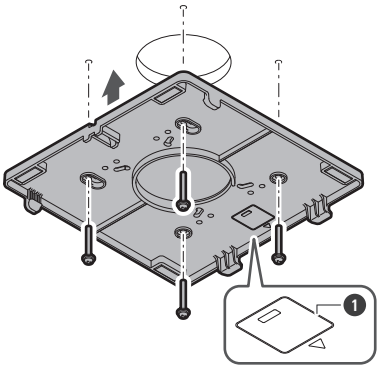

❶ Estampage indiquant l'orientation du microphone

4 Faites passer les câbles à l'intérieur du plafond.

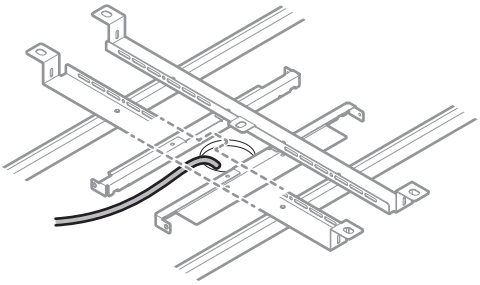

5 Fixez le câble sismique au cadre du plafond.

- Fixez et sécurisez le câble sismique à un point solide du cadre du plafond.
- Faites glisser les goupilles de déverrouillage pour libérer le verrou afin d'ajuster le fil.

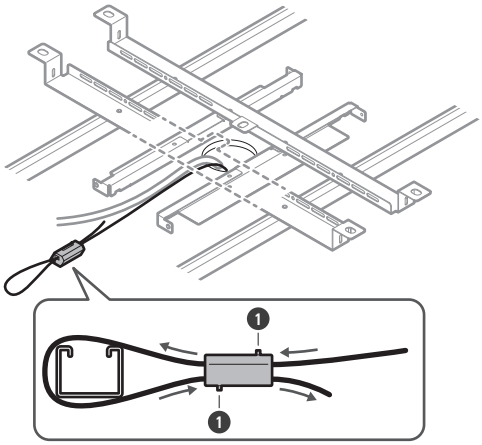

❶ Goupilles de déverrouillage

- Attachez le câble sismique de manière à ce qu'il y ait le moins de mou possible.
- L'utilisation du câble sismique avec beaucoup de mou peut augmenter l'impact exercé en cas de chute du microphone et peut entraîner un accident, des blessures ou des dommages au microphone.
- Si le câble sismique subit l'impact d'une chute, remplacez le câble.

6 **Faites passer les câbles et le câble sismique par le trou de l'adaptateur pour montage en surface.**

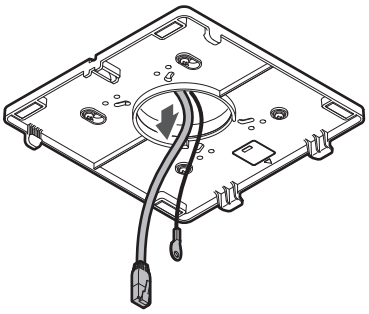

7 **Fixez le câble sismique au microphone à l'aide de la vis pour câble sismique.**

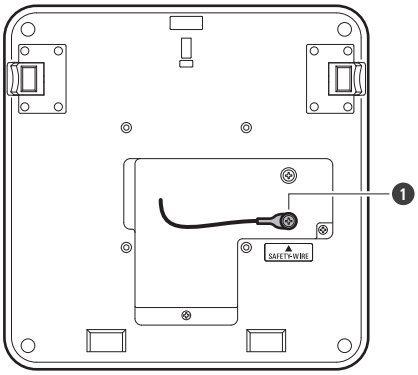

1 Vis pour câble sismique

8 **Connectez les câbles branchés au microphone.**

- Voir « Procédure de connexion » (p.45) pour plus de détails sur la connexion des câbles.

9 **Passez le collier de serrage à travers le microphone et l'adaptateur de montage en surface pour fixer le microphone à l'adaptateur de montage en surface.**

- Assurez-vous que la languette de l'adaptateur pour montage en surface est bien accrochée au microphone avant de pousser vers le haut l'autre côté du microphone pour le fixer.

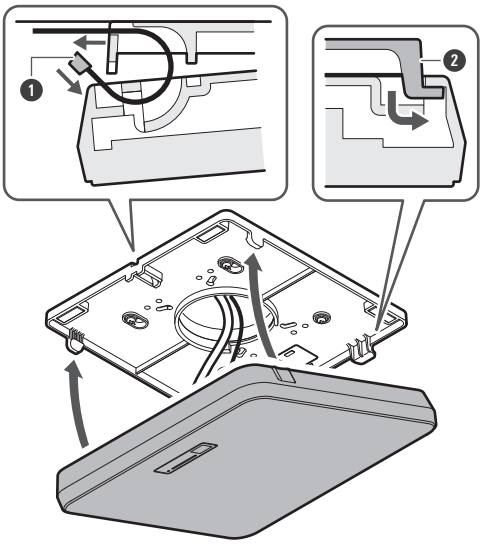

❶ Collier de serrage

❷ Languette sur l'adaptateur pour montage en surface

10 **Serrez le collier de serrage pour fixer.**

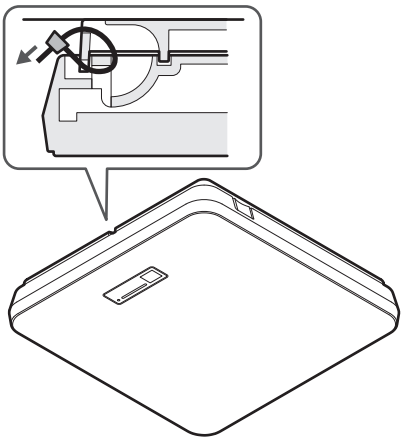

Montage encastré

Installation terminée

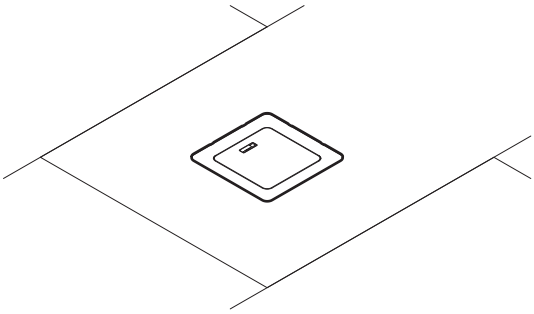

Pièces nécessaires à l'installation

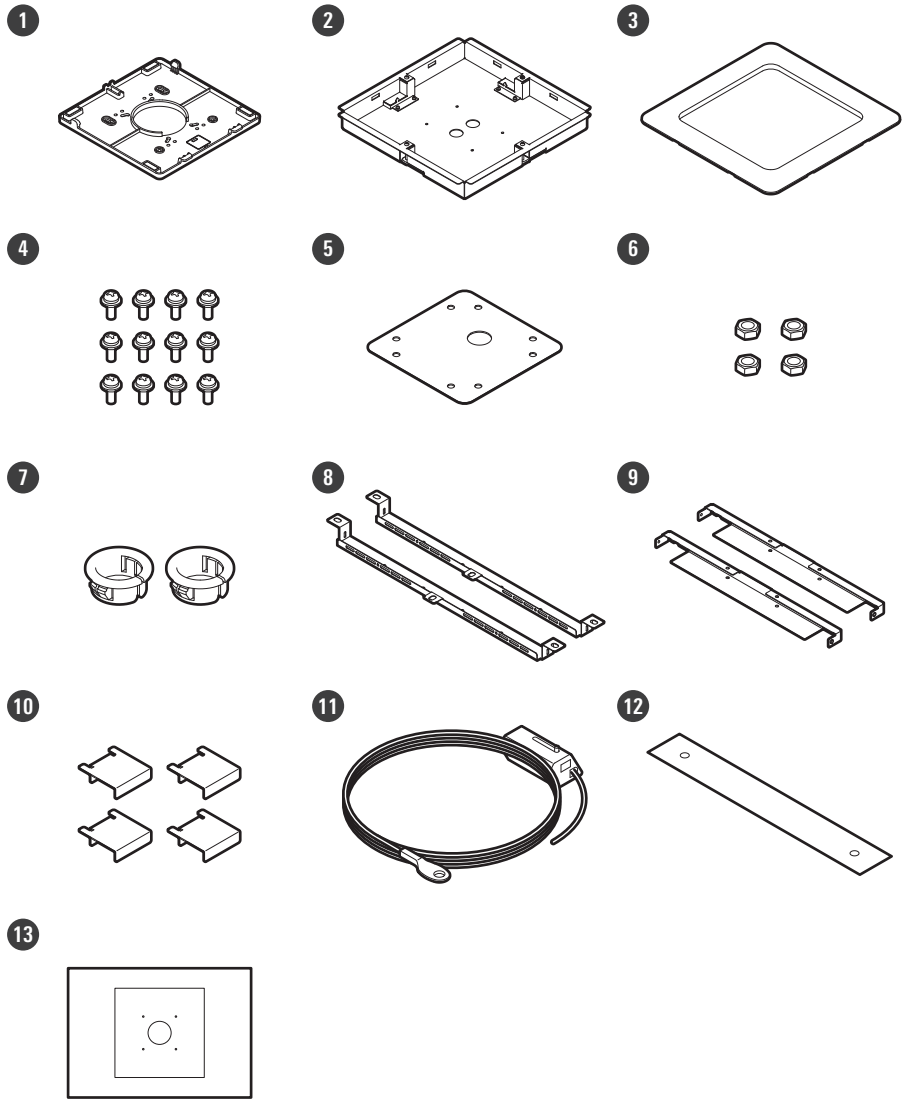

1 **Adaptateur pour montage en surface**

❷ **Adaptateur pour montage encastré**

❸ **Couverture pour montage encastré**

❹ **Vis (M4 × 10 mm) × 12**

❺ **Couvercle du trou**

❻ **Écrou × 4**

❼ **Douille d'encliquetage × 2**

❽ **Pont de dalle A × 2**

❾ **Pont de dalle B × 2**

❿ **Pont de dalle C × 4**

⓫ **Câble sismique**

⓬ **Ceinture de sécurité**

⓭ **Gabarit d'installation**

1 Découpez un trou carré dans le plafond pour y fixer le microphone.

- Utilisez le gabarit d'installation joint pour découper un trou de montage selon les dimensions spécifiées.
- L'installation peut être impossible dans certaines zones en fonction de l'emplacement du cadre du plafond. Vérifiez la structure interne du plafond avant de choisir un emplacement d'installation.
- Épaisseur maximale du plafond pour l'installation : 25 mm

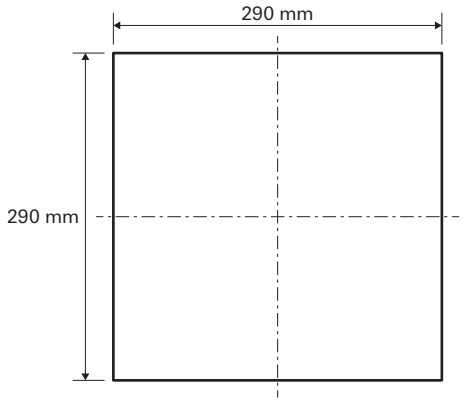

2 Fixez les ponts de dalles A et les ponts de dalles B à l'intérieur du plafond à l'aide des vis (M4 × 10 mm).
Ajustez les ponts de dalles C à la hauteur du cadre du plafond et fixez-les à l'aide des vis (M4 × 10 mm).

- Fixez les ponts de dalles A et B au plafond en les alignant avec le trou carré découpé dans le plafond.
- Fixez solidement les ponts de dalles A, B et C au cadre du plafond de manière à pouvoir supporter une charge suffisante.
- Si l'emplacement du cadre de plafond rend difficile une installation sûre, utilisez des écrous et des boulons pour fixer solidement les ponts de dalles A aux trous de montage du cadre de plafond.
  Taille de boulon applicable pour les trous de montage des ponts de dalle A : W3/8 ou M10

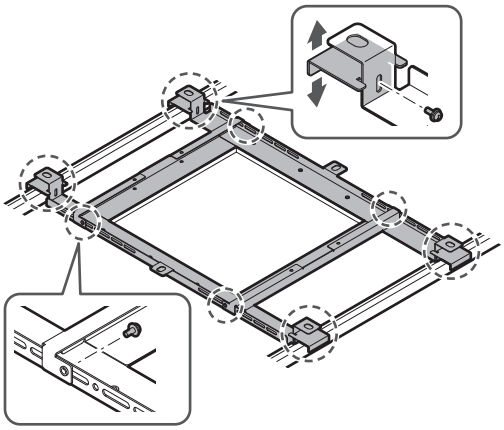

3 **Fixez l'adaptateur pour montage en surface à l'adaptateur pour montage encastré à l'aide des vis (M4 × 10 mm).**

- Lors de la fixation, alignez les flèches de l'adaptateur pour montage encastré et l'estampage de l'adaptateur pour montage en surface.

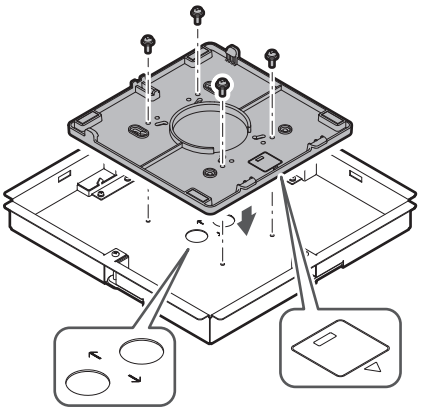

4 **Fixez le couvercle du trou avec les écrous.**

- Si vous utilisez les deux trous, sautez cette étape et passez à l'étape suivante.

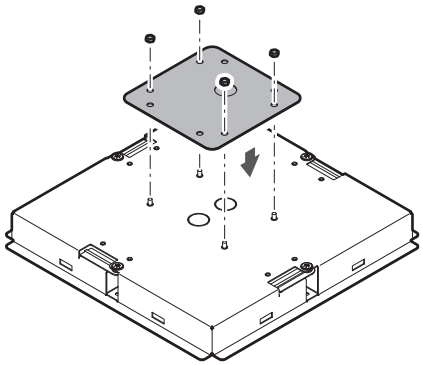

5 **Fixez les douilles d'encliquetage.**

- Appuyez votre main sur la douille d'encliquetage par le haut pour l'insérer dans le trou de câblage.
- Lors du branchement d'un grand nombre de câbles, fixez les deux douilles d'encliquetage sans utiliser le couvercle du trou.

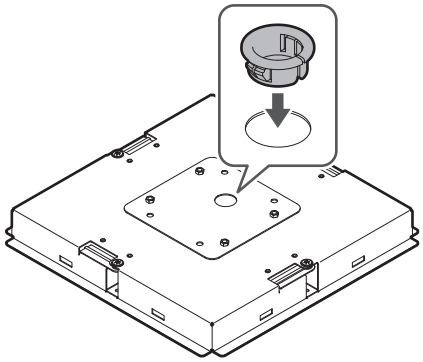

6 **Faites passer les câbles à l'intérieur du plafond.**

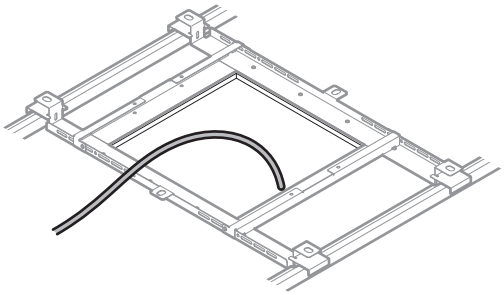

7 **Fixez le câble sismique au cadre du plafond.**

- Fixez et sécurisez le câble sismique à un point solide du cadre du plafond.
- Faites glisser les goupilles de déverrouillage pour libérer le verrou afin d'ajuster le fil.

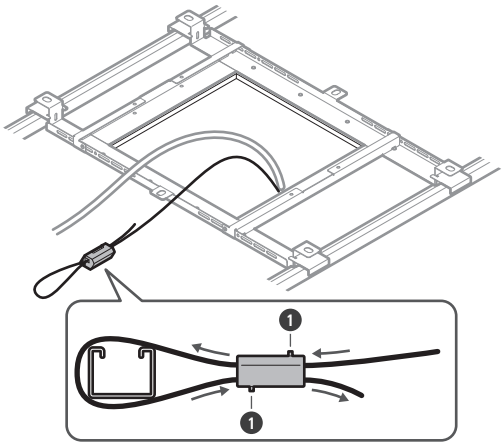

1 Goupilles de déverrouillage

- Attachez le câble sismique de manière à ce qu'il y ait le moins de mou possible.
- L'utilisation du câble sismique avec beaucoup de mou peut augmenter l'impact exercé en cas de chute du microphone et peut entraîner un accident, des blessures ou des dommages au microphone.
- Si le câble sismique subit l'impact d'une chute, remplacez le câble.

8 **Faites passer le câble et le câble sismique dans le trou de la douille d'encliquetage de l'adaptateur de montage encastré, insérez ce dernier dans le trou carré découpé dans le plafond et fixez-le à l'aide de vis.**

- L'estampage sur l'adaptateur pour montage en surface indique l'orientation du microphone.
- Serrez fermement les vis de montage lorsque vous fixez l'adaptateur pour montage encastré.

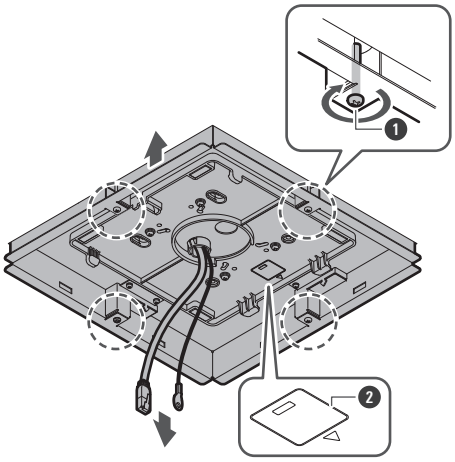

1 Vis de montage

2 Estampage indiquant l'orientation du microphone

9 **Fixez le câble sismique au microphone à l'aide de la vis pour câble sismique.**

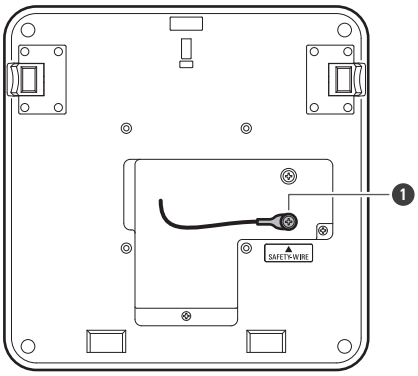

❶ Vis pour câble sismique

10 **Connectez les câbles branchés au microphone.**

- Voir « Procédure de connexion » (p.45) pour plus de détails sur la connexion des câbles.

11 **Fixez le microphone à l'adaptateur pour montage en surface.**

- Assurez-vous que la languette de l'adaptateur pour montage en surface est bien accrochée au microphone avant de pousser vers le haut l'autre côté du microphone pour le fixer.

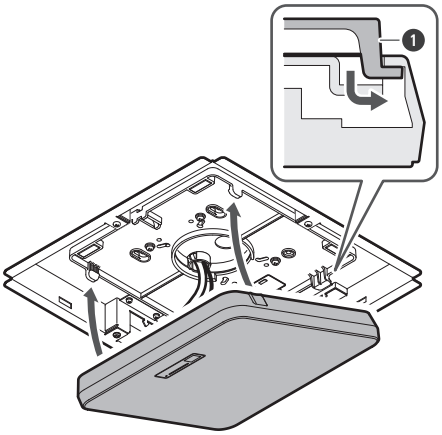

❶ Languette sur l'adaptateur pour montage en surface

12 **Fixez la ceinture de sécurité en l'accrochant à l'adaptateur de montage encastré et au couvercle de montage encastré.**

- Assurez-vous que la ceinture de sécurité est attachée dans le bon sens.

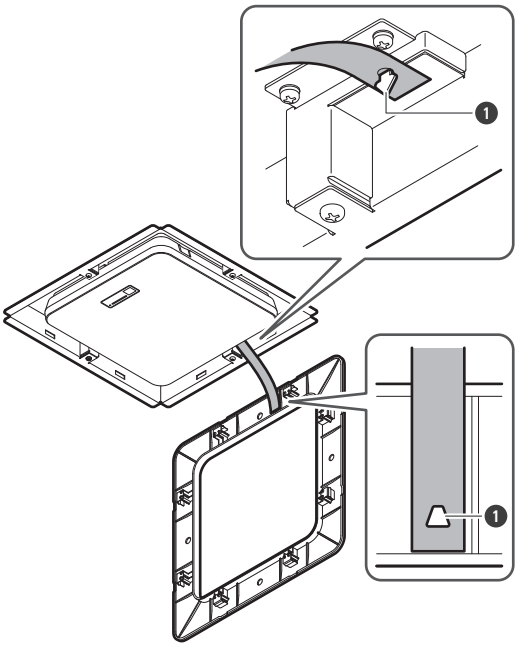

1 Crochets pour la fixation de la ceinture de sécurité

13 **Fixez le couvercle de montage encastré en l'insérant dans l'adaptateur de montage encastré.**

- Évitez de plier ou de tordre la ceinture de sécurité lorsque vous fixez le couvercle de montage encastré.

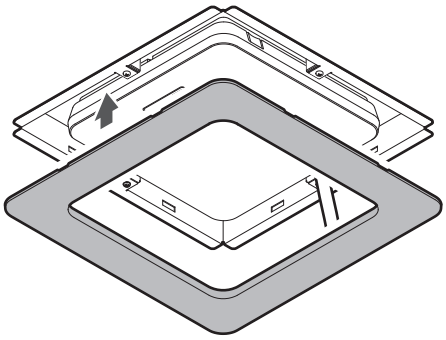

Installation du faux plafond

Montage en surface

Installation terminée

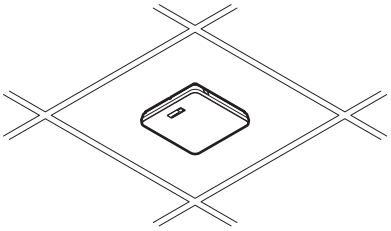

Pièces nécessaires à l'installation

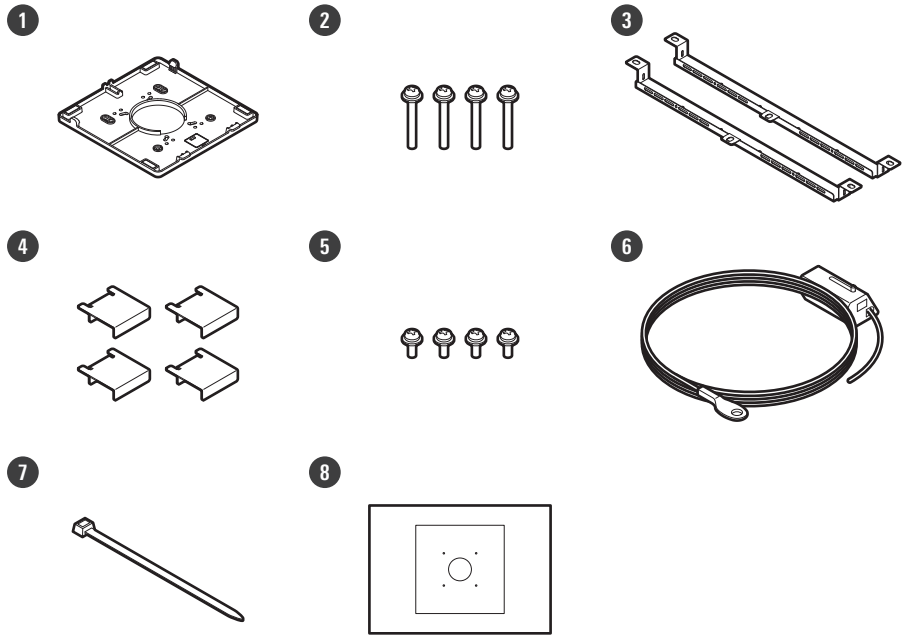

1. **Adaptateur pour montage en surface**
2. **Vis (M4 × 50 mm) × 4**
3. **Pont de dalle A × 2**
4. **Pont de dalle C × 4**
5. **Vis (M4 × 10 mm) × 4**
6. **Câble sismique**
7. **Collier de serrage**
8. **Gabarit d'installation**

1 **Retirez la dalle de plafond là où le microphone sera installé.**

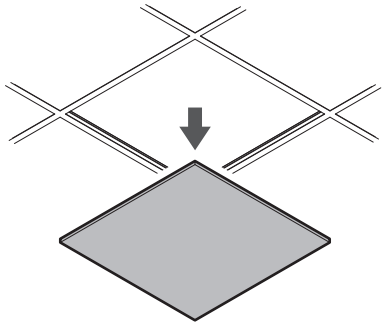

2 **Percez des trous dans la dalle de plafond pour fixer le microphone.**

- Utilisez le gabarit d'installation fourni pour percer les trous de montage selon les dimensions spécifiées.
- Alignez les trous de montage avec le centre de la dalle de plafond.

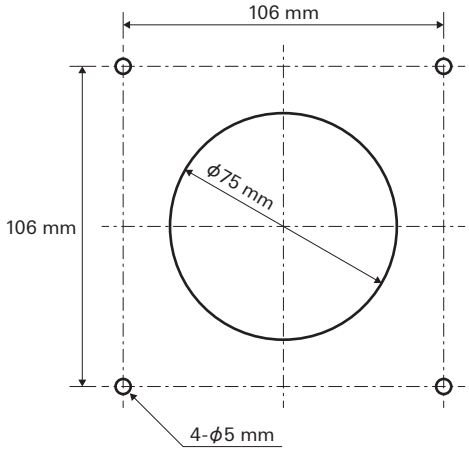

3 **Fixez les ponts de dalle A derrière la dalle de plafond.**
Fixez sans serrer les ponts de dalle C aux ponts de dalle A à l'aide des vis (M4 × 10 mm).

- Alignez les trous de vis des ponts de dalle A avec les trous percés dans la dalle de plafond à fixer.

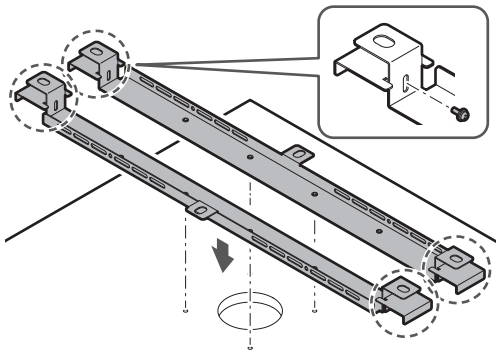

4 Fixez l'adaptateur pour montage en surface à l'aide des vis (M4 × 50 mm).

- L'estampage sur l'adaptateur pour montage en surface indique l'orientation du microphone.

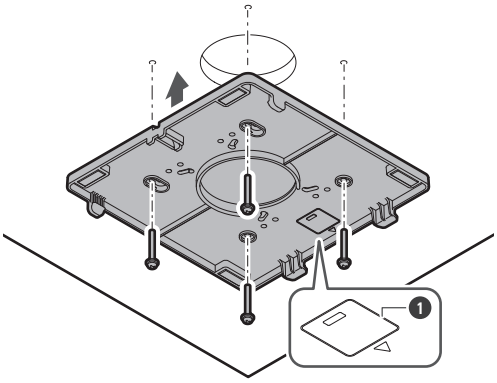

1 Estampage indiquant l'orientation du microphone

5 Faites passer les câbles à l'intérieur du plafond.

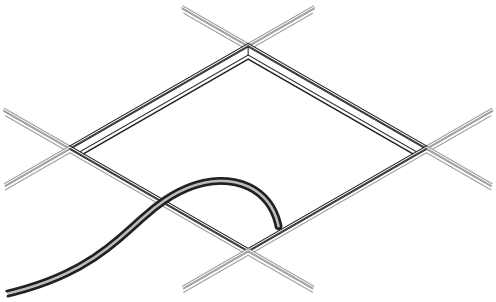

6 Fixez le câble sismique au cadre du plafond.

- Fixez et sécurisez le câble sismique à un point solide du cadre du plafond.
- Faites glisser les goupilles de déverrouillage pour libérer le verrou afin d'ajuster le fil.

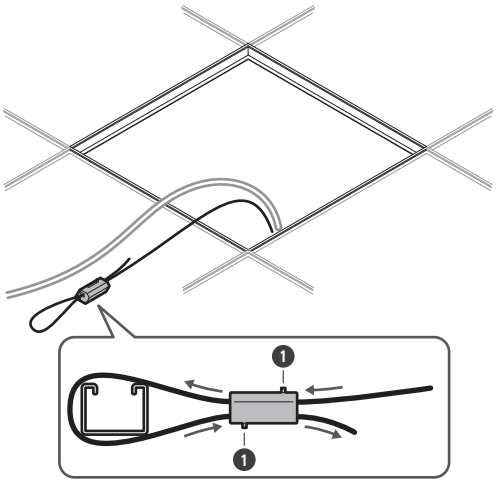

1 Goupilles de déverrouillage

- Attachez le câble sismique de manière à ce qu'il y ait le moins de mou possible.
- L'utilisation du câble sismique avec beaucoup de mou peut augmenter l'impact exercé en cas de chute du microphone et peut entraîner un accident, des blessures ou des dommages au microphone.
- Si le câble sismique subit l'impact d'une chute, remplacez le câble.

7 **Faites passer les câbles et le câble sismique par le trou de l'adaptateur pour montage en surface et remettez la dalle de plafond à son emplacement d'origine.**

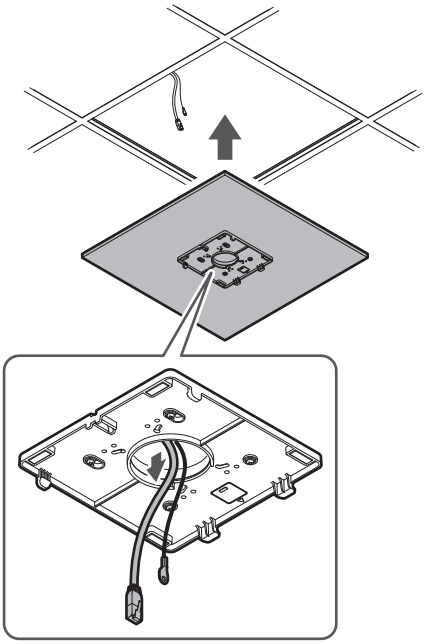

8 **Ajustez l'ensemble pont de dalle C à la hauteur du cadre du plafond et serrez les vis (M4 × 10 mm) pour le fixer.**

- Fixez solidement les ponts de dalles A et C au cadre du plafond de manière à pouvoir supporter une charge suffisante.
- Si l'emplacement du cadre de plafond rend difficile une installation sûre, utilisez des écrous et des boulons pour fixer solidement les ponts de dalles A aux trous de montage du cadre de plafond.
  Taille de boulon applicable pour les trous de montage des ponts de dalle A : W3/8 ou M10

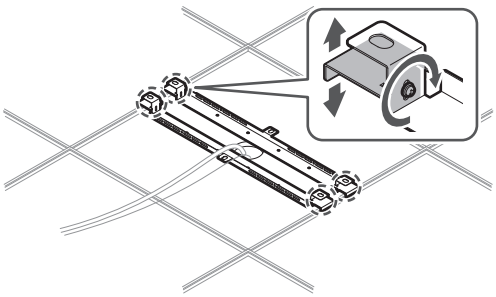

9 **Fixez le câble sismique au microphone à l'aide de la vis pour câble sismique.**

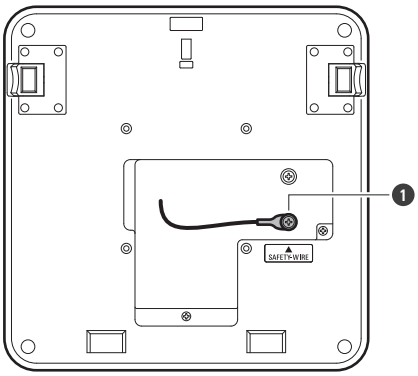

❶ Vis pour câble sismique

10 **Connectez les câbles branchés au microphone.**

- Voir « Procédure de connexion » (p.45) pour plus de détails sur la connexion des câbles.

11 **Passez le collier de serrage à travers le microphone et l'adaptateur de montage en surface pour fixer le microphone à l'adaptateur de montage en surface.**

- Assurez-vous que la languette de l'adaptateur pour montage en surface est bien accrochée au microphone avant de pousser vers le haut l'autre côté du microphone pour le fixer.

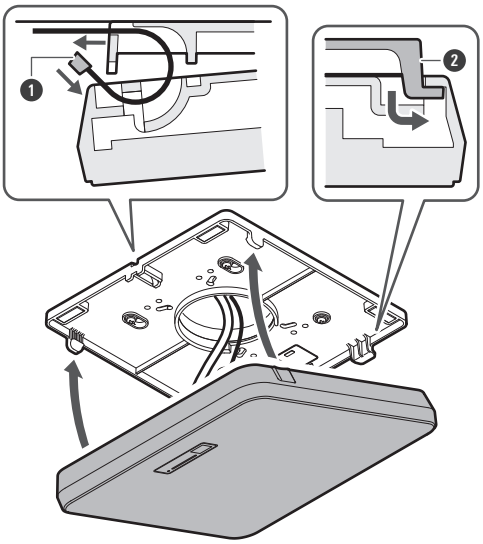

❶ Collier de serrage

❷ Languette sur l'adaptateur pour montage en surface

12 **Serrez le collier de serrage pour fixer.**

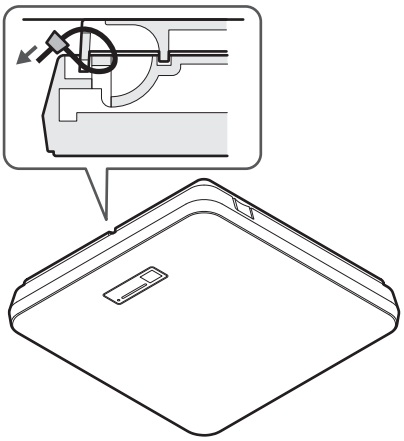

Montage encastré

Installation terminée

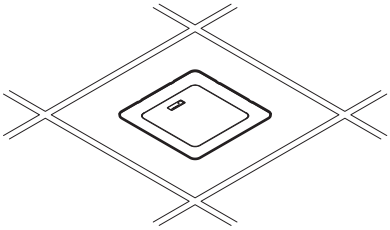

Pièces nécessaires à l'installation

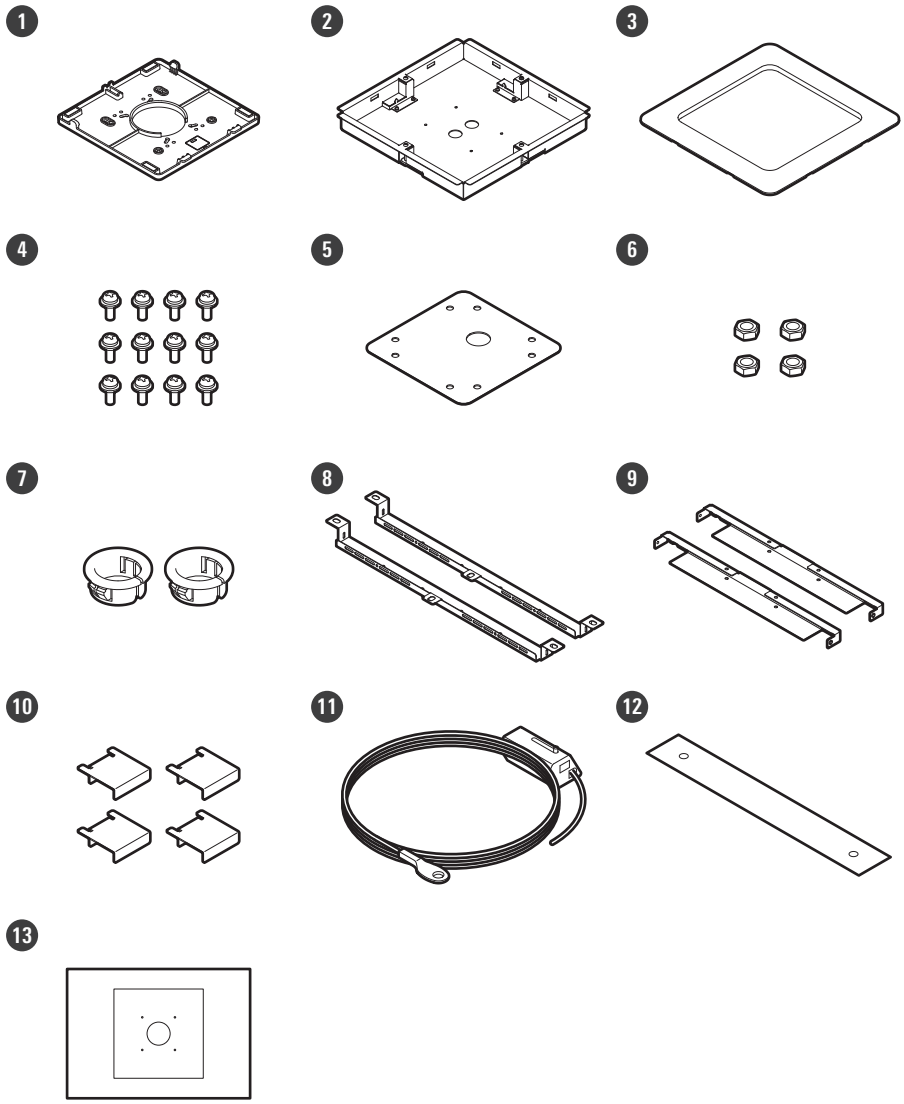

1. **Adaptateur pour montage en surface**
2. **Adaptateur pour montage encastré**
3. **Couverture pour montage encastré**
4. **Vis (M4 × 10 mm) × 12**
5. **Couvercle du trou**
6. **Écrou × 4**
7. **Douille d'encliquetage × 2**
8. **Pont de dalle A × 2**
9. **Pont de dalle B × 2**
10. **Pont de dalle C × 4**
11. **Câble sismique**
12. **Ceinture de sécurité**

⓭ Gabarit d'installation

1 **Retirez la dalle de plafond là où le microphone sera installé.**

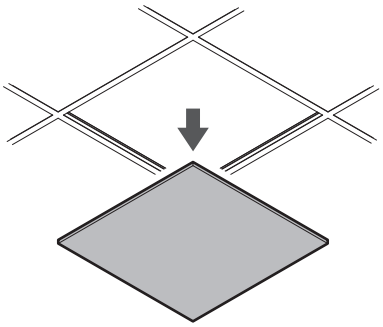

2 **Découpez un trou carré dans le plafond pour y fixer le microphone.**

- Utilisez le gabarit d'installation joint pour découper un trou de montage selon les dimensions spécifiées.
- Alignez les trous de montage avec le centre de la dalle de plafond.
- Épaisseur maximale des dalles de plafond pour l'installation : 25 mm

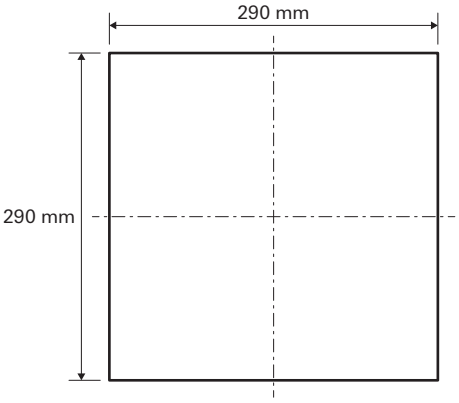

3 **Fixez les ponts de dalles A et les ponts de dalles B derrière la dalle de plafond à l'aide des vis (M4 × 10 mm).**
Fixez sans serrer les ponts de dalle C aux ponts de dalle A à l'aide des vis (M4 × 10 mm).

- Fixez les ponts de dalles A et B au plafond en les alignant avec le trou carré découpé dans la dalle de plafond.

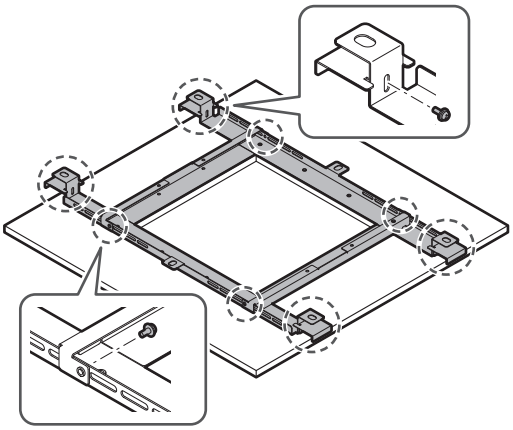

4 **Fixez l'adaptateur pour montage en surface à l'adaptateur pour montage encastré à l'aide des vis (M4 × 10 mm).**

- Lors de la fixation, alignez les flèches de l'adaptateur pour montage encastré et l'estampage de l'adaptateur pour montage en surface.

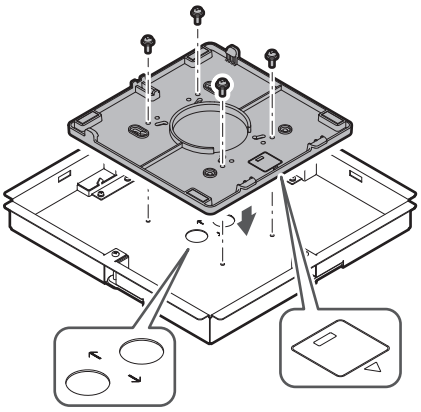

5 **Fixez le couvercle du trou avec les écrous.**

- Si vous utilisez les deux trous, sautez cette étape et passez à l'étape suivante.

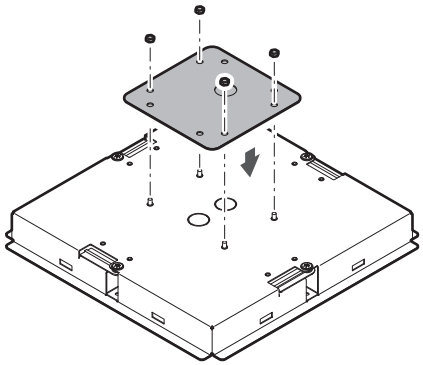

6 **Fixez les douilles d'encliquetage.**

- Appuyez votre main sur la douille d'encliquetage par le haut pour l'insérer dans le trou de câblage.
- Lors du branchement d'un grand nombre de câbles, fixez les deux douilles d'encliquetage sans utiliser le couvercle du trou.

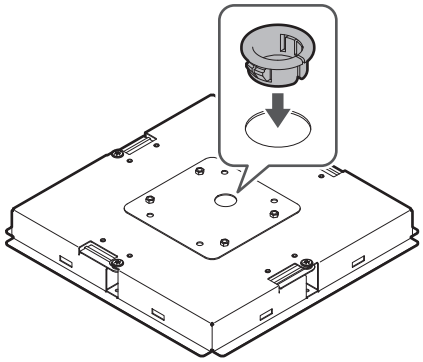

7 **Insérez l'adaptateur pour montage encastré dans le trou carré découpé dans la dalle de plafond, et fixez-le à l'aide de vis pour fixer l'adaptateur pour montage encastré.**

- L'estampage sur l'adaptateur pour montage en surface indique l'orientation du microphone.
- Serrez fermement les vis de montage lorsque vous fixez l'adaptateur pour montage encastré.

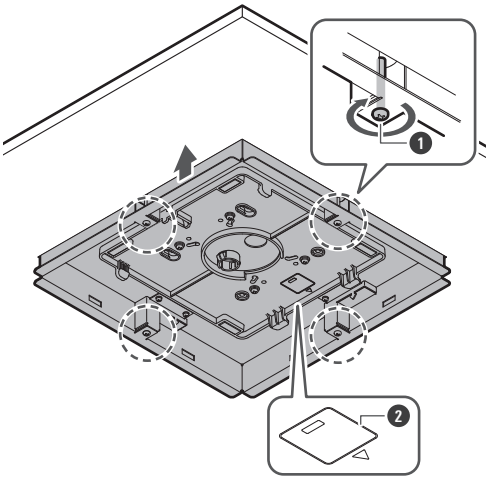

1 Vis de montage

2 Estampage indiquant l'orientation du microphone

8 Faites passer les câbles à l'intérieur du plafond.

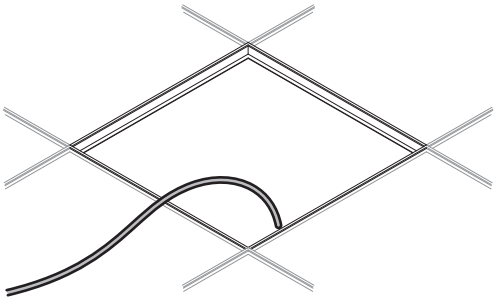

9 Fixez le câble sismique au cadre du plafond.

- Fixez et sécurisez le câble sismique à un point solide du cadre du plafond.
- Faites glisser les goupilles de déverrouillage pour libérer le verrou afin d'ajuster le fil.

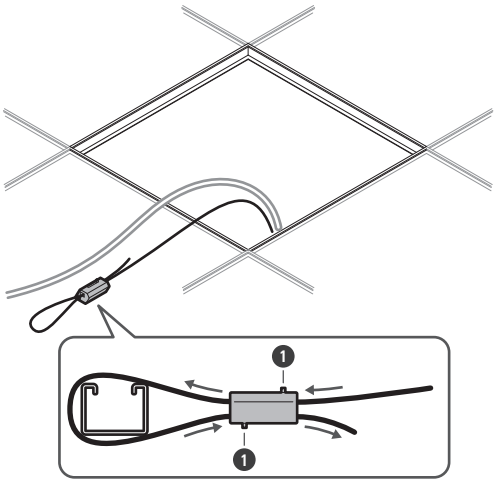

1 Goupilles de déverrouillage

- Attachez le câble sismique de manière à ce qu'il y ait le moins de mou possible.
- L'utilisation du câble sismique avec beaucoup de mou peut augmenter l'impact exercé en cas de chute du microphone et peut entraîner un accident, des blessures ou des dommages au microphone.
- Si le câble sismique subit l'impact d'une chute, remplacez le câble.

10 **Faites passer les câbles et le câble sismique par le trou de la douille d'encliquetage de l'adaptateur pour montage encastré et remettez la dalle de plafond à son emplacement d'origine.**

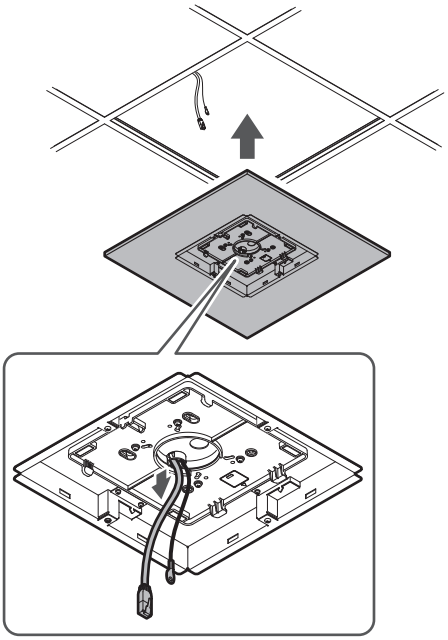

11 Ajustez l'ensemble pont de dalle C à la hauteur du cadre du plafond et serrez les vis (M4 × 10 mm) pour le fixer.

- Fixez solidement les ponts de dalles A, B et C au cadre du plafond de manière à pouvoir supporter une charge suffisante.
- Si l'emplacement du cadre de plafond rend difficile une installation sûre, utilisez des écrous et des boulons pour fixer solidement les ponts de dalles A aux trous de montage du cadre de plafond.
  Taille de boulon applicable pour les trous de montage des ponts de dalle A : W3/8 ou M10

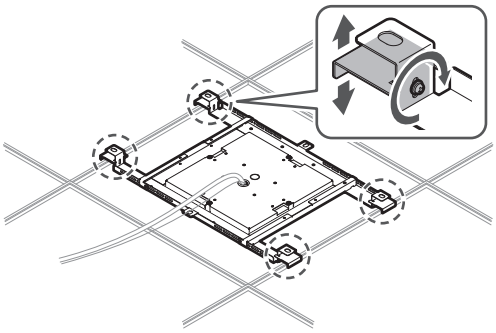

12 Fixez le câble sismique au microphone à l'aide de la vis pour câble sismique.

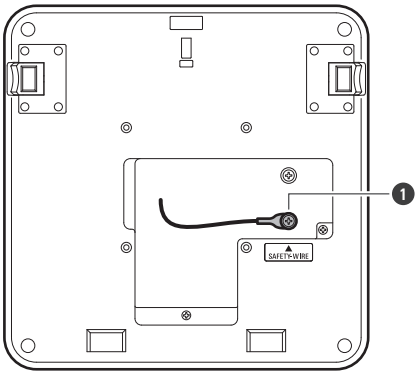

1 Vis pour câble sismique

13 Connectez les câbles branchés au microphone.

- Voir « Procédure de connexion » (p.45) pour plus de détails sur la connexion des câbles.

14 Fixez le microphone à l'adaptateur pour montage en surface.

- Assurez-vous que la languette de l'adaptateur pour montage en surface est bien accrochée au microphone avant de pousser vers le haut l'autre côté du microphone pour le fixer.

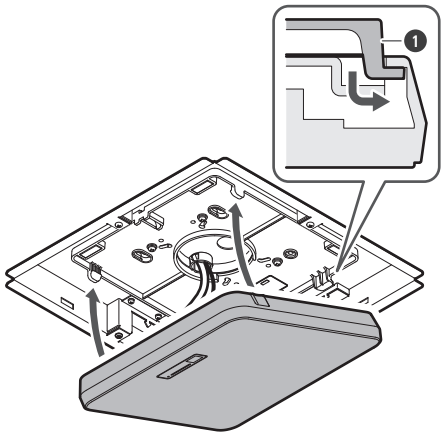

❶ Languette sur l'adaptateur pour montage en surface

15 **Fixez la ceinture de sécurité en l'accrochant à l'adaptateur de montage encastré et au couvercle de montage encastré.**

- Assurez-vous que la ceinture de sécurité est attachée dans le bon sens.

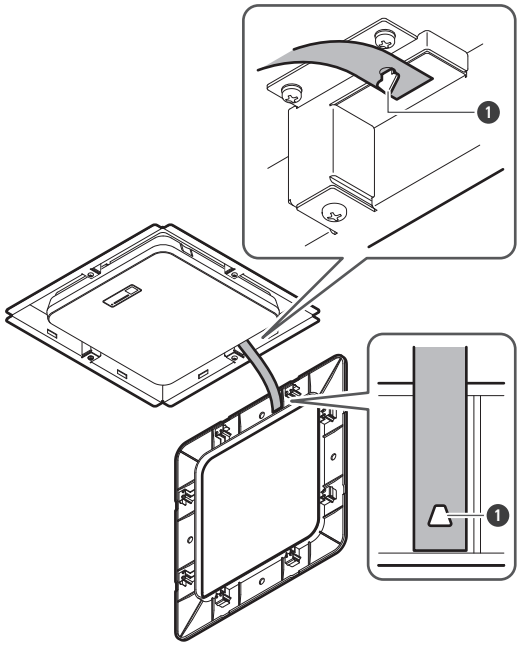

❶ Crochets pour la fixation de la ceinture de sécurité

16 **Fixez le couvercle de montage encastré en l'insérant dans l'adaptateur de montage encastré.**

- Évitez de plier ou de tordre la ceinture de sécurité lorsque vous fixez le couvercle de montage encastré.

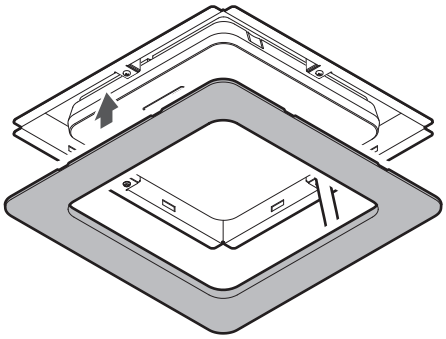

Installation avec support VESA

L'installation est possible en utilisant un support VESA disponible dans le commerce.
Dimensions standard VESA : pas de 75 mm
Trou de vis de montage : M4 (profondeur 8 mm)

- N'utilisez pas de vis dont la longueur dépasse la somme de la profondeur du trou de vis de montage (8 mm) de ce produit et de l'épaisseur de la partie à montage vissé du support VESA. Assurez-vous de vérifier le manuel de l'utilisateur du support VESA.
- Serrez les vis pour éviter tout relâchement.
  Couple de serrage des vis : 1,2 N-m ou moins
- Pour éviter que le produit ne tombe, fixez le câble sismique au microphone avant de le fixer à un endroit solide de la structure du support VESA.

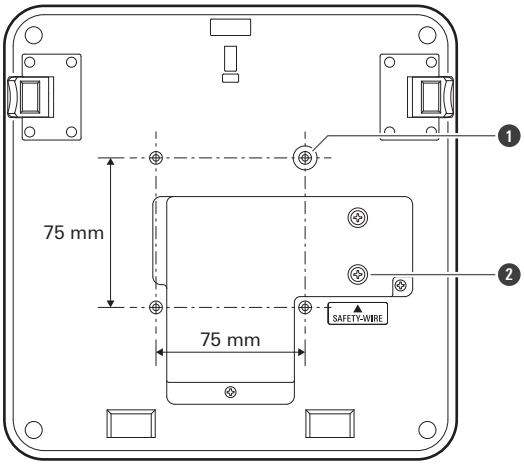

1 Trous de vis pour support VESA

2 Vis pour câble sismique

Retrait du microphone

Montage en surface

1 **Coupez le collier de serrage utilisé pour fixer le microphone à l'adaptateur pour montage en surface.**

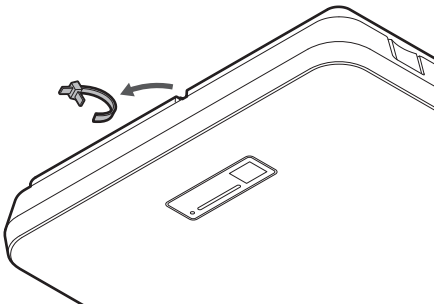

2 **Retirez le microphone de l'adaptateur pour montage en surface tout en appuyant sur le bouton de déblocage du microphone.**

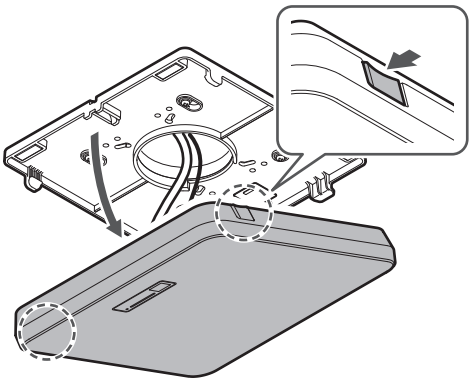

Montage encastré

1 **Insérez un tournevis à tête plate entre les évidements situés sur les côtés du couvercle de montage encastré (deux de chaque côté) et l'adaptateur de montage encastré. Puis, abaissez et retirez le couvercle de montage encastré.**

- Les languettes du couvercle de montage encastré s'accrochent à l'adaptateur de montage encastré. Insérez un tournevis à tête plate aussi loin que possible dans l'encoche du couvercle de montage encastré et abaissez le couvercle de montage encastré vers le bas tout en poussant la languette.
- Vous pouvez faciliter le retrait en désengageant une languette avant d'abaisser le couvercle de montage encastré.

- Retirez la ceinture de sécurité ainsi que le couvercle de montage encastré.

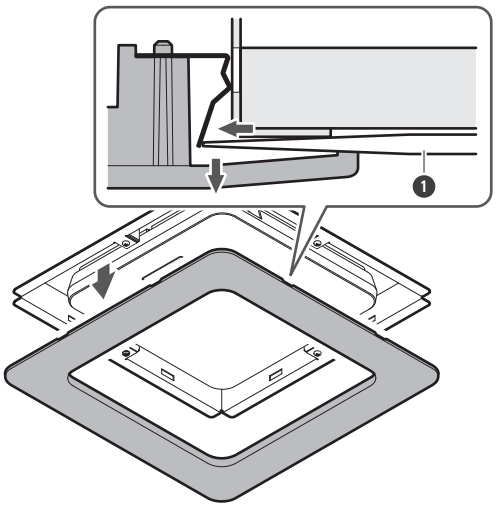

1 Tournevis à tête plate

2 **Retirez le microphone de l'adaptateur pour montage en surface tout en appuyant sur le bouton de déblocage du microphone.**

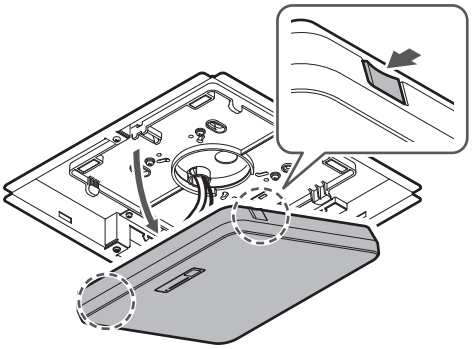

Procédure de connexion

Exemples de connexion du système

ATND1061LK (connexion d'une seule unité)

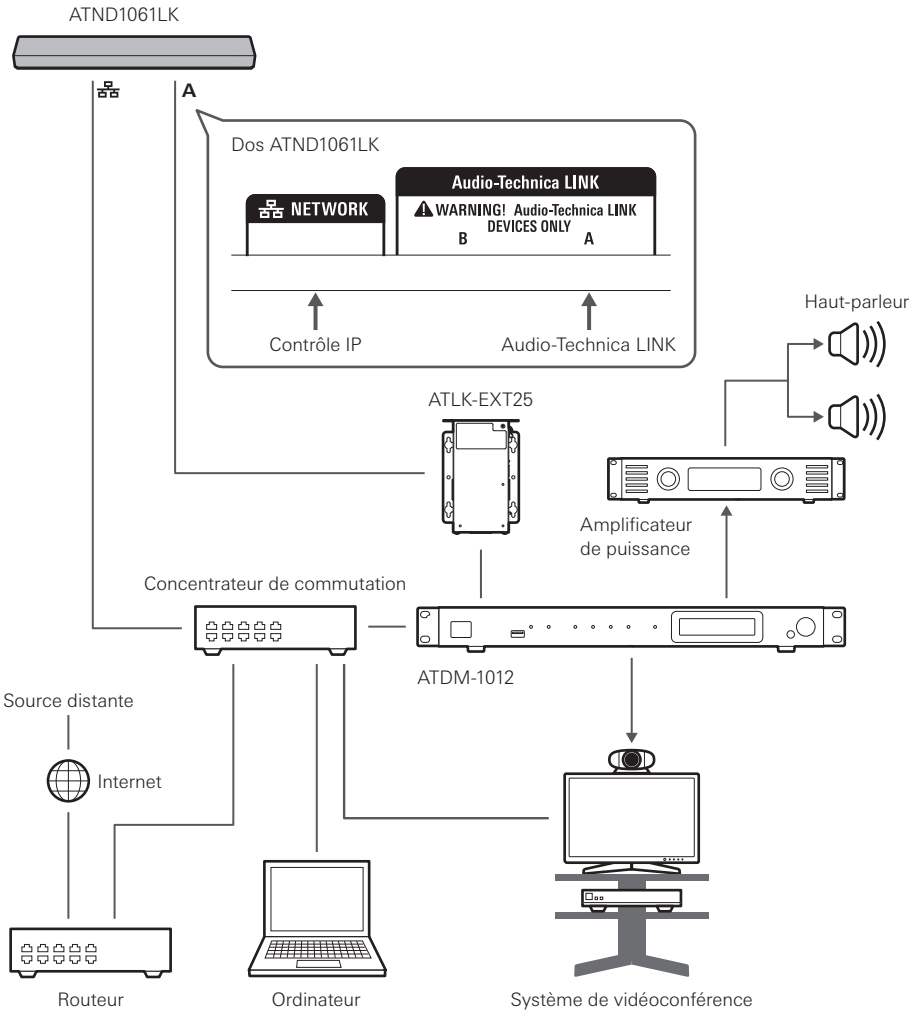

- Un adaptateur secteur (vendu séparément) ou un concentrateur de commutation PoE est nécessaire pour utiliser l'ATLK-EXT25.

ATND1061LK (connexion de plusieurs unités)

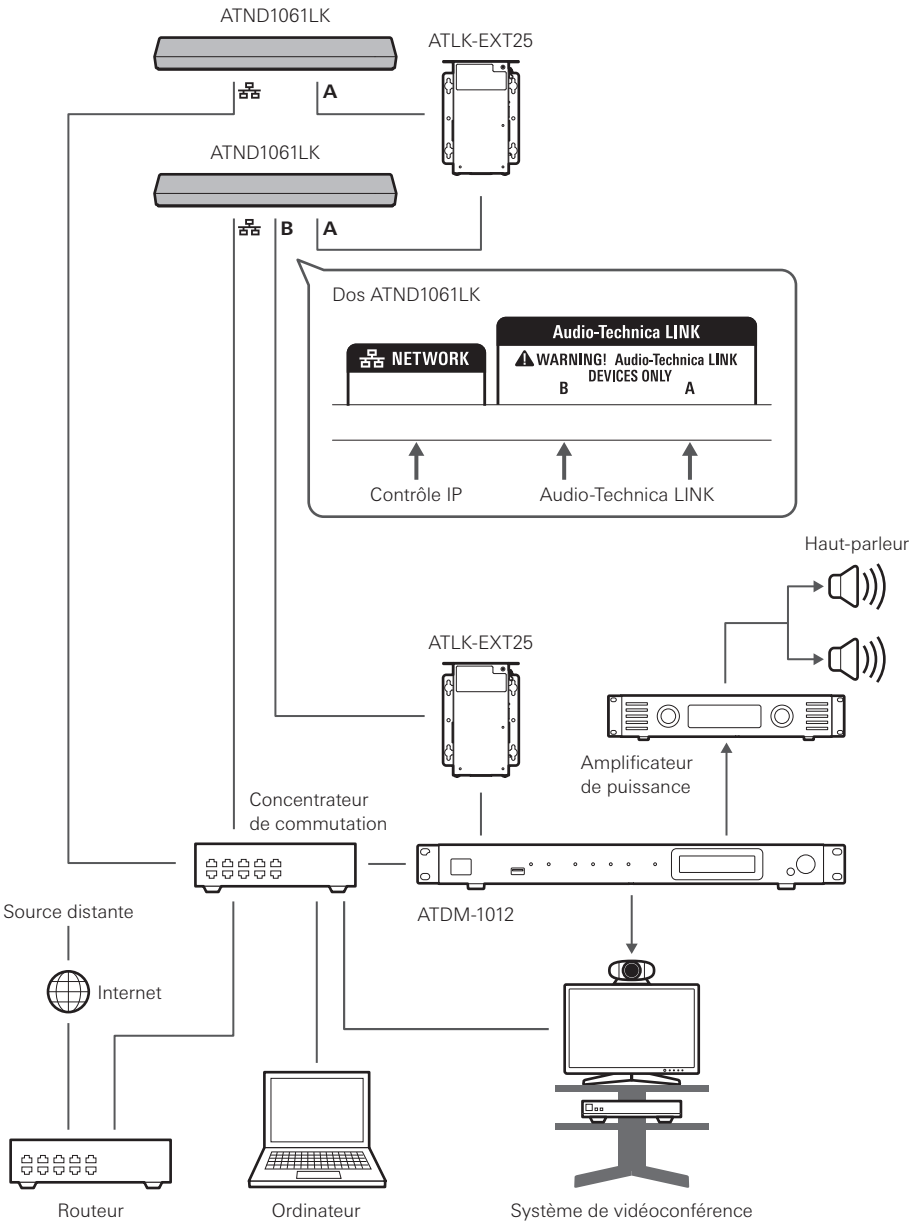

- Un adaptateur secteur (vendu séparément) ou un concentrateur de commutation PoE est nécessaire pour utiliser l'ATLK-EXT25.
- Le nombre d'unités pouvant être connectées à partir de l'ATLK-EXT25 dépend de l'environnement d'installation de la deuxième unité ATND1061LK et des unités suivantes. Confirmez au préalable la compatibilité avec le simulateur Audio-Technica ou contactez votre revendeur Audio-Technica.

ATND1061DAN (mode câble unique)

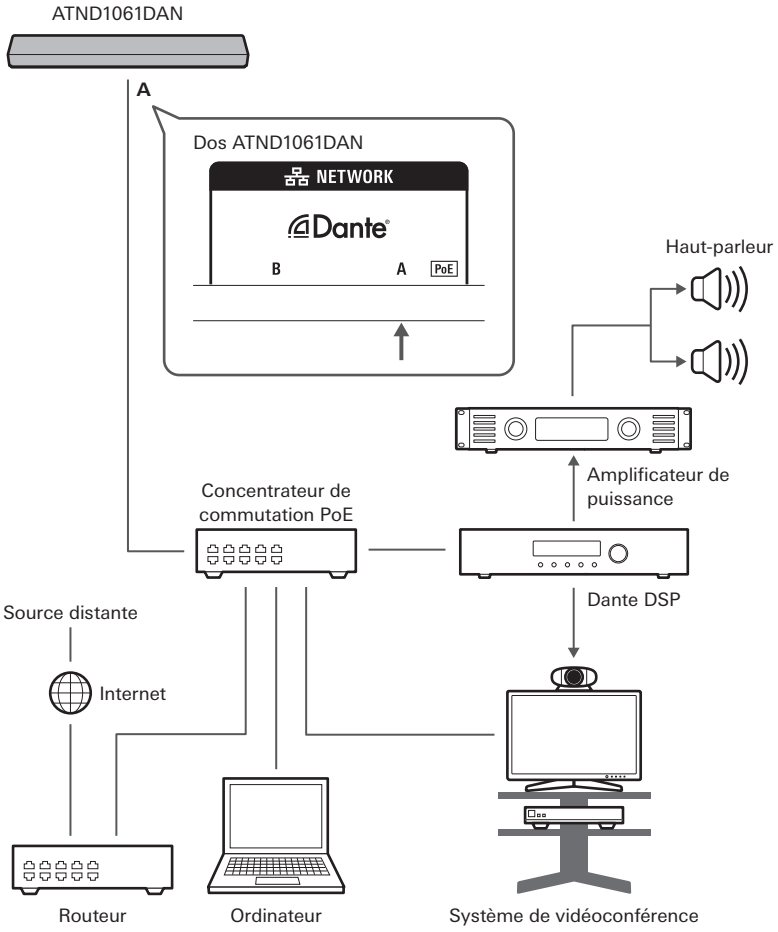

ATND1061DAN (mode séparé)

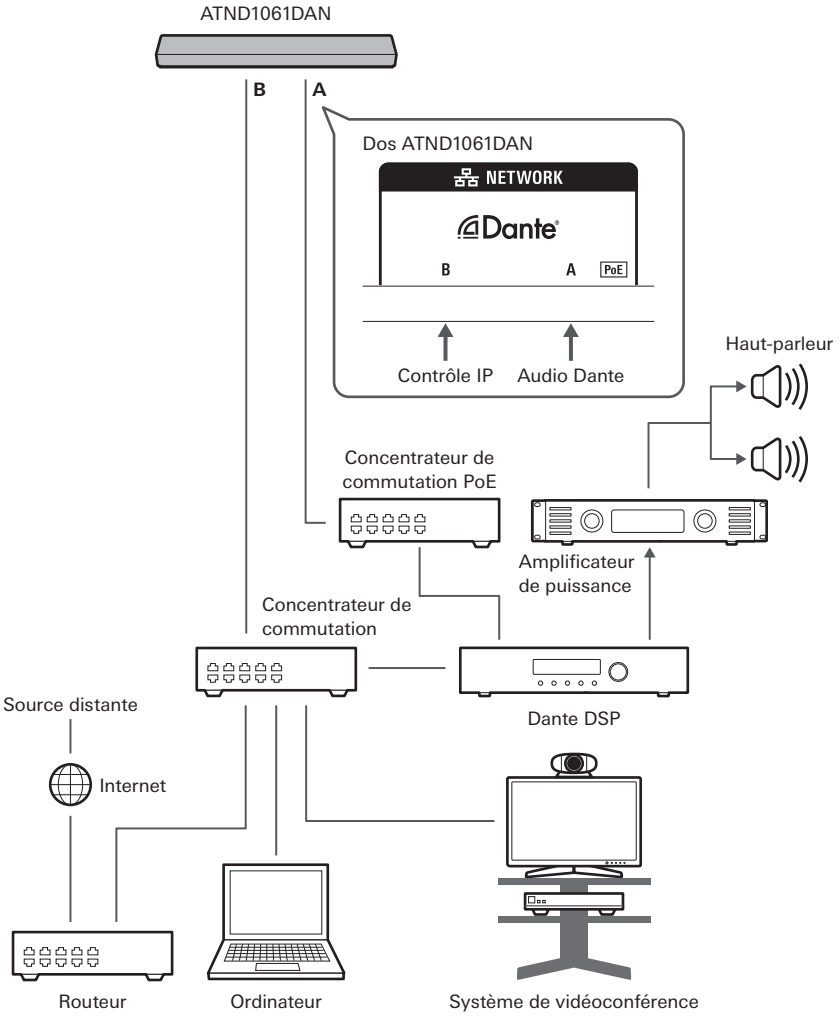

ATND1061DAN (connexion de plusieurs unités)

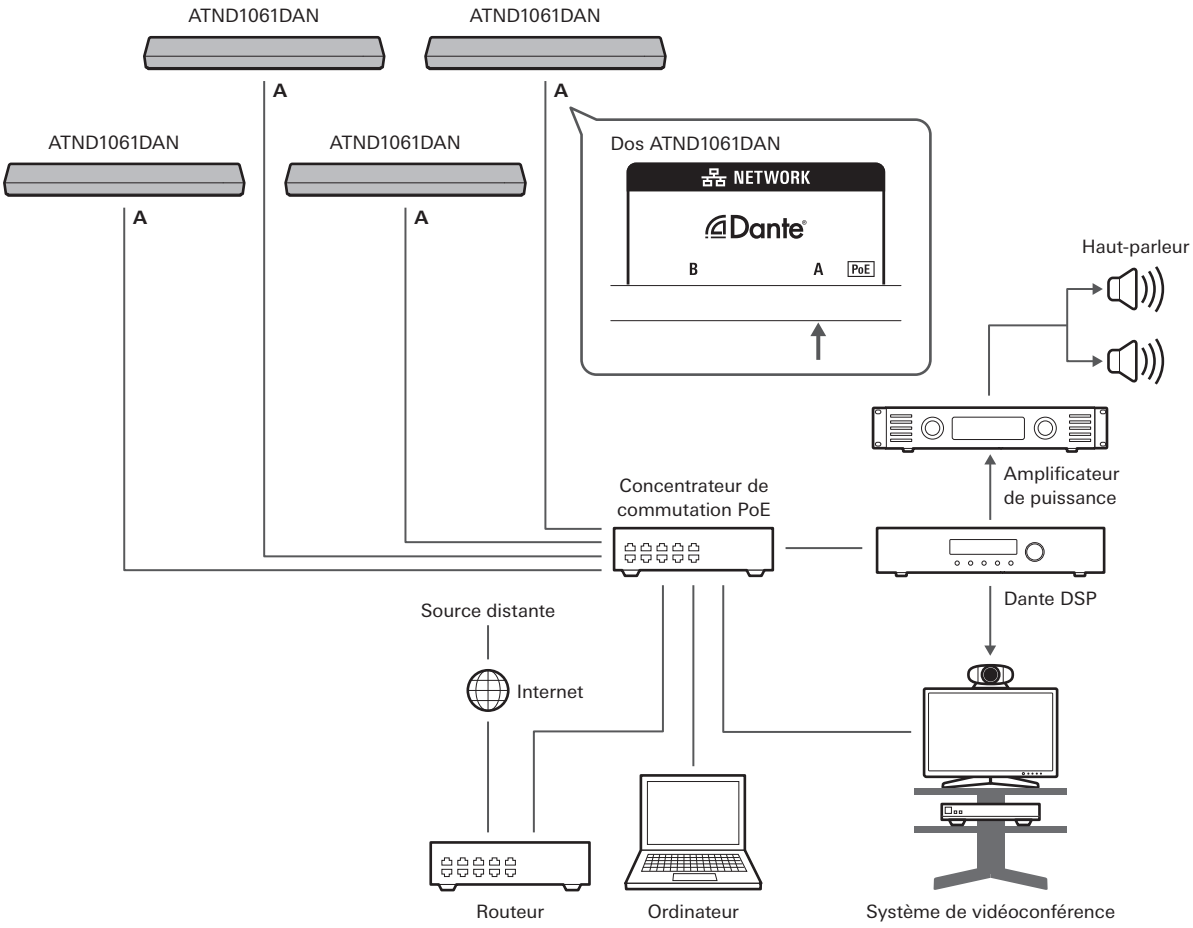

- Pour plus de détails sur les paramètres de mixage automatique lors de la connexion de plusieurs unités, voir le manuel d'utilisation -Édition Digital Microphone Manager-.

ATND1061DAN (mode câble unique et E/S analogiques)

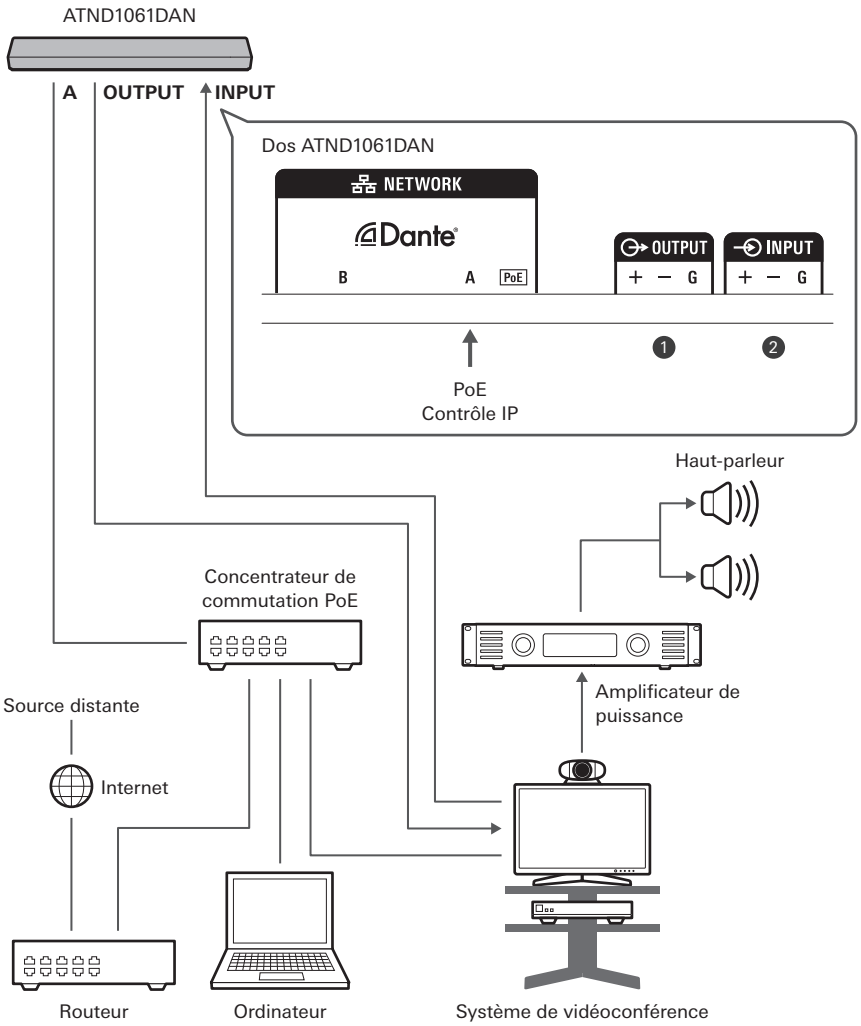

❶ OUTPUT : Connexion à l'entrée analogique du système de vidéoconférence (transmission distante)

❷ INPUT : Connexion à la sortie analogique du système de vidéoconférence (source distante)

Connexion des connecteurs Euroblock

1 **Dénudez et câblez le fil comme indiqué sur le schéma.**

- Ne soudez pas les torons.

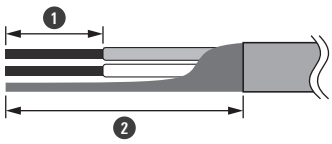

❶ Environ 5 mm
❷ Environ 20 mm

2 Desserrez les vis en utilisant un tournevis à tête plate.

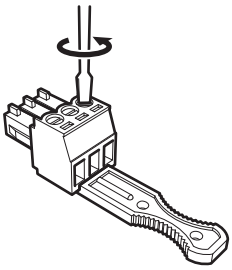

3 Vérifiez l'affectation des broches et connectez chaque câble.

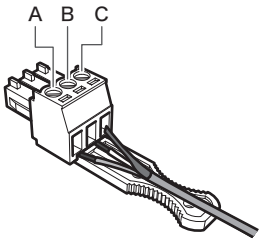

Borne	Affectation des broches
INPUT	A (+ : point chaud) B (- : point froid) C (G : terre)
OUTPUT	A (+ : point chaud) B (- : point froid) C (G : terre)
GPI	A (1 : GPI1) B (2 : GPI2) C (G : terre)

4 Serrez les vis et utilisez un collier de serrage pour regrouper les câbles.

- Utilisez un collier de serrage disponible dans le commerce.

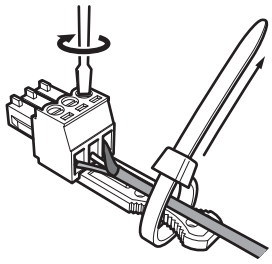

5 **Raccordez le connecteur Euroblock au microphone.**

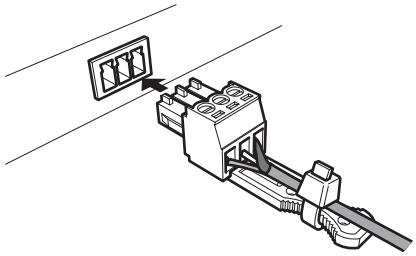

Port GPI

La fonction du port GPI peut être sélectionnée sous « GPI Setting » dans Digital Microphone Manager.
Pour exécuter la fonction attribuée au port GPI, fermez le port GPI et le port terre.
Fermez-les pendant au moins 0,5 seconde.

Article	Description
Mute	Sourdine (ouvrir -> fermer). Désactiver sourdine (fermer -> ouvrir).
Power Save Mode	Activer ou désactiver le mode d'économie d'énergie (ouvrir -> fermer).
Reboot	Redémarrage (ouvrir -> fermer).

Bouton de réinitialisation

Insérez la pointe d'une épingle ou d'un autre dispositif fin et appuyez sur le bouton de réinitialisation pour réinitialiser le microphone.

- La réinitialisation ne peut être effectuée que pendant le mode de fonctionnement normal.
  En appuyant, sur le bouton de réinitialisation en mode d'économie d'énergie, vous pourrez revenir au mode de fonctionnement normal.

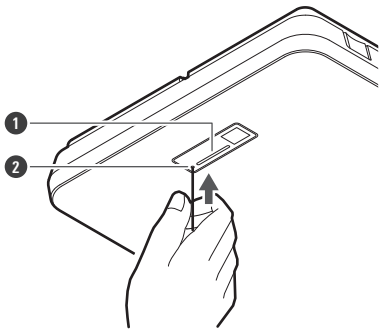

1 Témoin lumineux

2 Bouton de réinitialisation

Vérification du mode réseau

1 **Appuyez sur le bouton de réinitialisation.**

Témoin lumineux	Réglage IP Config Mode
Clignote vert	Auto
Clignote orange	Statique

Réinitialisation du réseau

Les paramètres réseau suivants seront réinitialisés.

- IP Control & Web Remote Port Settings
- Allow Discovery
- IP Control Settings

1 **Appuyez sur le bouton de réinitialisation et maintenez-le enfoncé pendant environ 3 secondes. Lorsque le témoin lumineux passe du rouge à l'orange, relâchez le bouton de réinitialisation.**

2 **Appuyez sur le bouton de réinitialisation pendant que le témoin lumineux passe du rouge à l'orange.**

- Si aucune opération n'est effectuée dans les 5 secondes qui suivent le passage du témoin lumineux du rouge à l'orange, le microphone revient en mode de fonctionnement normal.

» **La réinitialisation du réseau démarre.**

Réinitialisation d'usine

En effectuant une réinitialisation d'usine, tous les paramètres seront réinitialisés aux valeurs d'usine par défaut.

- Les réglages « Dante Network Configuration » ne seront pas réinitialisés.

1 **Appuyez sur le bouton de réinitialisation et maintenez-le enfoncé pendant environ 8 secondes. Lorsque le témoin lumineux passe du vert à l'orange, relâchez le bouton de réinitialisation.**

2 **Appuyez sur le bouton de réinitialisation pendant que le témoin lumineux passe du vert à l'orange.**

- Si aucune opération n'est effectuée dans les 5 secondes qui suivent le passage du témoin lumineux du vert à l'orange, le microphone revient en mode de fonctionnement normal.

» **La réinitialisation d'usine commence. Le microphone redémarre automatiquement après la réinitialisation d'usine.**

- Pendant la réinitialisation d'usine, laissez le câble connecté au microphone.

Digital Microphone Manager

Digital Microphone Manager est une application logicielle qui permet d'utiliser les microphones numériques (modèles pris en charge) d'Audio-Technica. Elle permet aux utilisateurs de créer des projets, de configurer les paramètres du microphone et audio, ainsi que de définir une zone de couverture du microphone adaptée à la disposition des pièces où les microphones sont effectivement installés. Elle permet également aux utilisateurs d'effectuer des modifications en temps réel et d'afficher les positions des haut-parleurs dans un environnement en ligne, fonction utile pour les ajustements sur site des paramètres avancés.

- Digital Microphone Manager est nécessaire pour utiliser le présent produit.
- Le programme d'installation peut être téléchargé sur le site Web d'Audio-Technica (https://www.audio-technica.com/) pour le pays ou la région où il est utilisé.
- Après avoir installé Digital Microphone Manager, lancez-le et configurez les paramètres du présent produit.
- Pour plus de détails sur les réglages, voir le manuel de l'utilisateur -Édition Digital Microphone Manager-.

Audio-Technica LINK

L'ATND1061LK utilise un format propriétaire, « Audio-Technica LINK », pour transmettre les signaux audio et l'alimentation entre les appareils.

- Permet une connexion en guirlande pour une transmission multicanal.
- Permet la transmission de signaux à grande vitesse avec une latence faible pour une transmission et une commande stables de signaux audio multicanaux non compressés.
- Permet aux signaux audio multicanaux de l'ATND1061LK d'être assignés individuellement aux canaux d'entrée du mélangeur.
- Améliore la connectivité, car il est conforme aux normes Ethernet et peut être connecté avec un câble LAN polyvalent.

- Veillez à utiliser un câble LAN CAT5e ou supérieur, un conducteur d'un diamètre de 24 AWG ou plus, et un blindage.

- Les connexions avec la série ATUC-50 et la série ATUC-IR ne sont pas possibles.

Dante Controller (ATND1061DAN uniquement)

- L'ATND1061DAN est compatible avec le réseau audio Dante.
  Les paramètres d'E/S des dispositifs Dante peuvent être définis à l'aide de Dante Controller (application fournie par Audinate). Pour plus d'informations sur Dante Controller, visitez le site Web d'Audinate (https://www.audinate.com).
- Le modèle ATND1061DAN prend en charge le fonctionnement en mode AES67. Pour une utilisation avec le mode AES67, activez le mode AES67 sur Dante Controller et redémarrez le microphone. Pour plus de détails, contactez Audinate.

Liste des canaux Dante

Entrée (émetteur Dante)

Nom affiché sur Dante Controller	Description
AEC Ref In	Reçoit les signaux audio numériques utilisés comme signaux de référence AEC.
Sum In	Utilisé pour le mixage automatique lors de la connexion de plusieurs unités. Reçoit les signaux de contrôle du microphone principal (Primary).
Chain In	Utilisé pour le mixage automatique lors de la connexion de plusieurs unités. Reçoit les signaux de contrôle du microphone précédent dans la chaîne.
Mix In	Utilisé pour le mixage automatique lors de la connexion de plusieurs unités. Utilisé par le microphone principal (Primary) pour recevoir et transmettre les signaux de mixage automatique des autres microphones (Follower).

Sortie (récepteur Dante)

Nom affiché sur Dante Controller	Description
CH1	Sortie audio de la zone de couverture
CH2	Sortie audio de la zone prioritaire n°1
CH3	Sortie audio de la zone prioritaire n°2
CH4	Sortie audio de la zone prioritaire n°3
CH5	Sortie audio de la zone prioritaire n°4
CH6/AutoMix	Sortie audio de la zone prioritaire n°5 ou sortie du signal de mixage automatique (sélection possible)
AEC Ref/Voice Lift Out	Émet les signaux de référence AEC utilisés pour l'AEC dans les canaux de mixage automatique. Sinon, émet l'amplification de la voix.
Sum Out	Utilisé pour le mixage automatique lors de la connexion de plusieurs unités. Transmet les signaux de commande au microphone suivant.

Web Remote

Web Remote, c'est quoi ?

Web Remote est une application web utilisée pour commander les microphones. Web Remote permet d'effectuer les tâches de commande à distance suivantes à partir de votre PC Windows ou Mac (ci-après « dispositif de commande »).

- Vérification de l'état du microphone
- Modification des paramètres du microphone

Locate, c'est quoi ?

Locate est l'application de lancement de Web Remote. Locate se lance une fois qu'une connexion est établie avec un dispositif de commande. L'utilisation de Locate permet d'accéder facilement à Web Remote, car il n'est pas nécessaire de saisir l'adresse IP du microphone installé.

- Si vous connaissez l'adresse IP du microphone, vous pouvez également lancer Web Remote sans utiliser Locate.

Environnement recommandé

Système d'exploitation pour l'exécution de Web Remote et Locate

- Microsoft Windows 10 ou ultérieur
- macOS Big Sur ou version ultérieure

Navigateurs Web recommandés pour Web Remote

- Google Chrome (Windows)
- Mozilla Firefox (Windows)
- Safari (macOS)

- La taille minimale de l'écran pour l'utilisation de Web Remote est de 1 024 × 768 pixels. Utilisez un écran d'affichage suffisamment large pour le dispositif de commande pour que l'écran de Web Remote puisse être affiché sur un navigateur Web.

Préparation pour Web Remote

Connexion du microphone avec le dispositif de commande

1 **Connectez le dispositif de commande au microphone via une connexion filaire ou sans fil.**

2 **Effectuez les réglages réseau du dispositif de commande et connectez-vous au réseau.**

- La configuration d'usine de « IP Config Mode » du microphone est réglée sur « Auto ». Pour vous connecter à l'aide d'une adresse IP statique, réglez « IP Config Mode » sur « Static ».

Configuration de Locate

1 **Téléchargez le programme d'installation et l'application Locate sur le dispositif de commande.**

- Le programme d'installation peut être téléchargé sur le site Web d'Audio-Technica (https://www.audio-technica.com/) pour le pays ou la région où il est utilisé.

2 **Double-cliquez sur le fichier setup.exe téléchargé.**

» **L'assistant de configuration s'affiche.**

3 **Suivez les instructions à l'écran pour installer Locate.**

» **Une fois installé, une icône Locate apparaîtra sur le bureau.**

4 **Confirmez que le microphone est connecté au même réseau que le dispositif de commande avant de double-cliquer sur l'icône Locate.**

» **Lancez Locate. Les microphones connectés au réseau sont détectés automatiquement.**

5 **Sélectionnez le microphone sur lequel lancer Web Remote, puis cliquez sur « Open ».**

» **L'écran Setting & Maintenance s'affiche.**

- La fonction « Identify » n'est pas disponible dans Locate. Utilisez Digital Microphone Manager pour identifier les microphones connectés.

Lancement de Web Remote

Lancer à partir de Locate

1 **Lancez le programme Locate installé sur le dispositif de commande.**

2 **Dans la liste, sélectionnez le microphone pour lequel Web Remote sera lancé.**

» **Une fois Web Remote lancé, l'écran Setting & Maintenance apparaît.**

Lancer en spécifiant directement l'adresse IP

Si vous connaissez l'adresse IP du microphone, Web Remote peut être lancé en spécifiant directement l'adresse IP.

1 **Lancez le navigateur Web du dispositif de commande.**

2 **Indiquez l'adresse IP du microphone pour lequel Web Remote sera lancé.**

» **Une fois Web Remote lancé, l'écran Setting & Maintenance apparaît.**

Opérations de base sur l'écran Setting & Maintenance

Cet écran présente des paramètres avancés pour l'ensemble du système, ainsi que des utilitaires à utiliser lors de la maintenance ou en cas de dysfonctionnement.

1 **Cliquez sur « > » pour ouvrir le menu Réglages et sélectionnez les paramètres.**

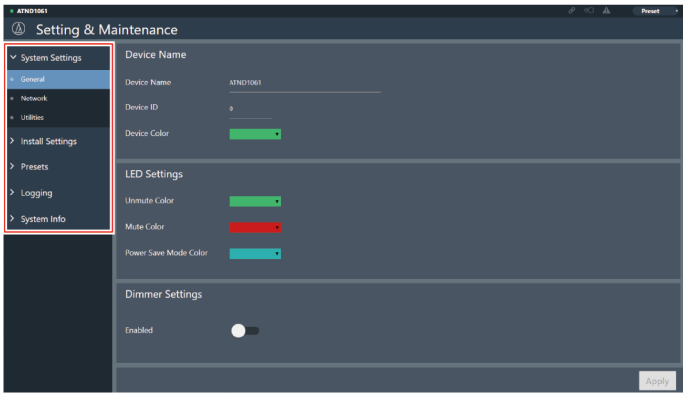

2 **Pour les paramètres nécessitant une saisie de texte, cliquez sur le champ du paramètre pour saisir du texte.**

3 **Pour les paramètres nécessitant une sélection dans un menu déroulant, cliquez sur « ▼ » dans le champ du paramètre et faites une sélection dans le menu déroulant.**

4 **Pour les paramètres nécessitant l'utilisation d'un commutateur, cliquez sur le commutateur.**

- La commutation entre ON (bleu) et OFF (pas de couleur) se fera à chaque clic.

5 **Pour les paramètres nécessitant la sélection de valeurs, cliquez sur « ∨ » ou « ∧ » dans le champ du paramètre.**

- La valeur augmente ou diminue à chaque clic.

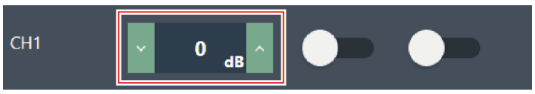

6 **Cliquez sur « Apply ».**

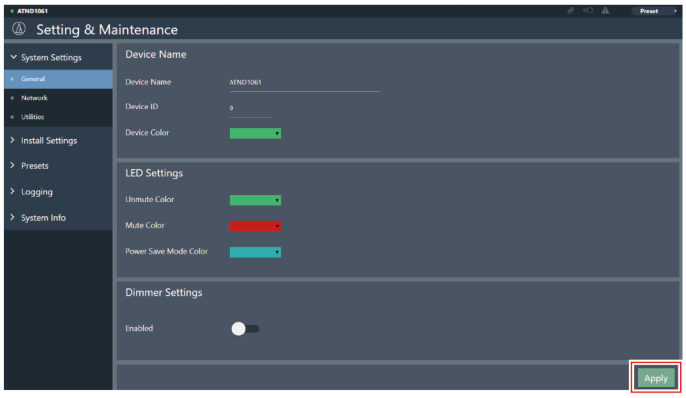

» **Le réglage s'applique.**

General (System Settings)

Device Name

Article	Description
Device Name	Définir le nom du microphone.
Device ID	Définir l'ID du microphone.
Device Color	Définir les couleurs d'affichage des microphones sur Digital Microphone Manager.

LED Settings

Article	Description
Unmute Color	Définir les couleurs du témoin lumineux pour les microphones lorsqu'ils ne sont pas coupés.
Mute Color	Définir les couleurs du témoin lumineux pour les microphones lorsqu'ils sont en sourdine.
Power Save Mode Color	Définir les couleurs du témoin lumineux pour les microphones lorsqu'ils sont en mode économie d'énergie.

Dimmer Settings

Article	Description
Enabled	Définir la luminosité du témoin lumineux du microphone. Lorsqu'il est réglé sur « ON » (bleu), le témoin lumineux du microphone s'éteindra.

Network (System Settings)

DANTE Network Configuration (ATND1061DAN uniquement)

Article	Description
Mode	La sortie est effectuée via un seul câble lorsqu'il est réglé sur « Single cable ». La sortie de la commande IP s'effectue via un câble distinct lorsqu'il est réglé sur « Split ». Étant donné que cela nécessitera plusieurs connexions, assurez-vous que les connexions nécessaires sont effectuées.
Latency	Définir la latence du port Dante.

Dante & Audio Port Settings (ATND1061DAN uniquement)

Article	Description
IP Config Mode	Définir le mode de configuration de l'adresse IP. Lorsque « Auto » est sélectionné, les adresses IP sont automatiquement attribuées par les serveurs DHCP, etc. Lorsque « Static » est sélectionné, les adresses IP statiques sont utilisées.
IP Address[1]	Définir l'adresse IP.
Subnet Mask[1]	Définir le masque de sous-réseau.
Gateway Address[1]	Définir l'adresse de la passerelle.

[1] Ceci est possible lorsque « IP Config Mode » est réglé sur « Static ».

IP Control & Web Remote Port Settings

Article	Description
IP Config Mode	Définir le mode de configuration de l'adresse IP. Lorsque « Auto » est sélectionné, les adresses IP sont automatiquement attribuées par les serveurs DHCP, etc. Lorsque « Static » est sélectionné, les adresses IP statiques sont utilisées.
IP Address[1]	Définir l'adresse IP.
Subnet Mask[1]	Définir le masque de sous-réseau.
Gateway Address[1]	Définir l'adresse de la passerelle.

[1] Ceci est possible lorsque « IP Config Mode » est réglé sur « Static ».

Allow Discovery

Article	Description
Enabled	Définir la détection automatique des microphones sur le même réseau. La détection automatique est possible lorsqu'elle est réglée sur « ON » (bleu).

IP Control Settings

Article	Description
Port Number	Indique le numéro du port de commande IP.
Notification	Définir si vous souhaitez recevoir des notifications des microphones pendant la commande IP. Les notifications seront reçues lorsque l'option est réglée sur « ON » (bleu).
Audio Level Notification [1]	Définir si vous souhaitez recevoir des notifications de niveau audio des microphones pendant la commande IP. Les notifications seront reçues si vous réglez l'option sur « ON » (bleu).
Camera Control Notification [1]	Définir si vous souhaitez recevoir des notifications pour savoir si du son est entrée dans la zone définie de la caméra à partir des microphones pendant la commande IP. Les notifications seront reçues si vous réglez l'option sur « ON » (bleu).
Multicast Address [1]	Définir l'adresse de multidiffusion.
Multicast Port Number [1]	Définir le numéro de port de multidiffusion.

[1] Ceci est possible lorsque « Notification » est réglé sur « ON ».

User Access (System Settings)

User Login

Activer cette fonction vous permet de modifier les réglages du microphone de manière à ce que l'écran de connexion s'affiche lors du lancement de Web Remote. Vous pouvez vous connecter en utilisant votre identifiant et votre mot de passe. Pour vous déconnecter, cliquez sur l'icône dans le coin supérieur droit de l'écran.

Article	Description
Enabled	Activer la fonction de connexion. Un réglage sur « ON » (bleu) invite l'utilisateur à saisir un identifiant d'utilisateur et un mot de passe lorsqu'il se connecte à un appareil avec un Accès utilisateur activé.
User ID[1]	Définissez l'identifiant de connexion.
Password[1]	Définissez le mot de passe de connexion.

[1] Ceci est possible lorsque « Enabled » est réglé sur « ON » (bleu).

- Il est possible de configurer un ID et un mot de passe pour chaque microphone.
- Vous pouvez vous déconnecter en fermant le navigateur sans vous déconnecter. Cependant, lorsque vous redémarrez le navigateur, l'écran de connexion peut ne plus s'afficher, et dans de rares cas, vous pourrez peut-être vous connecter sans identifiant et mot de passe. Nous vous recommandons de vous déconnecter correctement de Web Remote avant de fermer le navigateur quand vous avez fini d'utiliser le microphone.
- Si vous oubliez votre « User ID » ou votre « Password », le seul moyen d'accéder à nouveau à l'appareil est de faire une réinitialisation d'usine.

Utilities (System Settings)

Firmware Update

Utilisez cette procédure pour mettre à jour le micrologiciel du microphone.

1 **Utilisez les valeurs « Serial No. », « Device Name » et « Firmware Ver. » affichées à l'écran pour déterminer si le microphone doit faire l'objet d'une mise à jour.**

2 **Cliquez sur « Browse ».**

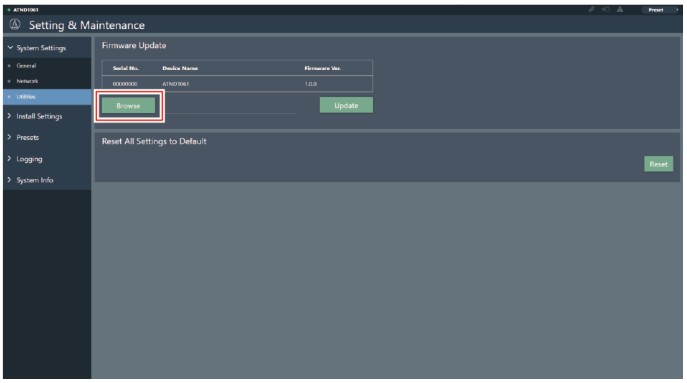

3 **Sélectionnez un fichier à mettre à jour dans l'écran de sélection des fichiers.**

4 **Cliquez sur « Update ».**

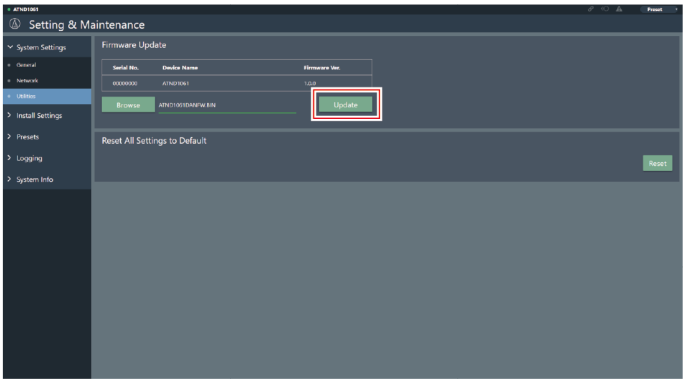

» **La mise à jour démarre. Une fois la mise à jour terminée, un écran de notification apparaît et le microphone redémarre automatiquement.**

5 **Vérifiez la version.**

- Vérifiez la version dans « System Info » pour confirmer que le micrologiciel a été correctement mis à jour.

6 **Le microphone sera réinitialisé à ses valeurs d'usine par défaut.**

7 **Effacez le cache du navigateur Web.**

- Si le microphone n'est pas réinitialisé à sa valeur d'usine par défaut après la mise à jour du micrologiciel, le numéro de port peut être réglé par défaut sur « 80 » lors de l'utilisation de la fonction de liaison de caméra avec VISCA over IP. Dans ce cas, vous devrez définir manuellement le numéro de port à nouveau.

Reset All Settings to Default

Tous les paramètres du microphone seront réinitialisés aux valeurs d'usine par défaut.

- Cependant, la version du micrologiciel restera la même.

1 **Cliquez sur « Reset ».**

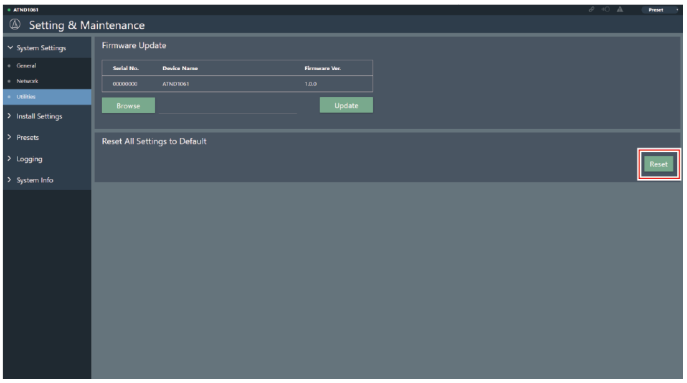

2 **Vérifiez l'écran de confirmation et cliquez sur « Yes ».**

» **Une fois l'initialisation terminée, un écran de notification apparaît.**

Reboot

Redémarrez le microphone.

1 **Cliquez sur « Reboot ».**

2 **Vérifiez l'écran de confirmation et cliquez sur « Yes ».**

Audio (Install Settings)

DSP Mode

Article	Description
DSP Mode	Définir le mode DSP pour les réglages audio.
Voice Lift Output Select	Définissez la plage de sons à capturer avec la fonction d'amplification de la voix.

Beam CHs

Configurez les paramètres audio pour CH1 à CH6.

Article	Description
Input Gain	Définir le gain d'entrée de l'entrée audio.
Low Cut	Définir si vous souhaitez couper la gamme passe-bas de l'audio d'entrée. Régler sur « ON » (bleu) pour couper la gamme passe-bas de l'audio d'entrée.
4Band EQ	Définir si vous souhaitez appliquer un égaliseur 4 bandes à l'entrée audio. Régler sur « ON » (bleu) pour appliquer cette fonction.
Level	Régler le niveau de l'entrée audio.
Mute	Définir si vous voulez couper ou rétablir le son. Régler sur « ON » (bleu) pour couper le son.
Gain Share	Définir si vous souhaitez activer le mixage automatique. Régler sur « ON » (bleu) pour activer cette fonction.

Analog Input

Article	Description
Input Type	Définir le type d'entrée du canal d'entrée analogique.
Phantom[1]	Définir si vous souhaitez activer l'alimentation fantôme. Régler sur « ON » (bleu) pour activer cette fonction.
4Band EQ	Définir si vous souhaitez appliquer un égaliseur 4 bandes à l'entrée audio. Régler sur « ON » (bleu) pour appliquer cette fonction.
Level	Régler le niveau de l'entrée audio.

[1] Ceci est possible lorsque « Input Type » est réglé sur « Mic ».

Auto Mix CH

Article	Description
AEC	Définir si vous souhaitez activer l'annulation de l'écho acoustique. Régler sur « ON » (bleu) pour activer cette fonction.
AEC Reference	Régler le signal de référence. Normalement, l'audio d'un microphone situé sur un autre site est sélectionné.
NC	Définir si vous souhaitez activer l'annulation du bruit. Régler sur « ON » (bleu) pour activer cette fonction.
AGC	Définir si vous souhaitez activer le contrôle automatique du gain. Régler sur « ON » (bleu) pour activer cette fonction.
Level	Régler le niveau de la sortie audio.

Analog Output

Article	Description
Unity	Définir le niveau d'unité.
Level	Régler le niveau de la sortie audio.

Voice Lift CH

Affiché uniquement lorsque « DSP Mode » est réglé sur « Voice Lift Mode ».

Article	Description
Processing Level	Régler la force de suppression de la fonction d'amplification de la voix.
Input Gain	Définir le gain d'entrée de l'entrée audio.
4Band EQ	Définir si vous souhaitez appliquer un égaliseur 4 bandes à l'entrée audio. Régler sur « ON » (bleu) pour appliquer cette fonction.
Level	Régler le niveau de l'entrée audio.

Dante Tx#6 Signal (ATND1061DAN uniquement)

Article	Description
Dante Tx#6 Signal	L'affectation de la 6e sortie numérique peut être modifiée. Si elle est réglée sur « CH6 », le mixage sera effectué ultérieurement à l'aide d'un équipement. Si elle est réglée sur « Automix », la fonction de mixage du microphone sera utilisée.

Camera (Camera Control)

Device

Article	Description
Enabled	Configurez la fonction de liaison de la caméra. Le réglage sur « ON » (bleu) permet d'activer la fonction de liaison de la caméra.
Protocol[1]	Sélectionnez le protocole à utiliser.
IP Address[1]	Entrez l'adresse IP de la caméra à utiliser.
Port Number[1]	Réglez comme suit en fonction du protocole à utiliser. VISCA over IP: 52381[2] Panasonic : Numéro de port défini sur la caméra

[1] Ceci est possible lorsque « Enabled » est réglé sur « ON » (bleu).

[2] VISCA over IP est une norme de communication développée par Sony Corporation, conçue pour le contrôle à distance de caméras sur des réseaux IP. Selon les spécifications, le port de communication désigné est le « 52381 ». Pour activer la fonction de liaison de la caméra avec le protocole VISCA over IP, réglez le numéro de port sur « 52381 » dans le réglage du numéro de port.

Talk Setting

Article	Description
Talk To Recall Preset	Définissez le nombre de secondes après le début de la conversation d'un orateur avant que le préréglage de la caméra ne soit rappelé (la caméra se déplace). Cette fonction permet d'éviter que la caméra ne se déplace immédiatement lorsqu'une phrase courte est prononcée, etc.

Silent Setting

Article	Description
Enabled	Définissez un délai de silence. Le réglage sur « ON » (bleu) permet d'activer le réglage du délai de silence.
Time To Go Back Home[1]	Définissez le nombre de secondes de silence avant que le préréglage de la caméra ne soit rappelé (la caméra revient à une position). Cette fonction permet de projeter l'ensemble de la scène au lieu de se concentrer sur une personne en particulier lorsqu'il y a un silence.
Position[1]	Définissez l'endroit où la caméra reviendra quand il y aura un silence.

[1] Ceci est possible lorsque « Enabled » est réglé sur « ON » (bleu).

Camera Preset

Configurez les paramètres pour lier le groupe de zones de la caméra au préréglage rappelé par la caméra. Vérifiez le numéro de préréglage de la caméra et définissez le préréglage de la caméra à rappeler.

Presets

Presets

Article	Description
Preset Name	Afficher le nom du préréglage.
Boot Up Preset	Définissez les préréglages à rappeler lorsque le microphone démarre.

Exportation de préréglages

Exporter les préréglages vers un fichier.

1 **Cliquez sur le ou les boutons du ou des préréglages à exporter vers un fichier.**

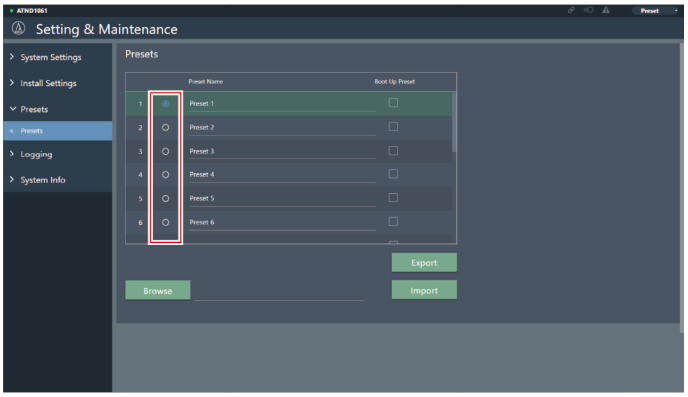

2 **Cliquez sur « Export ».**

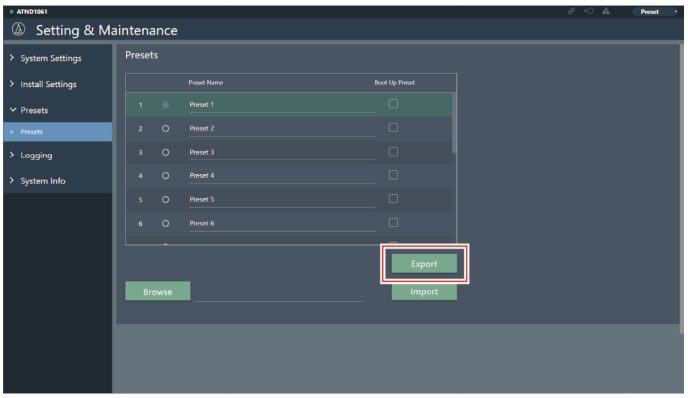

3 **Exporter après avoir spécifié l'emplacement d'exportation et le nom du fichier.**

Importation de préréglages

Importer des fichiers de préréglages exportés.

1 **Cliquez sur le ou les boutons du ou des préréglages de destination de l'importation.**

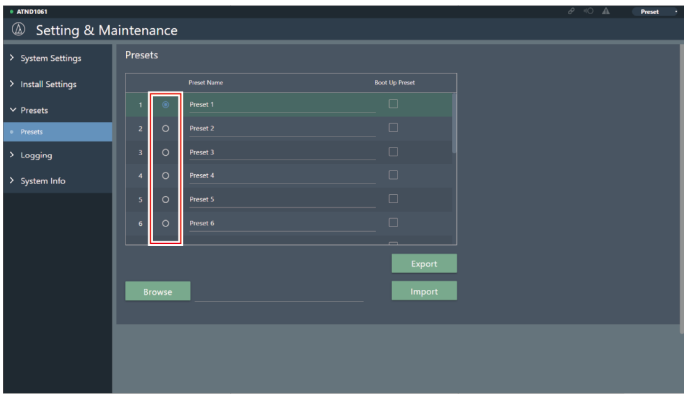

2 **Cliquez sur « Browse ».**

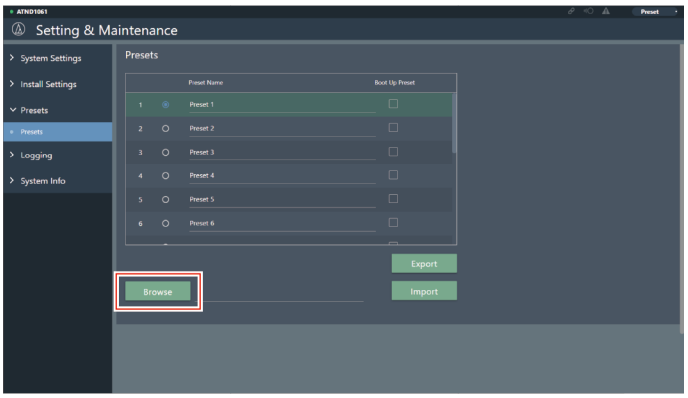

3 **Sélectionnez et ouvrez les fichiers de préréglages à partir de l'écran de sélection des fichiers.**

4 **Cliquez sur « Import ».**

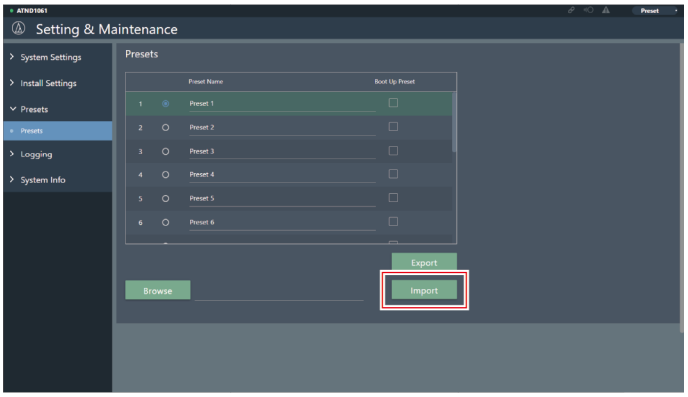

» **Le ou les préréglages seront importés.**

Logging

Définissez les réglages des messages de journal et téléchargez les fichiers de journal.

Article	Description
Enabled	Activer la sauvegarde des messages de journal. Régler sur « ON » (bleu) pour sauvegarder les messages de journal.
Destination[1]	Définissez si vous souhaitez écrire les messages de journal dans la mémoire interne ou les transmettre à un serveur Syslog.
Log File	Cliquer « Download » pour télécharger les fichiers journaux enregistrés dans la mémoire interne.

[1] Ceci est possible lorsque « Enabled » est réglé sur « ON ».

- Syslog est une norme pour transférer des messages de journal sur les réseaux IP. Il est utilisé pour gérer les systèmes informatiques et contrôler la sécurité.

System Info

Cette option affiche des informations sur le système, telles que les paramètres réseau, le numéro de série et la version du micrologiciel du microphone. Les informations du système peuvent être exportées vers un fichier texte en cliquant sur « Export ».

En-tête

L'en-tête en haut de l'écran affiche les statuts et les noms des préréglages.

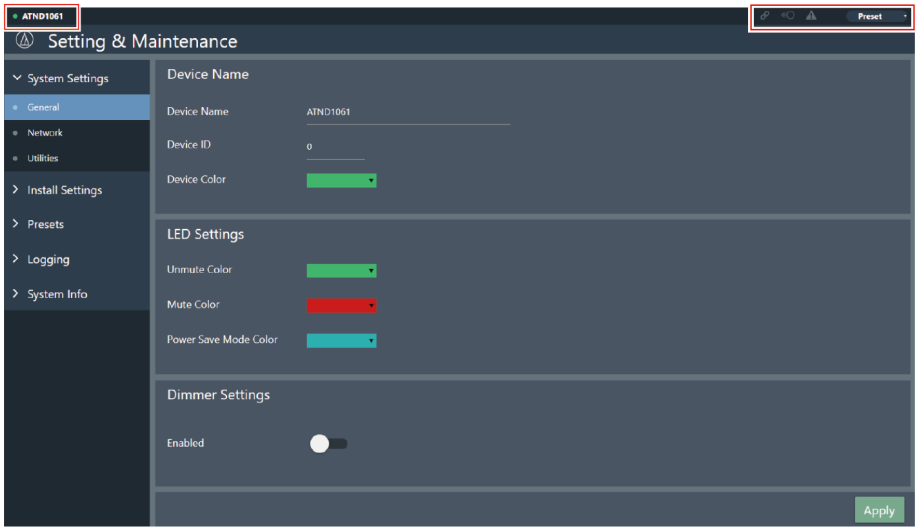

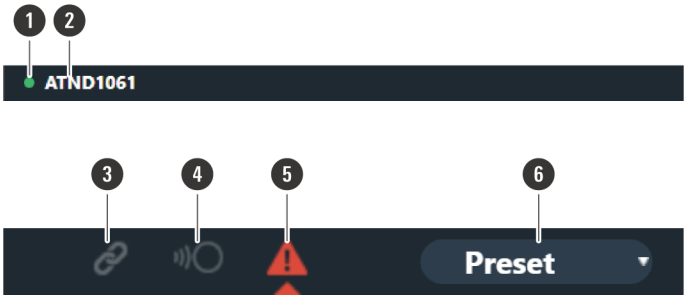

1 Couleur du microphone

Cette marque s'affiche lorsque vous utilisez plusieurs microphones.

2 Nom du microphone

Le nom attribué au dispositif s'affiche.

3 Statut Audio-Technica LINK (ATND1061LK uniquement)

Affiche l'état de la connexion Audio-Technica LINK.

: Audio-Technica LINK n'est pas connecté correctement.

: Audio-Technica LINK est connecté correctement.

/ : Il y a une erreur Audio-Technica LINK.

4 Statut du contrôle IP distant

Indique que le contrôle est effectué via IP.

: Contrôle distant inactif.

: Contrôle distant actif.

/ : Erreur de contrôle distant.

5 Statut d'erreur

Affiche le statut de l'erreur.

: Aucune erreur présente.

: Erreur présente.

6 Préréglages

Affiche le préréglage sélectionné et le nom du ou des préréglages importés.

Affichage des descriptions des erreurs

Si une marque de triangle est affichée dans l'icône, cliquez sur l'icône pour afficher une description de l'erreur. Après avoir consulté la description de l'erreur, éloignez le curseur de l'icône. Le repère en triangle disparaît.

Préréglages

Il est possible d'enregistrer jusqu'à 16 préréglages, notamment pour les zones de faisceau, l'audio, les zones de caméra, ainsi que d'autres réglages dans Setting & Maintenance à l'aide de Web Remote ou de Digital Microphone Manager. Cela permet de modifier les paramètres en fonction des besoins de l'utilisateur.

Sauvegarde des préréglages

1 Cliquez sur « Preset ».

- « Preset » indique le nom du préréglage actuel.

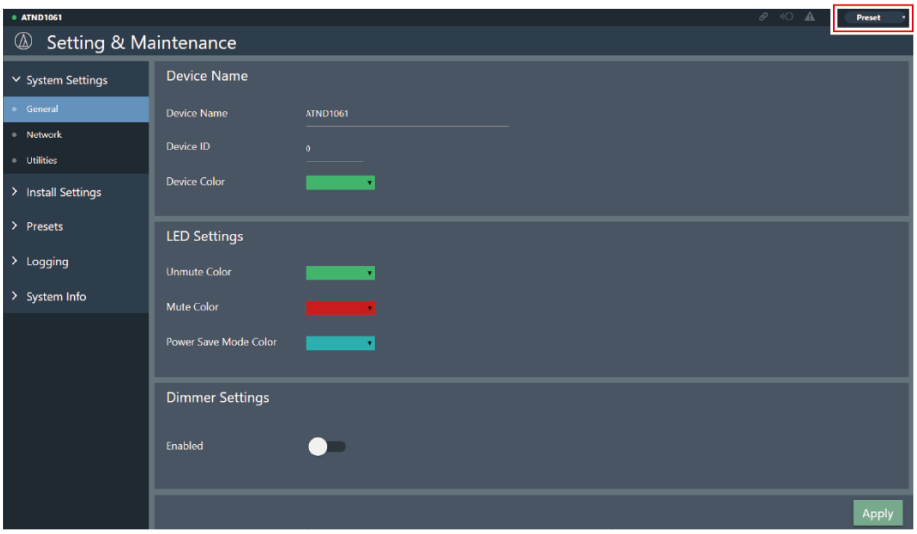

2 **Cliquez sur « Save Preset » dans le menu déroulant.**

3 **Cliquez sur l'emplacement où le préréglage doit être sauvegardé.**

4 **Saisissez un nom.**

5 **Cliquez sur « Save ».**

- L'enregistrement des préréglages peut prendre plusieurs minutes.

» **Les réglages du microphone sont enregistrés dans le préréglage.**

- Pour plus d'informations sur l'importation et l'exportation de préréglages, voir « Presets » (p.70) dans Setting & Maintenance.

Rappel des préréglages

1 **Cliquez sur « Preset ».**

- « Preset » indique le nom du préréglage actuel.

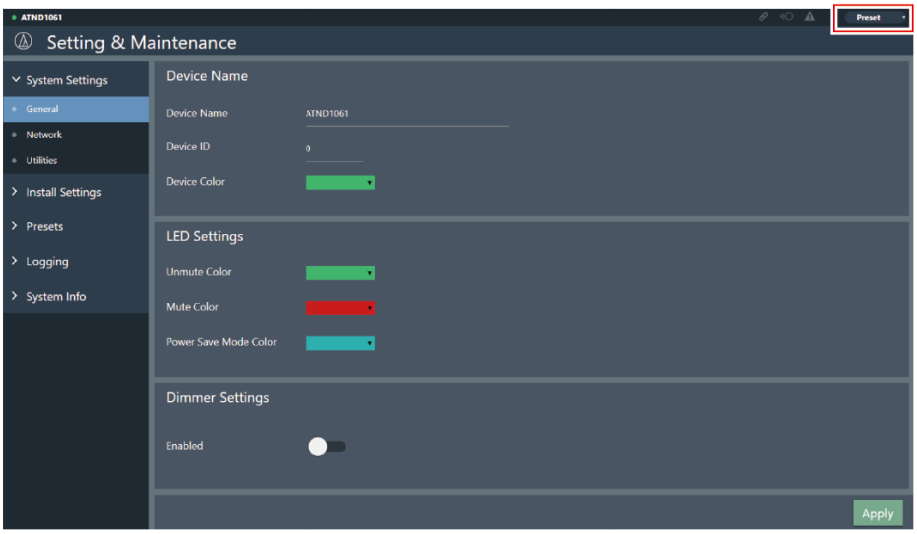

2 **Cliquez sur « Recall Preset » dans le menu déroulant.**

3 **Cliquez sur le préréglage à rappeler.**

» **Le préréglage est reflété dans les réglages du microphone.**

Liste des fonctions

Article			Valeurs de réglage	Réglage par défaut	Préréglages inclus	Reprise	Web Remote
Device Name	Device Name		(Maximum 30 characters (ASCII code only))	ATND1061	-	✓	✓
	Device ID		1 to 999	0	-	✓	✓
	Device Color		Green, Yellow, Red, Pink, Blue, Cyan	Green	-	✓	✓
Command Link	Preset Link		On, Off	Off	-	✓	-
	Mute Link		On, Off	Off	-	✓	-
	Power Save Mode Link		On, Off	Off	-	✓	-
	Link Group		1 to 128	1	-	✓	-
GPI Settings	Port1		Mute, Power Save Mode, Reboot, Camera Control	Mute	✓	✓	-
	Port2		Mute, Power Save Mode, Reboot, Camera Control	Power Save Mode	✓	✓	-
Dante Network Configuration[1]	Mode		Single Cable, Split	Single Cable	-	✓	✓
	Latency		0.25 msec, 0.5 msec, 1 msec, 2 msec, 5 msec	0.5 msec	-	✓	✓
Dante & Audio Port Settings[1]	IP Config Mode		Auto, Static	Auto	-	✓	✓
	IP Address		0.0.0.0 to 255.255.255.255	-	-	✓	✓
	Subnet Mask		0.0.0.0 to 255.255.255.255	-	-	✓	✓
	Gateway Address		0.0.0.0 to 255.255.255.255	-	-	✓	✓
IP Control & Web Remote Port Settings	IP Config Mode		Auto, Static	Auto	-	✓	✓
	IP Address		0.0.0.0 to 255.255.255.255	-	-	✓	✓
	Subnet Mask		0.0.0.0 to 255.255.255.255	-	-	✓	✓
	Gateway Address		0.0.0.0 to 255.255.255.255	-	-	✓	✓
Allow Discovery	Enabled		On, Off	On	-	✓	✓
IP Control Settings	Port Number		00001 to 65535	17300	-	✓	✓

Article		Valeurs de réglage	Réglage par défaut	Préréglages inclus	Reprise	Web Remote
	Notification	On, Off	Off	-	✓	✓
	Audio Level Notification	On, Off	Off	-	✓	✓
	Camera Control Notification	On, Off	Off	-	✓	✓
	Multicast Address	0.0.0.0 to 255.255.255.255	239.0.0.100	-	✓	✓
	Multicast Port Number	00001 to 65535	17000	-	✓	✓
User Login	Enabled	On, Off	Off	-	✓	✓
	User ID	(8 to 16 characters (ASCII code only))	-	-	✓	✓
	Password	(8 to 16 characters (ASCII code only))	-	-	✓	✓
Beam Settings	Beam Sensitivity	Low, Mid, High	Mid	✓	✓	-
	Auto Attenuation	On, Off	On	✓	✓	-
	Attenuation Level	-∞ dB to -3.0 dB	-14.0 dB	✓	✓	-
	Hold Time	0.0 sec to 10.0 sec	1.5 sec	✓	✓	-
	Room Type	Dry, Live, Reverberant	Live	✓	✓	-
DSP Mode	DSP Mode	AEC Mode, Voice Lift Mode	AEC Mode	-	✓	✓
	Voice Lift Output Select	Coverage, Priority, Coverage&Priority	Coverage&Priority	-	✓	✓
Dante Tx#6 Signal[1]	Dante Tx#6 Signal	Priority 5, Auto Mix	Auto Mix	✓	✓	✓
LED Settings	Unmute Color	Black (No light), Red, Orange, Yellow, Pink, Purple, Blue, Aqua, Green, Cyan, White	Green	✓	✓	✓
	Mute Color	Black (No light), Red, Orange, Yellow, Pink, Purple, Blue, Aqua, Green, Cyan, White	Red	✓	✓	✓

Article			Valeurs de réglage	Réglage par défaut	Préréglages inclus	Reprise	Web Remote
	Power Save Mode Color		Black (No light), Red, Orange, Yellow, Pink, Purple, Blue, Aqua, Green, Cyan, White	Cyan	✓	✓	✓
LED Dimmer	LED Dimmer		On, Off	Off	✓	✓	✓
Allow Control	Mute		On, Off	On	✓	✓	-
	Power Save Mode		On, Off	On	✓	✓	-
	Preset		On, Off	On	✓	✓	-
Presets	Preset Name		(Maximum 30 characters)	Preset 1 to 16	✓	✓	✓
	Boot Up Preset		1 to 16, Non	-	-	✓	✓
Device	Enabled		On, Off	Off	-	✓	✓
	Protocol		Panasonic AW-UE20/40/50, VISCA over IP	VISCA over IP	-	✓	✓
	IP Address		0.0.0.0 to 255.255.255.255	-	-	✓	✓
	Port Number		00001 to 65535	52381	-	✓	✓
Talk Setting	Time To Recall Preset		0.5 sec to 10.0 sec	0.5 sec	✓	✓	✓
Silent Setting	Enabled		On, Off	On	✓	✓	✓
	Time To Go Back Home		0.5 sec to 100.0 sec	0.5 sec	✓	✓	✓
	Position		Home, Preset 1 to Preset 100	Home	✓	✓	✓
Logging	Enabled		On, Off	On	-	✓	✓
	Destination		Internal, Syslog	Internal	-	✓	✓
Device	Position (feet/mm)	X		X: 16.4 feet/5000 mm	-	✓	-
		Y		Y: 16.4 feet/5000 mm	-	✓	-
	Altitude		3.3 feet/1,000 mm to room height	2600 mm/8.53 ft	-	✓	-
Channel Settings	Beam CH 1 to 6	CH #	Coverage, Priority 1 to 5	-	-	-	✓
		Input Gain	0 dB to +30 dB	0 dB	✓	✓	✓
		Lowcut	On, Off	Off	✓	✓	✓
		4 Band EQ	On, Off	Off	✓	✓	✓

Article			Valeurs de réglage	Réglage par défaut	Préréglages inclus	Reprise	Web Remote
		CH Name	(Maximum 10 characters)	Coverage: CH1 Priority1 to 5: CH2 to 6	✓	✓	-
		CH Color	Green, Yellow, Brown, Red, Pink, Blue, Gray, Dark Gray	CH1: Green CH2: Yellow CH3: Brown CH4: Red CH5: Pink CH6: Blue	✓	✓	-
		Level	-∞, -120.0 dB to +10.0 dB	0.0 dB	✓	✓	✓
		CH Mute	On, Off	Off	✓	✓	✓
	Analog Input	Mode Select	Mic, Line	Line	✓	✓	✓
		Input Gain	Mode = When Mic: +0.25 dB, Mode = When Line: +0.5 dB	0.5 dB (because Mode = Line Default)	✓	✓	-
		4 Band EQ	On, Off	Off	✓	✓	✓
		CH Name	(Maximum 10 characters)	Analog In	✓	✓	-
		Level	-∞, -120.0 dB to +10.0 dB	0.0 dB	✓	✓	✓
		Phantom	On, Off	Off	-	-	✓
	Auto Mix	CH Name	(Maximum 10 characters)	Auto Mix	✓	✓	-
		CH Mute	On, Off	Off	✓	✓	-
		Level	-∞, -120.0 dB to +10.0 dB	0.0 dB	✓	✓	✓
	Analog Output	CH Name	(Maximum 10 characters)	Analog Out	✓	✓	-
		Unity	+4 dBu, -10 dBV, -33 dBV	+4 dBu	✓	✓	✓
		Level	-∞, -120.0 dB to +10.0 dB	0.0 dB	✓	✓	✓
		CH Mute	On, Off	Off	✓	✓	-
	Voice Lift	Input Gain	0 dB to 30 dB	0 dB	✓	✓	✓
		4 Band EQ	On, Off	On	✓	✓	✓
		CH Name	(Maximum 10 characters)	Voice Lift	✓	✓	-
		CH Color	Green, Yellow, Brown, Red, Pink, Blue, Gray, Dark Gray	Gray	✓	✓	-
		Level	-∞, -120.0 dB to +10.0 dB	0.0 dB	✓	✓	✓
		CH Mute	On, Off	Off	✓	✓	-
Auto Mix[2]	Enabled		On, Off	Off	✓	✓	✓

Article			Valeurs de réglage	Réglage par défaut	Préréglages inclus	Reprise	Web Remote
	Weight		-15.0 to 15.0	0.0	✓	✓	-
Gain Share Mode			Stand Alone, Link	Stand Alone	✓	✓	-
4 Band EQ[3]	Mode Change		Easy Mode, Expert Mode	Expert Mode	-	✓	-
	Easy Mode	Type Select	High, Mid, Low	Mid	✓	✓	-
		Tone	Warm, Warm-1, Warm-2, Warm-3, Warm-4, Warm-5, Warm-6, Neutral, Bright-6, Bright-5, Bright-4, Bright-3, Bright-2, Bright-1, Bright	Neutral	✓	✓	-
	Expert Mode	Band#1 Frequency	20 Hz to 20000 Hz	25	✓	✓	-
		Band#1 Gain	-18 dB to +18 dB	0	✓	✓	-
		Band#1 Q value	0.3 to 60	0.75	✓	✓	-
		Band#1 Filter type	HPF, LSH, PEQ	PEQ	✓	✓	-
		Band#2 Frequency	20 Hz to 20000 Hz	63 Hz	✓	✓	-
		Band#2 Gain	-18 dB to +18 dB	0 dB	✓	✓	-
		Band#2 Q value	0.3 to 60	0.75	✓	✓	-
		Band#3 Frequency	20 Hz to 20000 Hz	6300 Hz	✓	✓	-
		Band#3 Gain	-18 dB to +18 dB	0 dB	✓	✓	-
		Band#3 Q value	0.3 to 60	0.75	✓	✓	-
		Band#4 Frequency	20 Hz to 20000 Hz	16000 Hz	✓	✓	-
		Band#4 Gain	-18 dB to +18 dB	0 dB	✓	✓	-
		Band#4 Q value	0.3 to 60	0.75	✓	✓	-

Article			Valeurs de réglage	Réglage par défaut	Préréglages inclus	Reprise	Web Remote
		Band#4 Filter type	LPF, HSH, PEQ	PEQ	✓	✓	-
AEC	AEC		On, Off	Off	✓	✓	✓
	AEC Reference		Analog Input, Digital Input	Analog Input	✓	✓	✓
	NLP		On, Off	Off	✓	✓	-
	NLP Sensitivity		Low, Mid, High	Mid	✓	✓	-
NC	NC		On, Off	Off	✓	✓	✓
	NC Attenuation Level		0 to 20	6	✓	✓	-
AGC	AGC		On, Off	Off	✓	✓	✓
	Target Level		-10 to 10	0	✓	✓	-

[1] Affiché uniquement pour l'ATND1061DAN.

[2] Possibilité de régler sur Coverage et de Priority 1 à Priority 5.

[3] Possible de régler sur Coverage, de Priority 1 à Priority 5, et sur Analog Input.

Dépannage

Veuillez vérifier les points suivants en cas de problèmes avec le microphone. Consultez également le manuel de l'utilisateur -Édition Digital Microphone Manager-.

- Vérifiez si le microphone est correctement branché.
- Vérifiez si le microphone fonctionne comme décrit dans le manuel de l'utilisateur.
- Vérifiez si les dispositifs externes fonctionnent correctement. Effectuez cette vérification microphone déconnecté.
- Redémarrez les dispositifs réseau.

Le microphone ne s'allume pas

- Vérifiez si le port réseau A à l'arrière du microphone est bien connecté au concentrateur de commutation PoE à l'aide d'un câble LAN. (ATND1061DAN uniquement)
- Vérifiez si le concentrateur de commutation PoE fonctionne correctement. (ATND1061DAN uniquement)
- Vérifiez que l'ATLK-EXT25 est bien alimenté en électricité. (ATND1061LK uniquement)
- Veillez à utiliser un câble LAN CAT5e ou supérieur, un conducteur d'un diamètre de 24 AWG ou plus, et un blindage.

Le microphone n'est pas reconnu par Digital Microphone Manager ou Web Remote

- Vérifiez si le microphone et l'ordinateur sont connectés au même réseau.
- Vérifiez les paramètres du pare-feu.
- Vérifiez dans Digital Microphone Manager et Web Remote si « Allow Discovery » > « Enabled » est réglé sur « ON ».

Le microphone est introuvable sur le réseau

- Le micrologiciel version 1.3.0 du microphone et les versions ultérieures utilisent une plage de ports SSDP comprise entre « 51000 » et « 51255 » pour chaque microphone pour améliorer la stabilité de la connexion au réseau. Avant la version 1.3.0, le numéro de port par défaut était « 51234 ». La mise à jour d'une plage de ports SSDP peut être affectée si vous avez défini des restrictions de port de communication dans les réglages de votre réseau ou de votre pare-feu. Vérifiez les réglages de votre réseau pour être sûr de la compatibilité.

Le microphone n'est pas reconnu par Dante Controller (ATND1061DAN uniquement)

- Vérifiez dans Digital Microphone Manager si les paramètres de « Dante Network Configuration » > « Mode » sont corrects.
- Vérifiez si l'audio Dante connecté au port réseau A à l'arrière du microphone est connecté au même réseau que le dispositif Dante connecté.

Aucun son émis par le microphone

- Vérifiez si la sortie du faisceau (émetteur Dante) est correctement acheminée vers le récepteur Dante du dispositif de sortie à l'aide de Dante Controller. (ATND1061DAN uniquement)
- Vérifiez dans Digital Microphone Manager si la zone d'exclusion a été définie.
- Vérifiez si le niveau d'entrée/sortie audio est réglé sur « -∞ » (valeur minimale) dans les paramètres audio du Digital Microphone Manager.
- Vérifiez si des canaux du faisceau sont en sourdine.
- Si vous utilisez un canal Auto Mix pour la sortie, vérifiez si les paramètres de mixage automatique pour chaque canal de faisceau dans Digital Microphone Manager sont corrects.

Aucun son émis par la sortie analogique

- Vérifiez si les ports d'E/S analogiques à l'arrière du microphone sont correctement connectés.
- Vérifiez si l'affectation des broches des ports d'E/S analogiques à l'arrière du microphone est correcte.

Émission de bruits étranges

- Vérifiez si la zone cible est réglée sur la plage effective dans les paramètres du faisceau du Digital Microphone Manager.
- Vérifiez si les réglages de l'égaliseur 4 bandes du Digital Microphone Manager sont corrects.
- Vérifiez si la position et l'orientation du microphone sont correctes pour la pièce.

Le témoin lumineux ne s'allume pas

- Vérifiez dans Digital Microphone Manager si « LED Settings » est réglé sur noir (éteint).

L'AEC ne fonctionne pas

- Vérifiez dans Digital Microphone Manager et Web Remote si les paramètres de « AEC » > « AEC Reference » sont corrects.
- Vérifiez si l'audio de l'extrémité distante est acheminé vers « AEC Ref In » du récepteur Dante du microphone en utilisant le routage audio Dante. (ATND1061DAN uniquement)

Les préréglages ne sont pas synchronisés entre plusieurs microphones

- Vérifiez dans Digital Microphone Manager si « General » > « Command Link » > « Preset Link » est réglé sur « ON » pour tous les microphones.

La télécommande IR ne fonctionne pas

- Vérifiez si la pile est installée dans le bon sens.
- Vérifiez si la pile est morte. Remplacez la pile si elle est morte.
- Vérifiez dans Digital Microphone Manager si « IR Receiver » > « Allow Control » est réglé sur « ON ».

Commande IP impossible

- Vérifiez si le microphone et l'ordinateur sont connectés au même réseau.
- Vérifiez si le port n° utilisé pour la commande IP est correct.

Aucune notification de commande IP entrante

- Vérifiez dans Digital Microphone Manager et Web Remote si « IP Control Settings » > « Notification » est réglé sur « ON ».

La caméra ne fonctionne pas

- Si le témoin lumineux du microphone clignote en rouge (par intervalles de 2 secondes), la communication avec la caméra n'est pas établie. Vérifiez si la caméra est sous tension. Vérifiez également que le microphone et la caméra sont connectés au même réseau.
- Si la caméra ne fonctionne pas alors que le témoin lumineux du microphone ne clignote pas en rouge (à intervalles de 2 secondes), vérifiez si la zone de caméra et les préréglages de caméra ont été réglés correctement. Vérifiez également dans Digital Microphone Manager et Web Remote si « Camera » > « Enabled » est réglé sur « ON ».

Les éléments sont grisés dans Digital Microphone Manager et ne peuvent pas être utilisés

- Lorsqu'un microphone d'une ancienne version est connecté à la dernière version du Digital Microphone Manager, les éléments non pris en charge seront grisés, et l'utilisation peut s'avérer impossible. Mettez à jour le microphone avec la dernière version du micrologiciel.

Le numéro de port devient « 80 » en cas d'utilisation de VISCA over IP

- Si le microphone n'est pas réinitialisé à sa valeur d'usine par défaut après la mise à jour du micrologiciel, le numéro de port peut être réglé par défaut sur « 80 » lors de l'utilisation de la fonction de liaison de caméra avec VISCA over IP. Dans ce cas, vous devrez définir manuellement le numéro de port à nouveau.

Dimensions

ATND1061LK

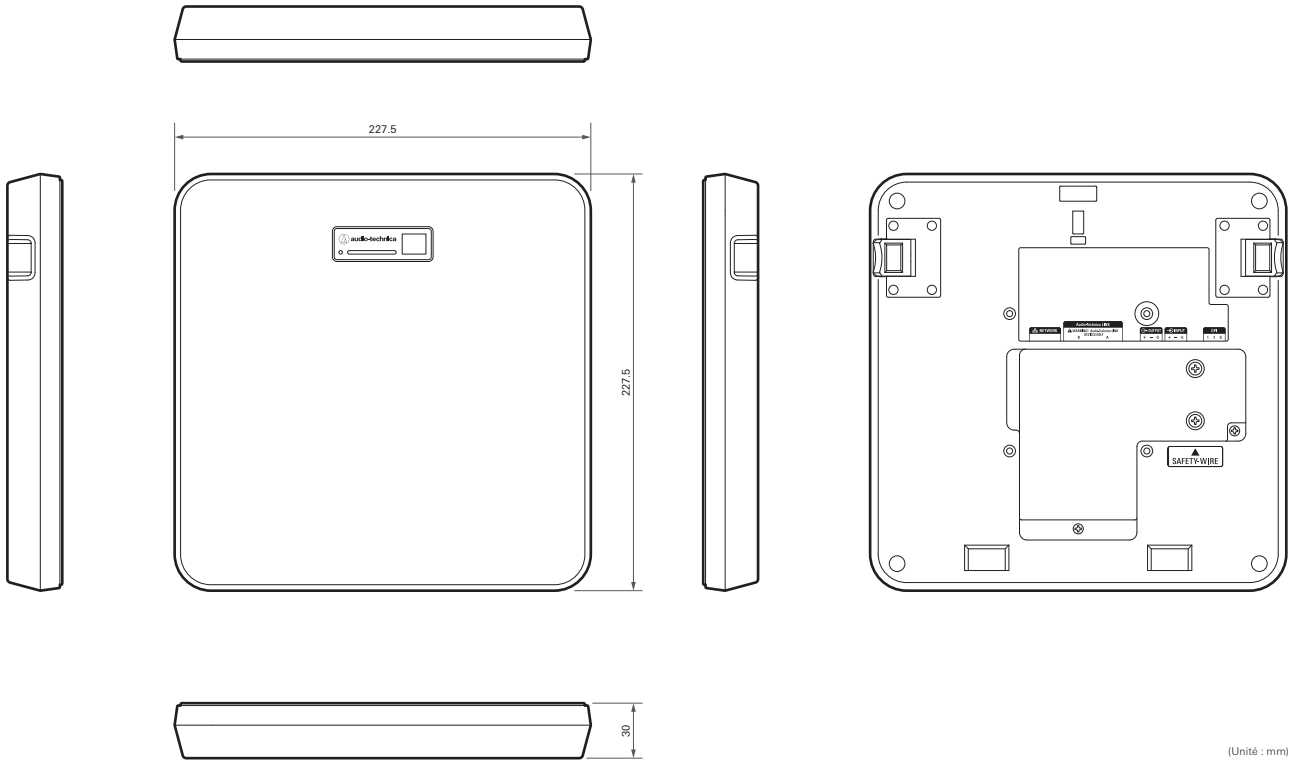

(Unité : mm)

ATND1061DAN

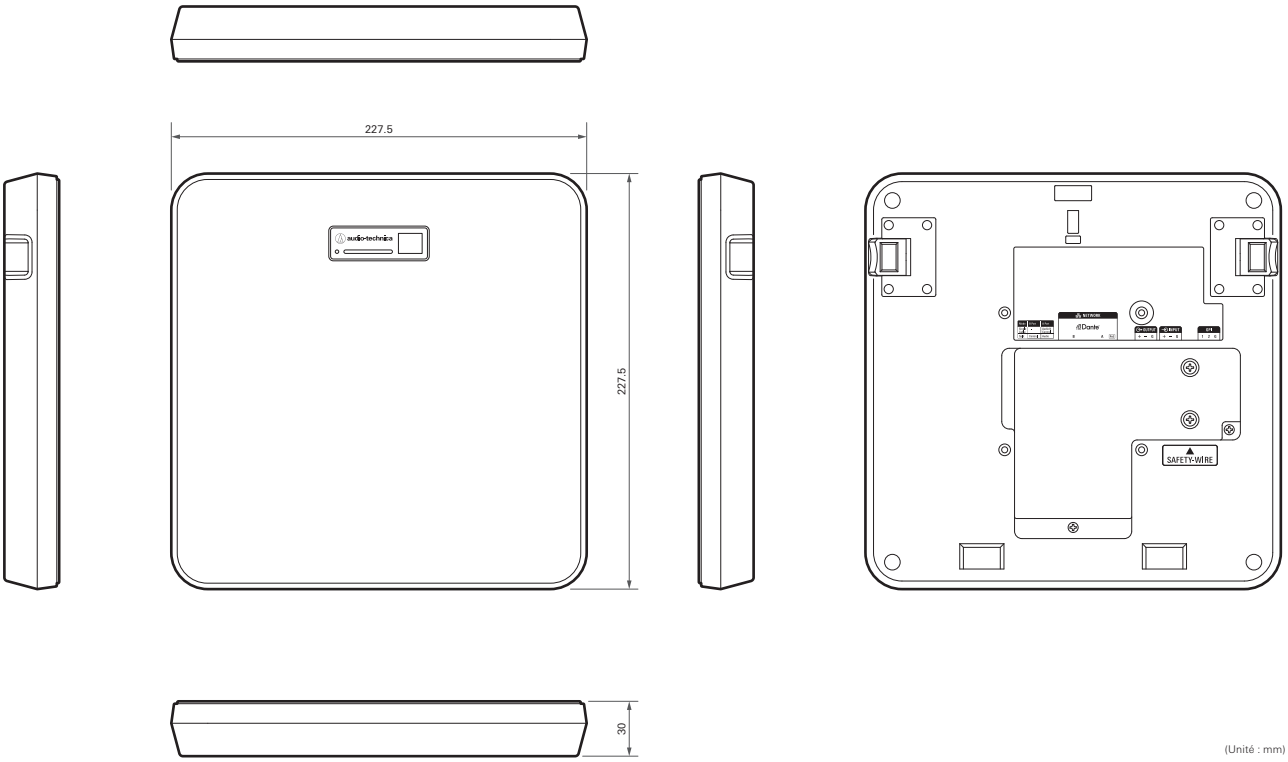

(Unité : mm)

Adaptateur pour montage en surface

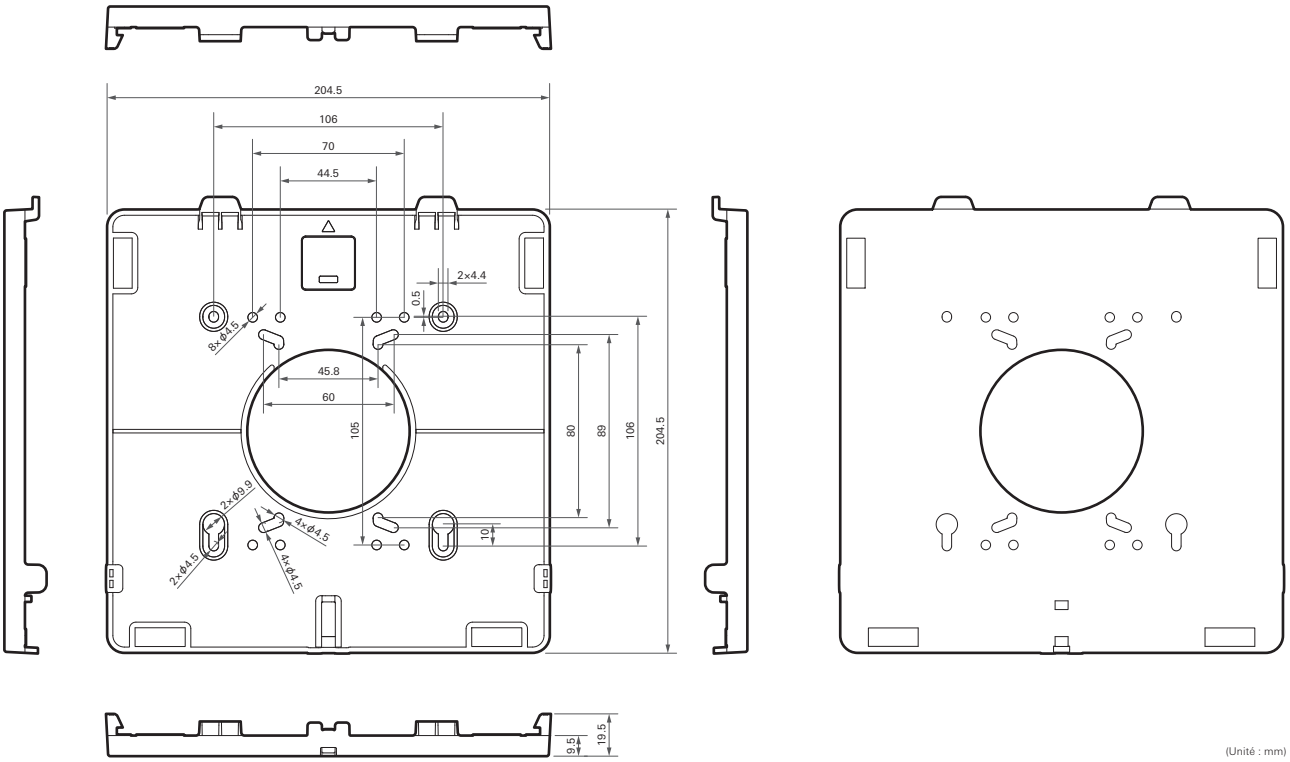

Adaptateur pour montage encastré

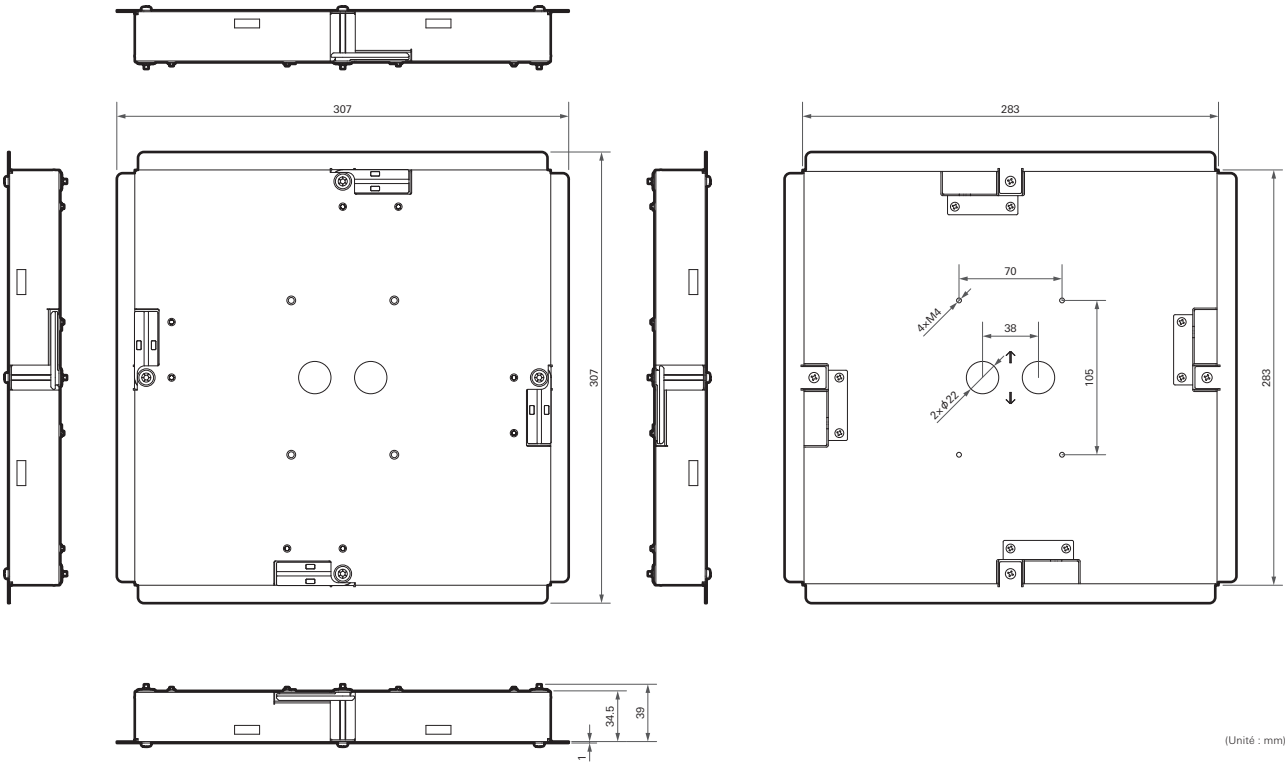

Couverture pour montage encastré

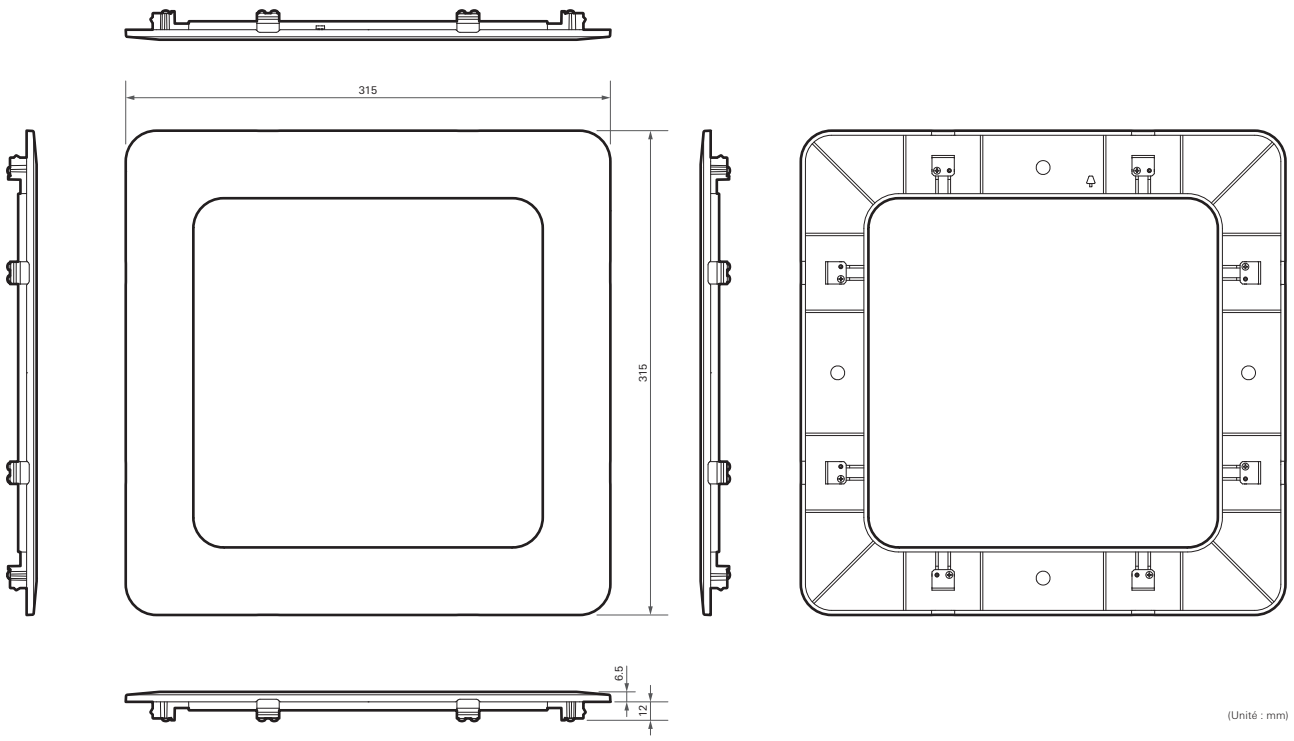

Pont de dalle A

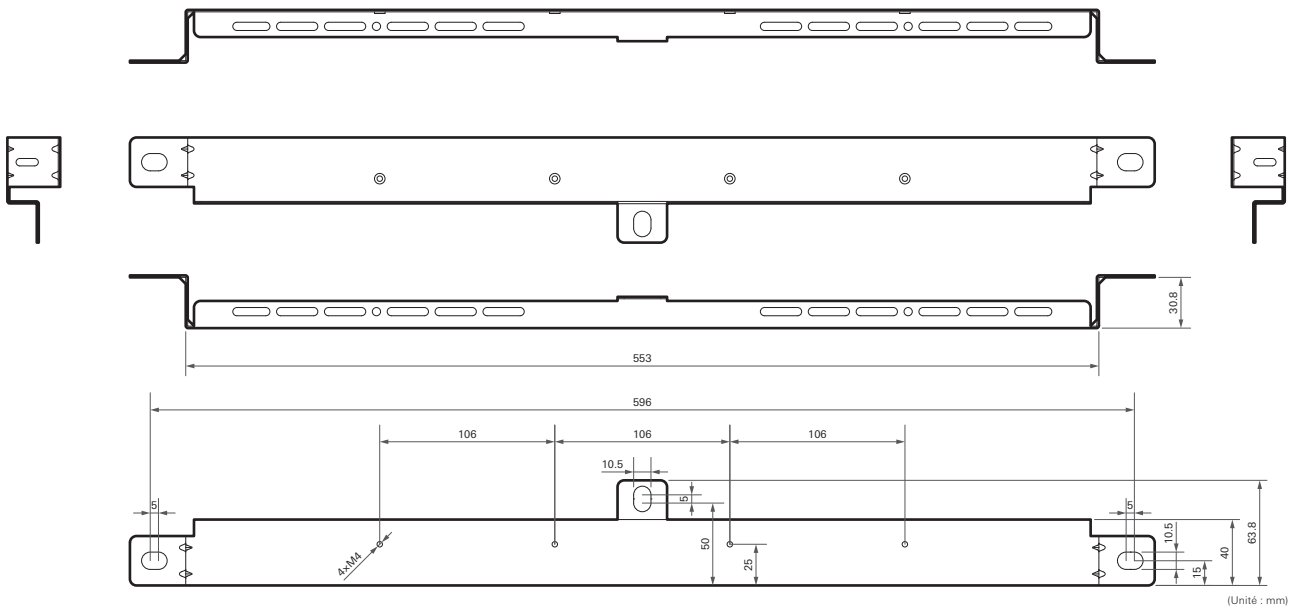

Pont de dalle B

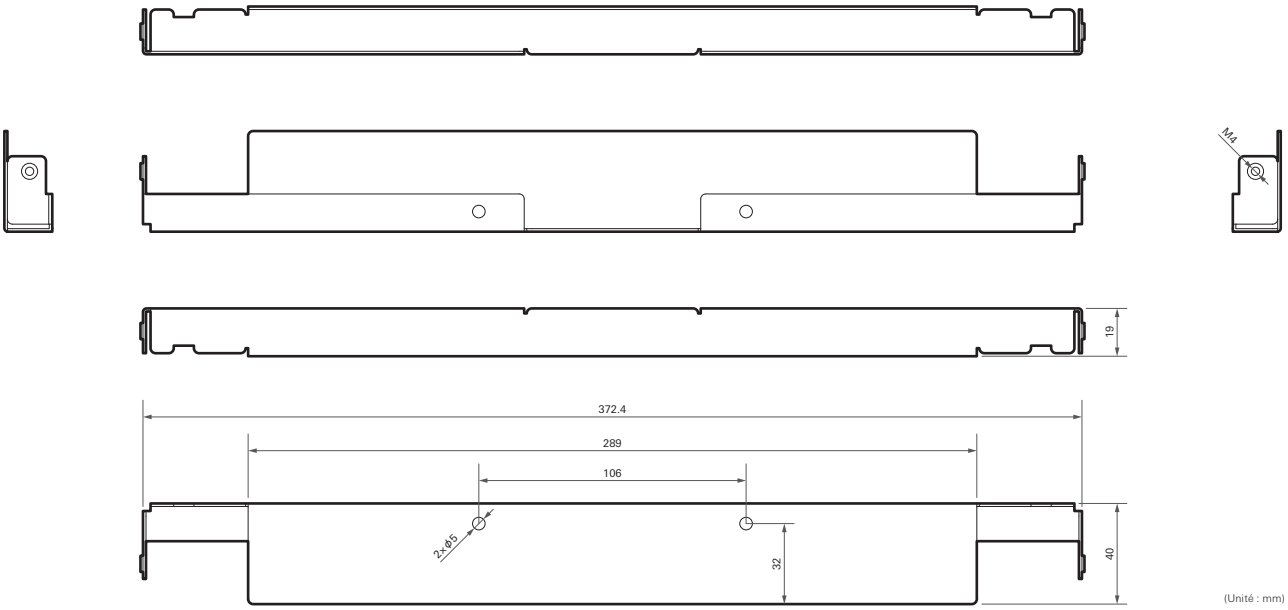

Pont de dalle C

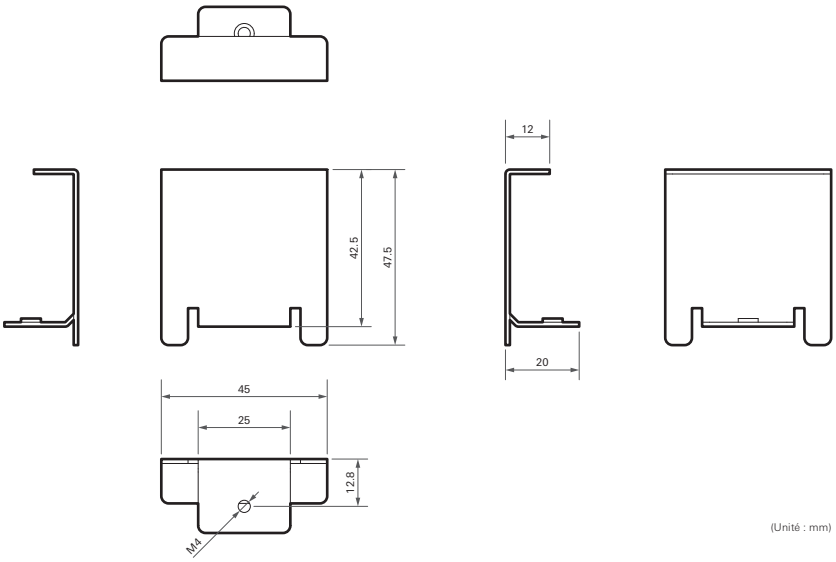

Schéma de montage du pont de dalle pour faux plafond

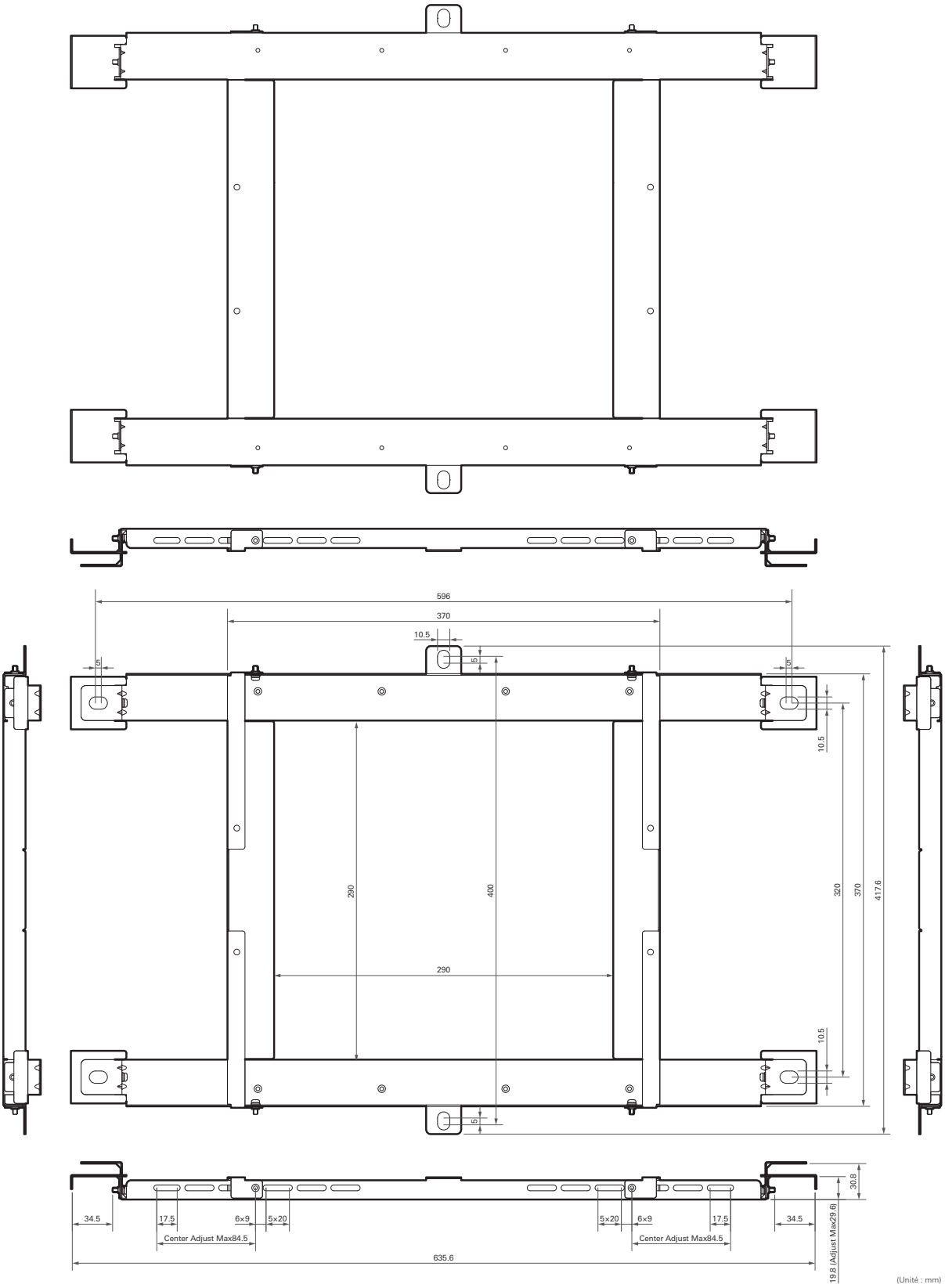

Caractéristiques techniques

ATND1061LK

Général

Puissance requise	+48 V CC (Audio-Technica LINK)
Consommation électrique	Max. 5,2 W
Plage de température de fonctionnement	0 °C à 40 °C
Plage d'humidité de fonctionnement	25 % à 85 % (sans condensation)
Dimensions	227,5 mm × 227,5 mm × 30 mm (L × P × H)
Poids	1 243 g
Cote du plénum	UL 2043

Microphone

Largeur du faisceau	90°
Directivité	Forme du faisceau
Réponse en fréquences	60 Hz à 18 000 Hz
Sensibilité	-8 dBFS (1 kHz, 94 dBSPL)
Plage dynamique	89 dB (pondéré A)
Rapport signal/bruit	61,5 dB (pondéré A)
Bruit propre	25 dBSPL (pondéré A)
Pression acoustique maximale	102 dBSPL

Audio analogique

Réponse en fréquences	20 Hz à 20 kHz (+1,0/-2,0 dB)
Plage dynamique	100 dB (pondéré A)
Rapport signal/bruit	80 dB (pondéré A)
Marge	20 dB
Bruit résiduel	-75,8 dBu (pondéré A)
T.H.D.	< 0,1 % (1 kHz, unité)
Entrée analogique	Maximum MIC : -30 dBu Unité MIC : -50 dBu Maximum LIGNE : +12,2 dBu Unité LIGNE : -10 dBV, commutable
Sortie analogique	Maximum SORTIE : +19,2 dBu Unité SORTIE : +4 dBu/-10 dBV/-33 dBV, commutable

Autres

Réseau	Audio-Technica Link : 100 Mbps Commande IP : 100 Mbps
Audio numérique	Taux d'échantillonnage : 48 kHz Profondeur de bit : 24 bits
Latence	Microphone (CH1 à CH6) : 18 msec Microphone (Auto Mix CH en mode Voice Lift) : 33 msec Microphone (Auto Mix CH en mode AEC) : 50 msec
Connecteur E/S	Réseau/Audio-Technica Link : RJ-45 Entrée analogique : Euroblock 3 broches Sortie analogique : Euroblock 3 broches GPI : Euroblock 3 broches
Alimentation fantôme	Entrée analogique : 12 V
Accessoires fournis	Télécommande IR Adaptateur pour montage en surface Vis (M4 × 50 mm) × 4 Adaptateur pour montage encastré Couverture pour montage encastré Vis (M4 × 10 mm) × 12 Couvercle du trou Écrou × 4 Douille d'encliquetage × 2 Pont de dalle A × 2 Pont de dalle B × 2 Pont de dalle C × 4 Câble sismique Collier de serrage Ceinture de sécurité Connecteurs Euroblock × 3 Gabarit d'installation

- Dans le cadre de l'amélioration du produit, ce dernier peut être modifié sans préavis.

ATND1061DAN

Général

Puissance requise	PoE (IEEE 802.3af Classe 0)
Consommation électrique	Max. 7 W
Plage de température de fonctionnement	0 °C à 40 °C
Plage d'humidité de fonctionnement	25 % à 85 % (sans condensation)
Dimensions	227,5 mm × 227,5 mm × 30 mm (L × P × H)
Poids	1 250 g
Cote du plénum	UL 2043

Microphone

Largeur du faisceau	90°
Directivité	Forme du faisceau
Réponse en fréquences	60 Hz à 18 000 Hz
Sensibilité	-8 dBFS (1 kHz, 94 dBSPL)
Plage dynamique	89 dB (pondéré A)
Rapport signal/bruit	61,5 dB (pondéré A)
Bruit propre	25 dBSPL (pondéré A)
Pression acoustique maximale	102 dBSPL

Audio analogique

Réponse en fréquences	20 Hz à 20 kHz (+1,0/-2,0 dB)
Plage dynamique	100 dB (pondéré A)
Rapport signal/bruit	80 dB (pondéré A)
Marge	20 dB
Bruit résiduel	-75,8 dBu (pondéré A)
T.H.D.	< 0,1 % (1 kHz, unité)
Entrée analogique	Maximum MIC : -30 dBu Unité MIC : -50 dBu Maximum LIGNE : +12,2 dBu Unité LIGNE : -10 dBV, commutable
Sortie analogique	Maximum SORTIE : +19,2 dBu Unité SORTIE : +4 dBu/-10 dBV/-33 dBV, commutable

Autres

Réseau	Dante : 1 Gbps Commande IP : 100 Mbps
Audio numérique	Taux d'échantillonnage : 48 kHz Profondeur de bit : 24 bits
Latence	Microphone (CH1 à CH6) : 18 msec Microphone (Auto Mix CH en mode Voice Lift) : 33 msec Microphone (Auto Mix CH en mode AEC) : 50 msec Dante : Min. 250 usec, Max. 5 msec
Connecteur E/S	Réseau/Dante : RJ-45 Entrée analogique : Euroblock 3 broches Sortie analogique : Euroblock 3 broches GPI : Euroblock 3 broches
Alimentation fantôme	Entrée analogique : 12 V
Accessoires fournis	Télécommande IR Adaptateur pour montage en surface Vis (M4 × 50 mm) × 4 Adaptateur pour montage encastré Couverture pour montage encastré Vis (M4 × 10 mm) × 12 Couvercle du trou Écrou × 4 Douille d'encliquetage × 2 Pont de dalle A × 2 Pont de dalle B × 2 Pont de dalle C × 4 Câble sismique Collier de serrage Ceinture de sécurité Connecteurs Euroblock × 3 Gabarit d'installation

- Dans le cadre de l'amélioration du produit, ce dernier peut être modifié sans préavis.

Directivité / réponse en fréquence

Directivité

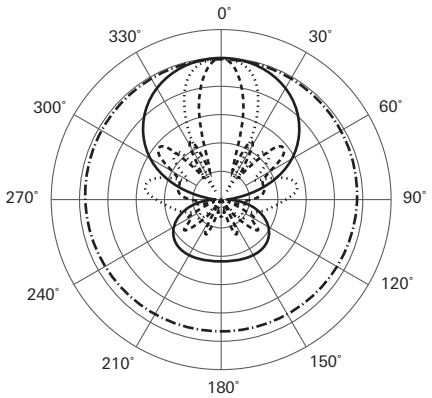

LÉGENDE

200 Hz 1 kHz 5 kHz 8 kHz	ÉCHELLE DE 5 DÉCIBELS PAR DIVISION

Réponse en fréquences

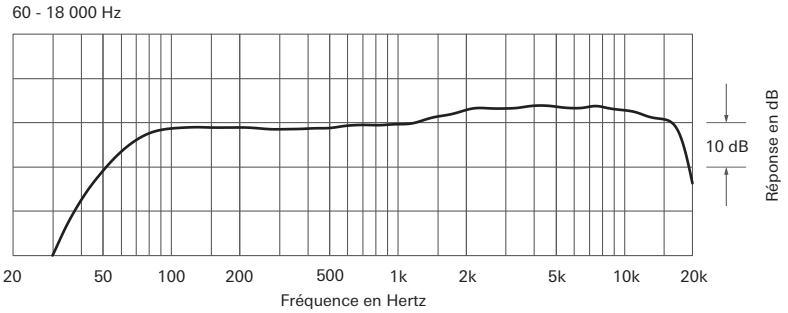

LÉGENDE

————	0°, 50 cm

Marques déposées

- Microsoft® et Windows® sont des marques commerciales de Microsoft Corporation déposées aux États-Unis et/ou dans d'autres pays.
- Le système d'exploitation Microsoft Windows est indiqué dans sa forme abrégée comme Windows.
- macOS et Safari sont des marques commerciales d'Apple Inc. déposées aux États-Unis et dans d'autres pays.
- Google Chrome est une marque commerciale de Google LLC.
- Firefox is a trademark of the Mozilla Foundation in the U.S. and other countries.
- Les autres noms de sociétés et de produits figurant dans le présent manuel sont des marques commerciales ou des marques déposées de leurs entreprises respectives.

Audio-Technica
Beamforming Array Microphone ATND1061DAN
Signal Diagram

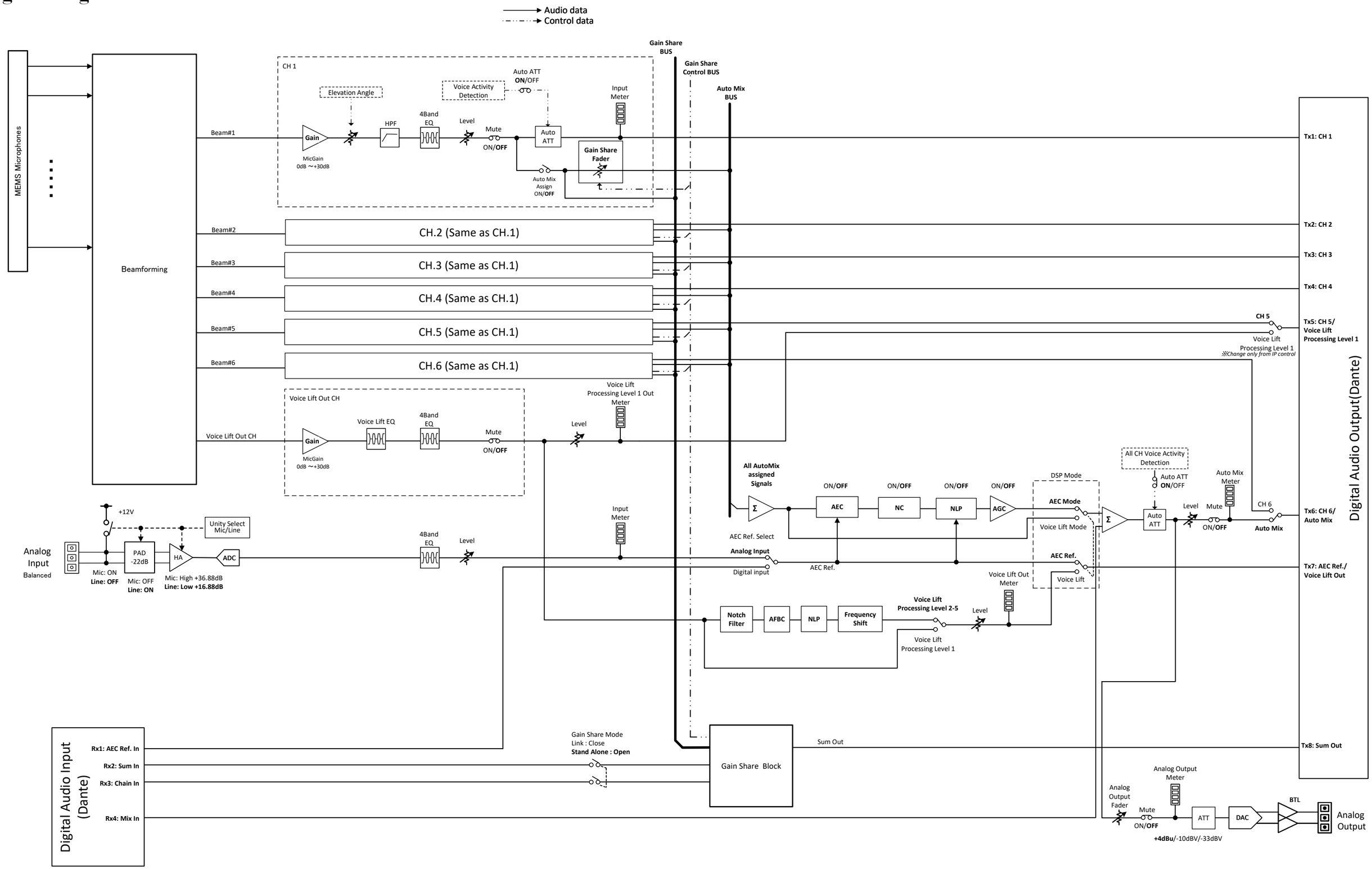

Audio-Technica
Beamforming Array Microphone ATND1061LK
Signal Diagram

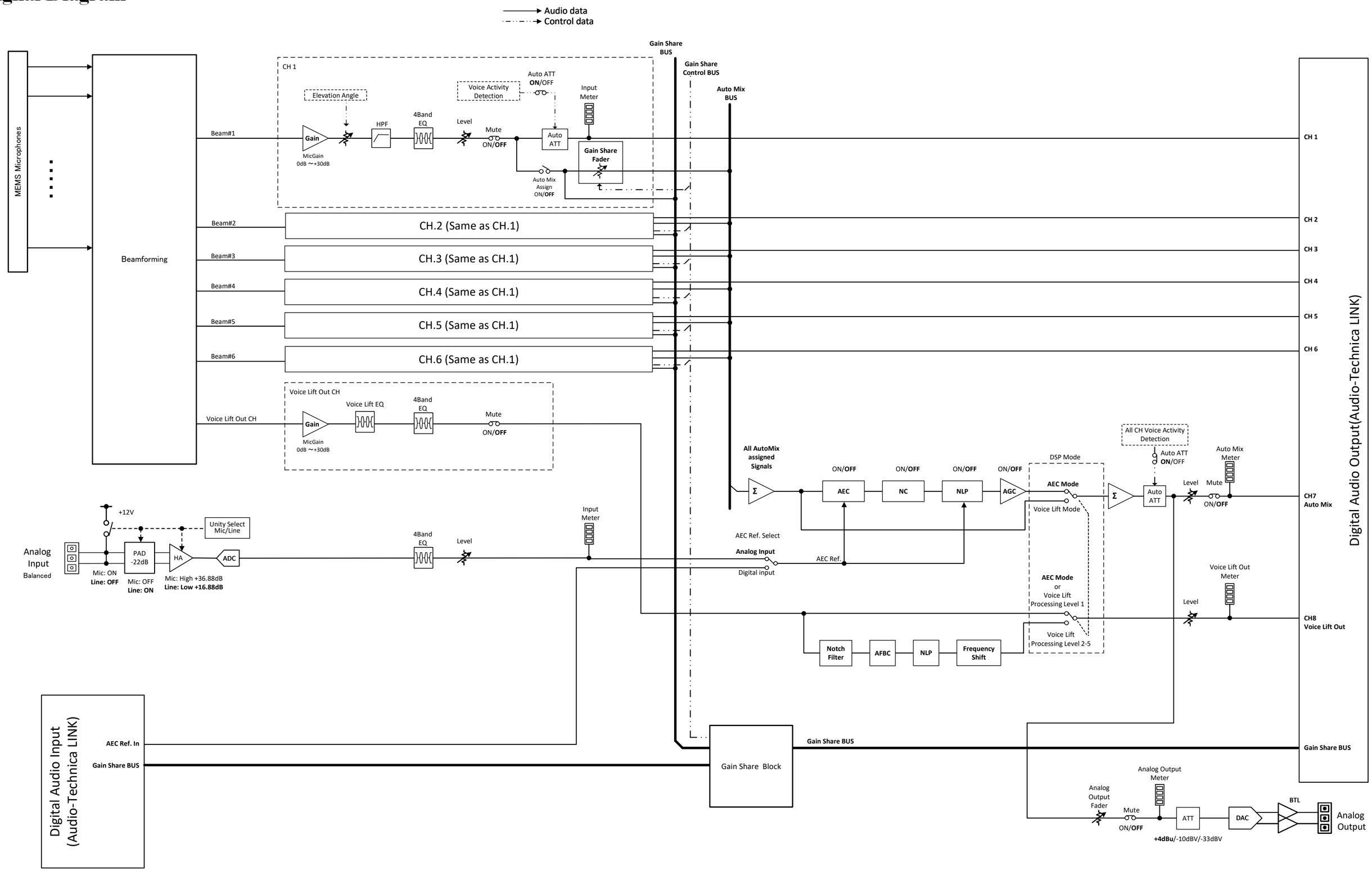

株式会社オーディオテクニカ
〒194-8666 東京都町田市西成瀬2-46-1
www.audio-technica.co.jp

Audio-Technica Corporation
2-46-1 Nishi-naruse, Machida, Tokyo 194-8666, Japan
www.audio-technica.com
©2025 Audio-Technica Corporation
Global Support Contact: www.at-globalsupport.com
142700180-03-08
ver.1 2022.02.01
ver.8 2025.05.15